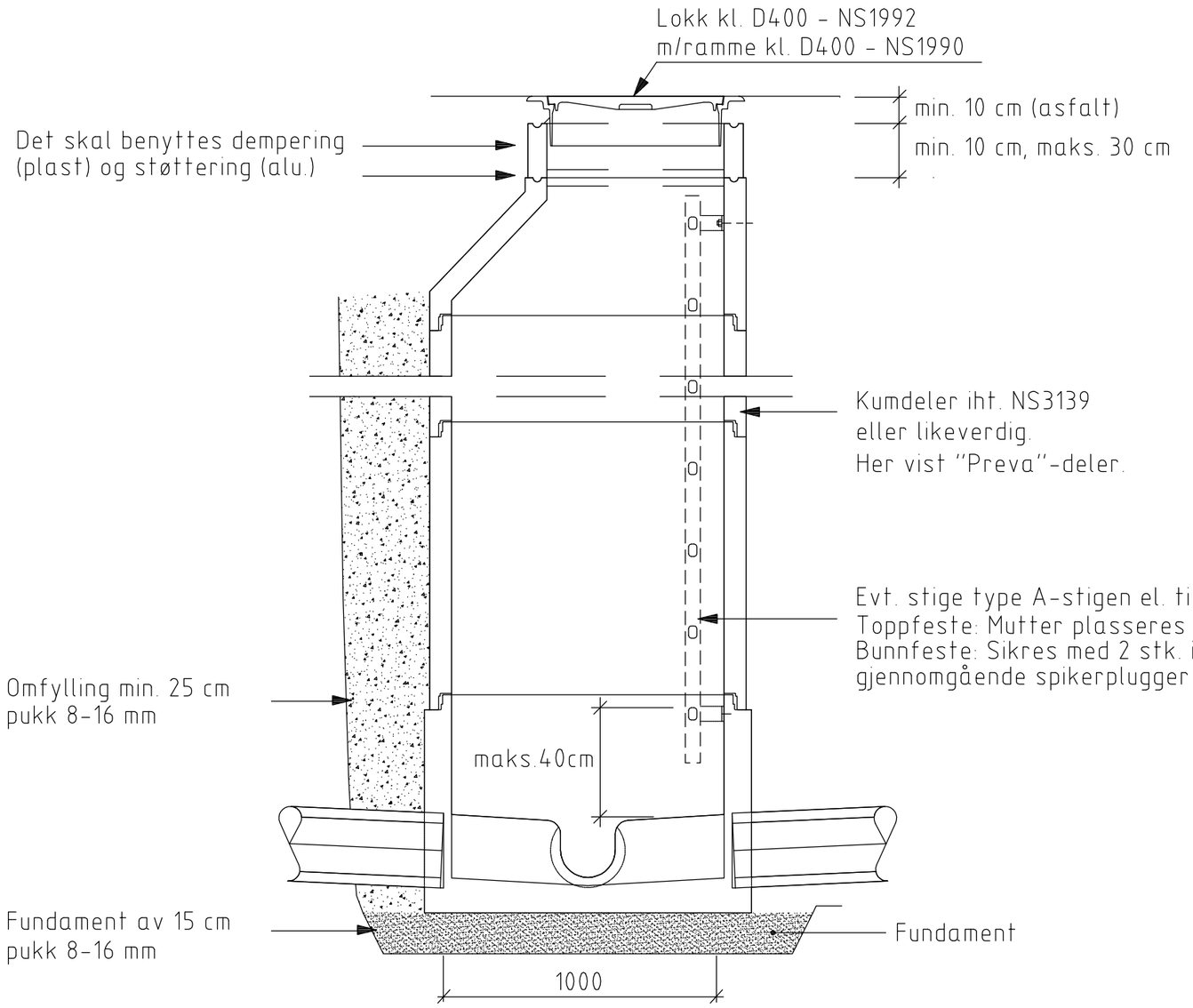

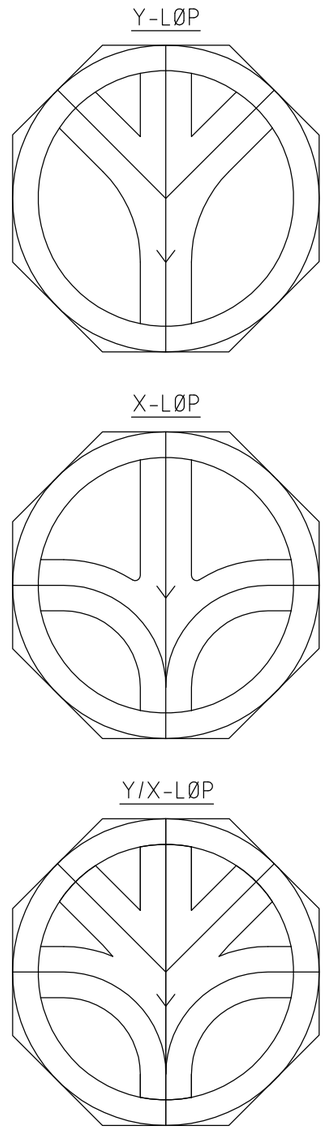

Ledige løp skal terses

TYPISK BETONG AVLØPSKUM

Rev.	Ant.	Beskrivelse	Sign.	Dato	Godkj.

Norconsult

TYPETEGNINGER

Tegningstittel
BETONG AVLØPSKUM

Tegningstype
Detalj

Kontroll sign. BK	Tegn. sign. LR
Tegn. dato 23.03.12	
Målestokk 1:20	Måleenhet m
Format A3	
Tegningsnr. 102	Revisjon: -