DATO										
INDEKS										
KOPIER TIL:	ANTALL KOPIER:									
VENTILASJONSENTR.										
RØRLEGGER										
ELEKTRIKER										
BYGGLEDER										
HOVEDENTREPRENØR										

VVS-tegningene gjelder kun for inntegnet tekniske anlegg.
Alle mål for avsetting av oppstikk skal avsettes etter arkitektens siste reviderte tegninger.

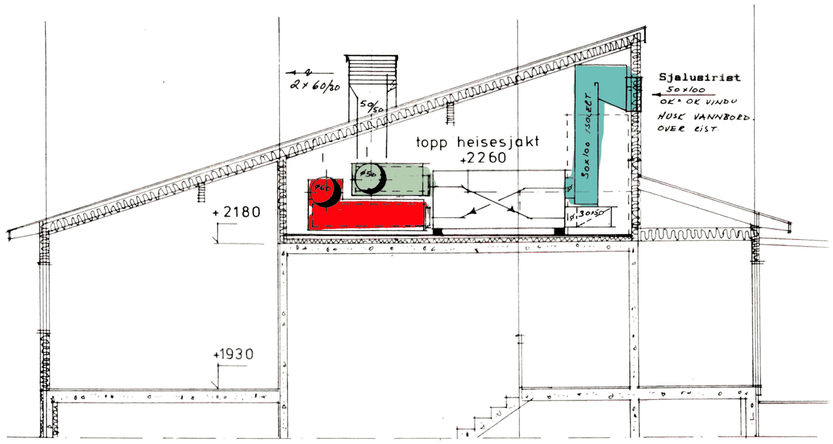

snitt akse 7-8 övre del

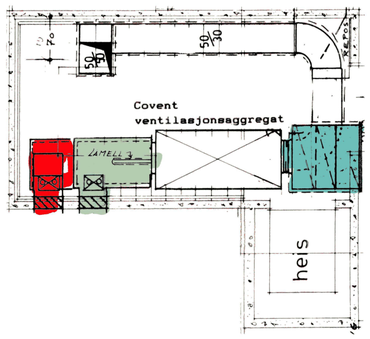

MAA
Variant 5
Mål og vekt

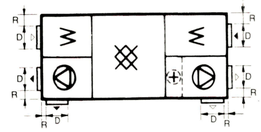

Kanaltilkobl.mål C x D

Str	Hovedmål B	H	L	Detaljmål C	D	R	K*)	Vekt kg
200	810	810	2080	500	300	65	785	240

Innendørs utførelse

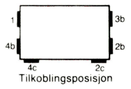

Tilkoblingsposisjon

Aggregatet leveres som 3 sammensatte enheter.

*) Lengdemål K angir lengde for største ikke delbare enhet.

VVS-6

Platevarmeveksler med el. ettervarmebatteri

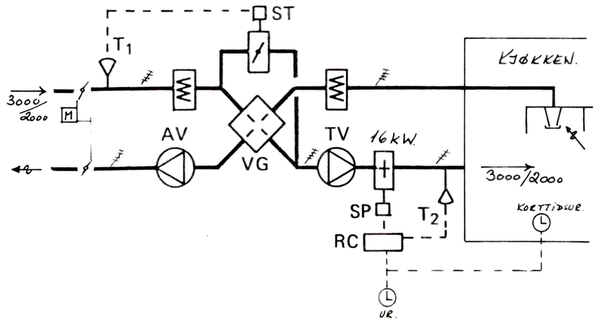

ANBUDSTEGNING

b		
a		
mrk.	korrigering	dato

KRISTIANSAND KOMMUNE
J.nr.
Mottatt 31 JAN. 1989
Ark.nr.
BYGNINGSKONTOR

MOSBY SKOLE KRISTIANSAND KOMMUNE	11.04.88
VIFTEROM HEIMKUNNSKAP	M=1:50
Rådgivende ingenier VVS	SAK NR. 235
K A R L F R. L U N D Linnkjellveien 1, 4623 Kristiansand S tlf. 042.86740 094.61263	TEGN.NR. 6

0 50 100 Plottet i størrelsesorden 1:1 er denne linjalen 100 mm.
Dansk Scanning A/S