B224 Mobilt skap

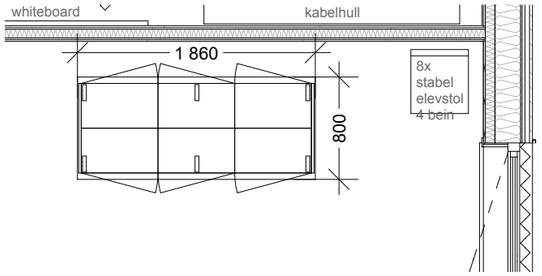

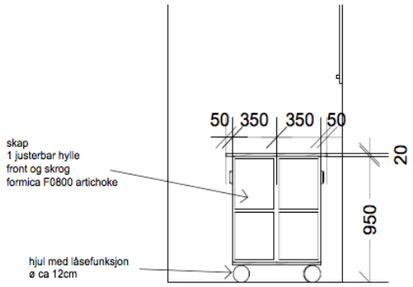

snitt b

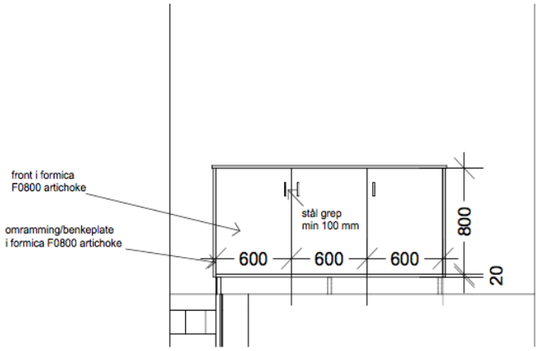

oppriss a

B118 SØKESTASJON

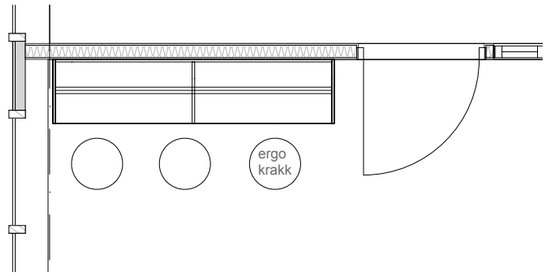

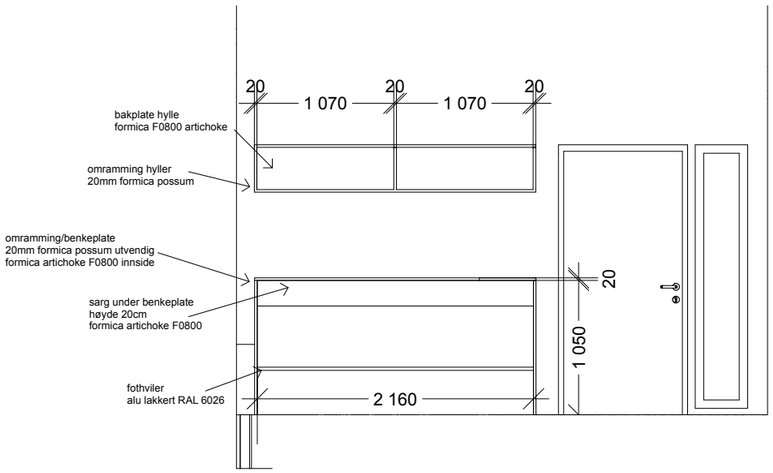

oppriss a

Tegningsnr.:	Revisjon nr.:
B.00.A275.60.08	0

Type tegning:
Mobilt skap

REV	DATO	BESKRIVELSE	Sign	Kontr
0	26.10.18	Skjema/ underlag leverandør for fast møblering	CG	MNM

Lokalisering:

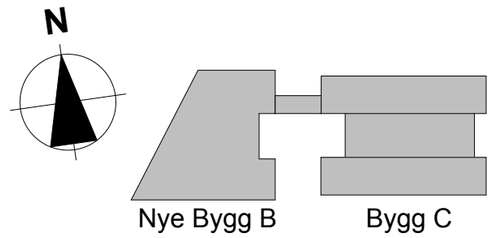

Prosjekteringsgruppen:

● ARK : Arkitektene Vis-A-VIS — Beddingen 14, 7014 Trondheim, Tlf.: 73808780, epostkasse@vav.no

○ RIB : Nordland teknikk — Vikaveien 33, 8601 Mo i Rana, Tlf: 75124950, firmapost@nordland-teknikk.no

○ RIE : Rambøll — OLAV V. gt 100, N-8001 Bodø, firmapost@ramboll.no, Tlf. 75551300

○ RIV : VVSPLAN — Vikaveien 33, 8622 Mo i Rana, Tlf: 75134750, post@vvsplan.no

Fase:
ARBEIDSTEGNINGER

IKKE ARBEIDSTEGNING
HADSEL VIDEREGÅENDE SKOLE BYGG B
Annbudsgrunnlag
05.11.2018

Tiltakshaver
Nordland Fylkeskommune

Prosjekt
HADSEL VGS

Kontroll prosjekt.
Sign. ÅB
Kontroll MNM

Type tegning:
Mobilt skap

Filnavn

Dato 26.10.18

Målestokk 1:50

Tegningsformat A3

Prosjektnr.:	Tegningsnr.:	Rev.:
1418	B.00.A275.60.08	0