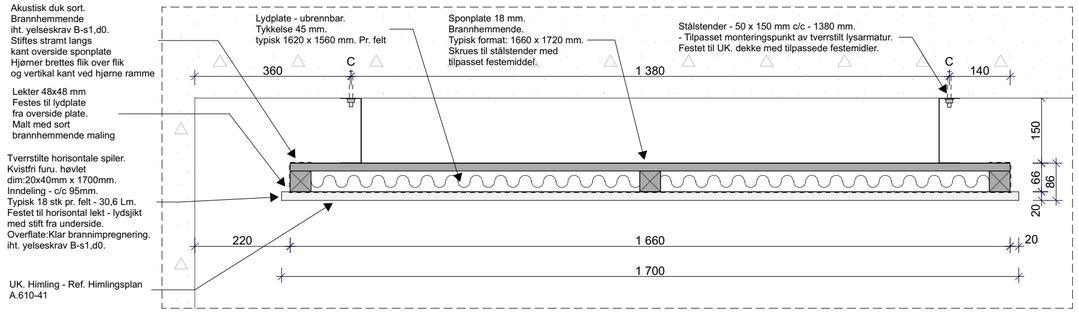

Snitt og plan for typisk element og element ender - spilekledt lydhimling korridor.

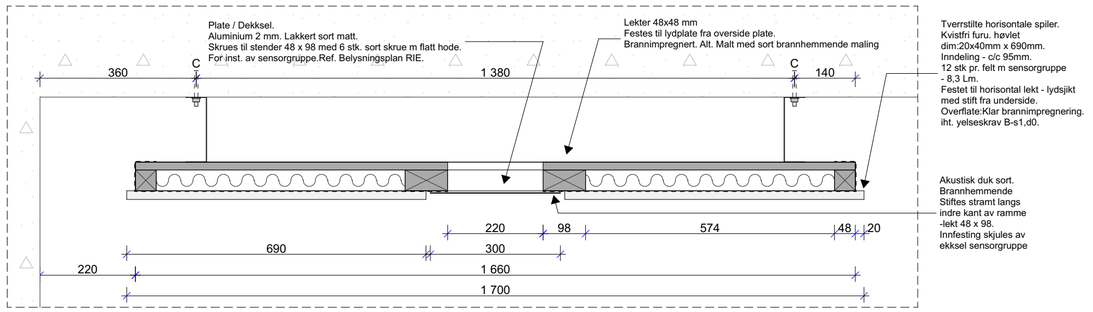

Snitt for element med deksel/lokk for sensorgruppe - spilekledt lydhimling korridor.

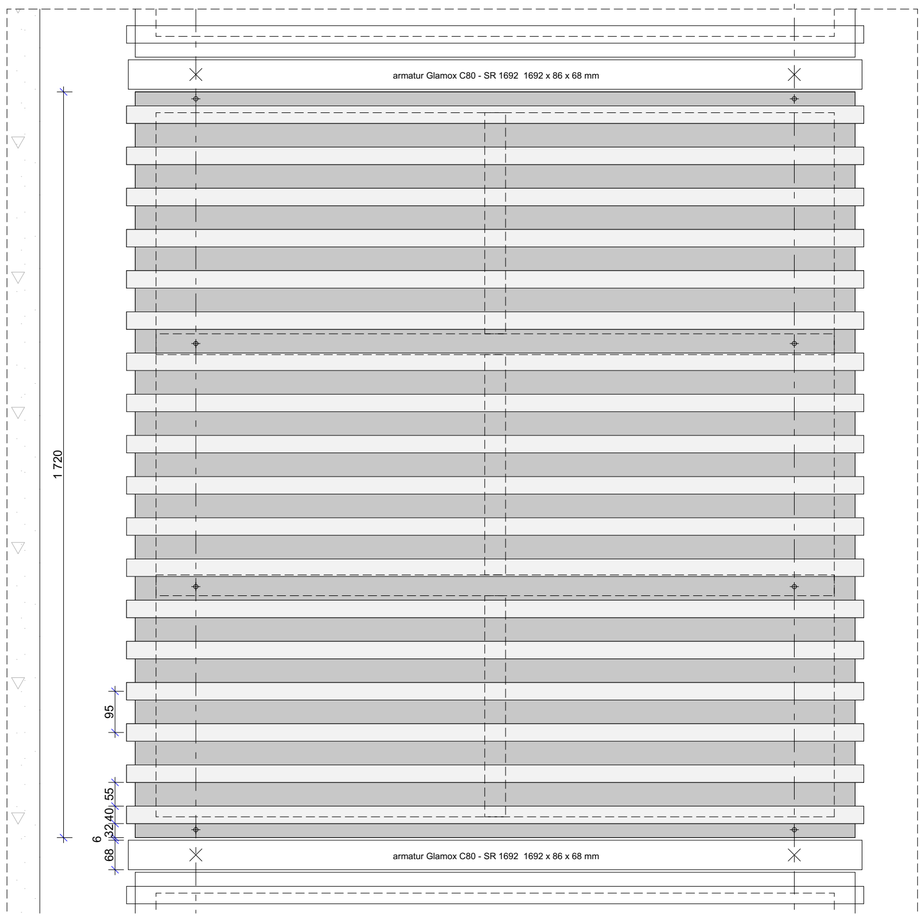

Plan for typisk element
- spilekledt lydhimling korridor.

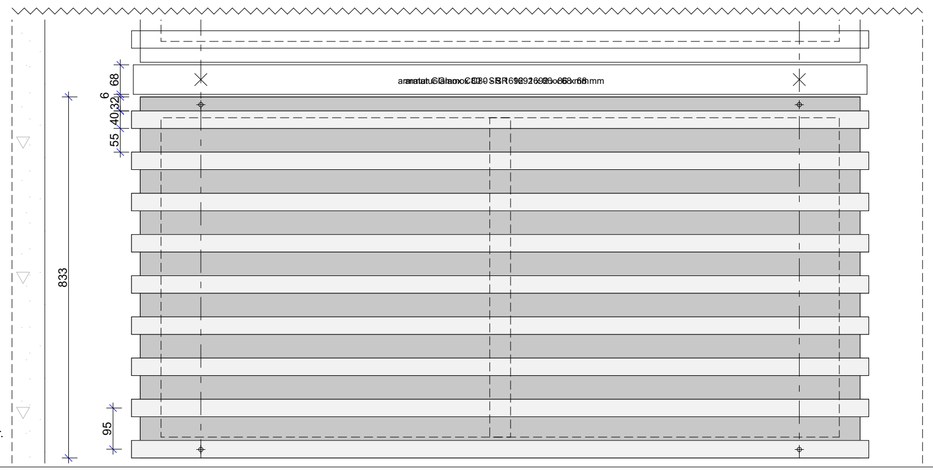

Plan for element ender
- spilekledt lydhimling korridor.

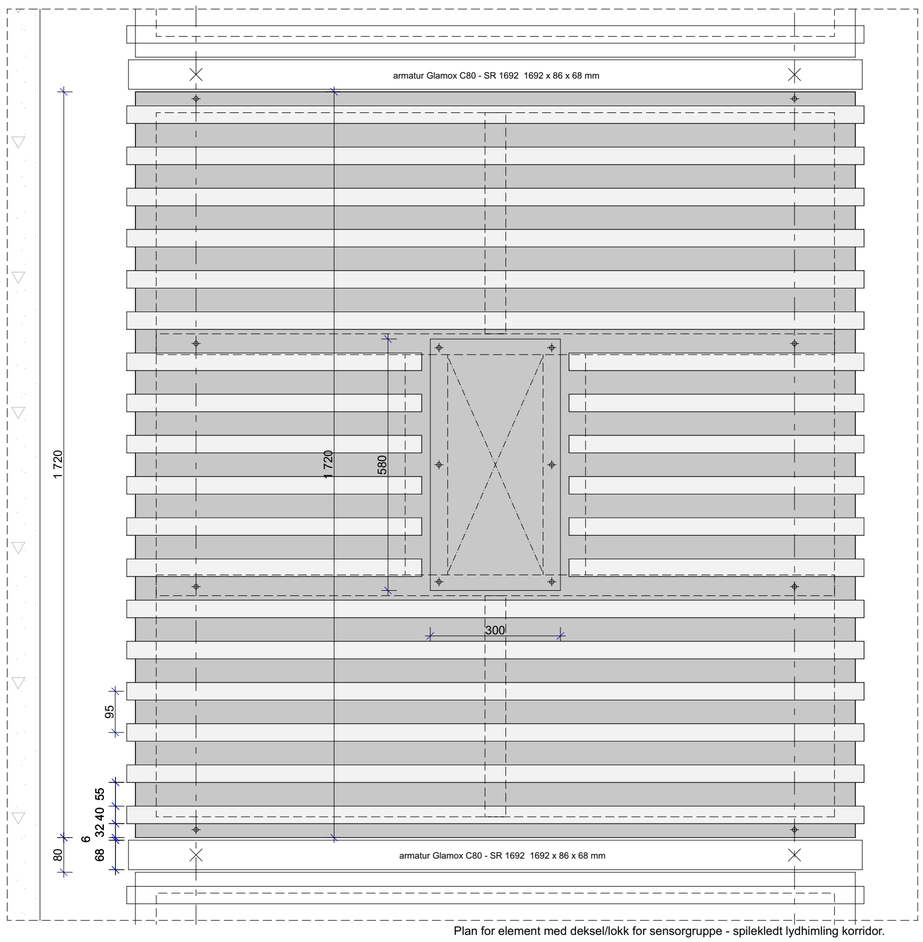

Plan for element med deksel/lokk for sensorgruppe - spilekledt lydhimling korridor.

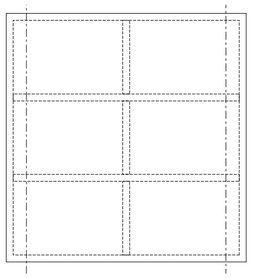

Diagram lekter på sponplate for typisk element
- spilekledt lydhimling korridor.

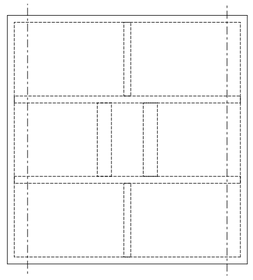

Diagram lekter på sponplate for element med plate
for sensorgruppe - spilekledt lydhimling korridor.

Referende tegninger:

- A.610-41 Himlingsplan 2. etasje
- A.51-341 VD-E-01
- A.51-342 VD-E-02
- Belysningsplan, RIE

NB!
Beskrivelse av utførelse gitt i tegningen gjelder
for samtlige felt med spilekledt lydhimling.

Beskrivelse av utførelse for midtfelt til sensorgruppe
gjelder kun for de tre (3 stk) feltene som skal ha dette.

Rev	Beskrivelse	Dato	Sign	Godkj
00			SS	JSB

Arkitekt

VIKANES BUNGUM

Vikanes Bungum Arkitekter AS, Pb. 358 I Strandgata 202 I N-5501 Haugesund I
Tel.: +47 52 70 76 00 I post@vikanes-bungum.no I www.vikanes-bungum.no

Tiltakshaver

Rogaland Fylkeskommune

Prosjekt

Vardafjell Idrettshall, utvidelse

Skjema spilehimling, korridor

Prosjektnr.:	Tegningsnr.:	Sign.:	Dato:
1731	A.460-71	SS	28.09.18
Målestokk: 1:10	Fase: ANBUD	00	