GRØFTESNITT
Typisk snitt:

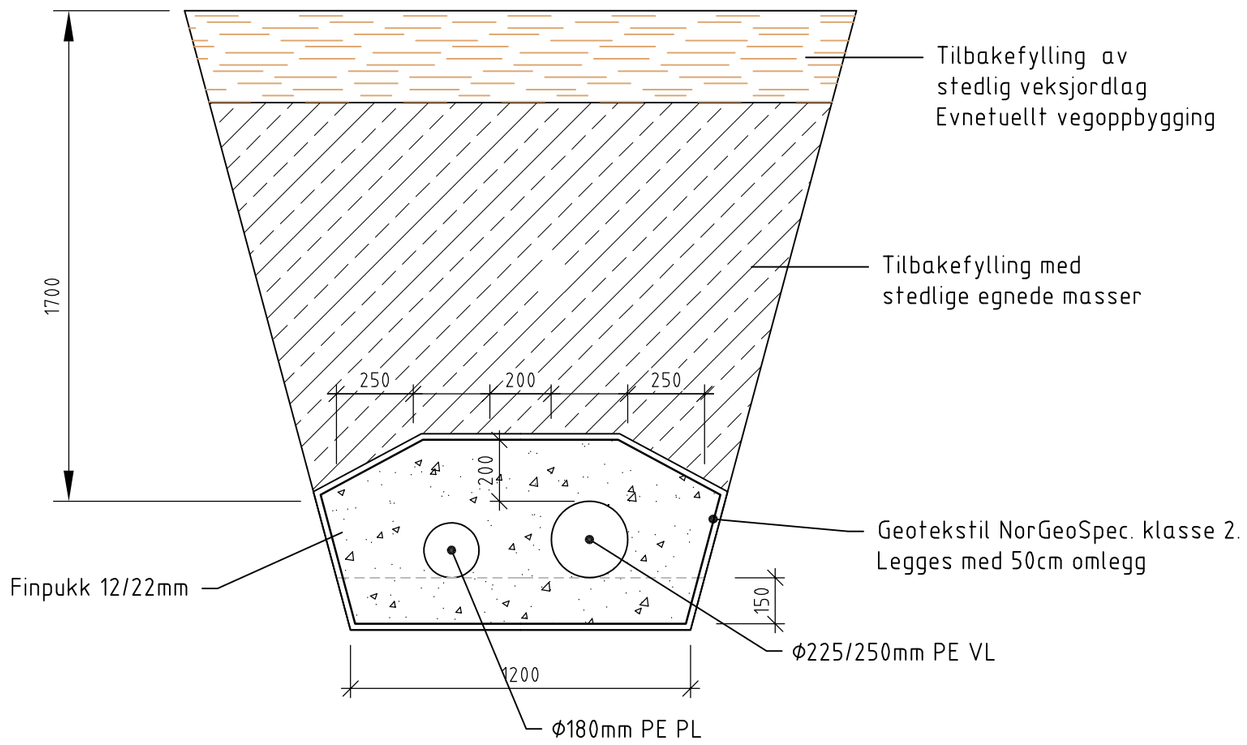

GRØFTESNITT
Typisk snitt:

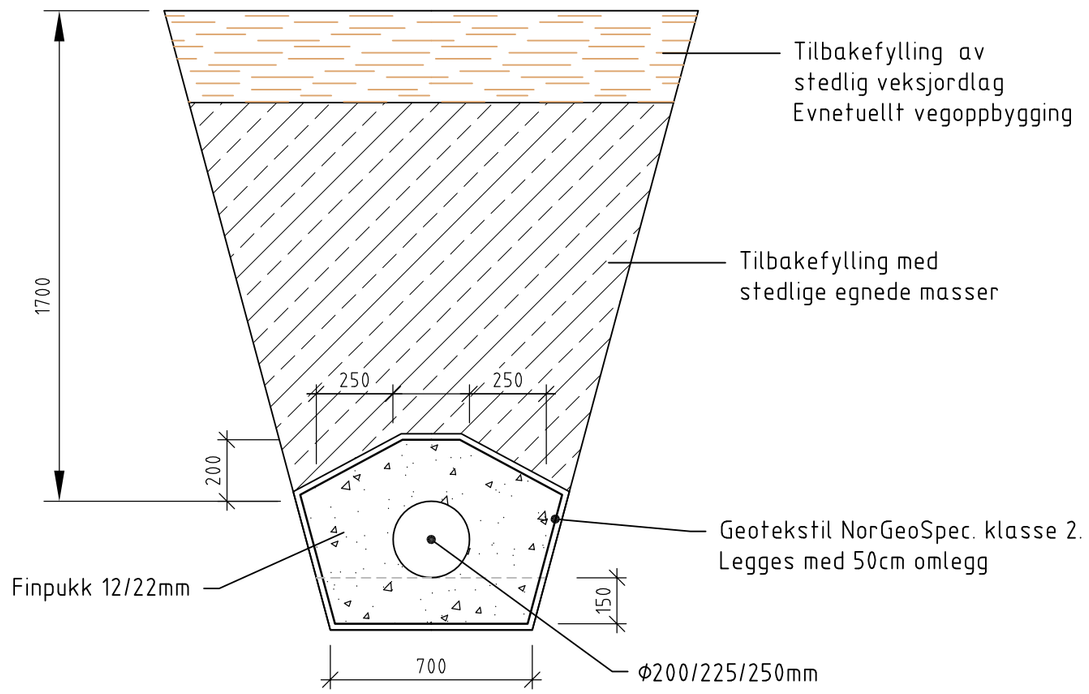

GRØFTESNITT SJØGRØFT

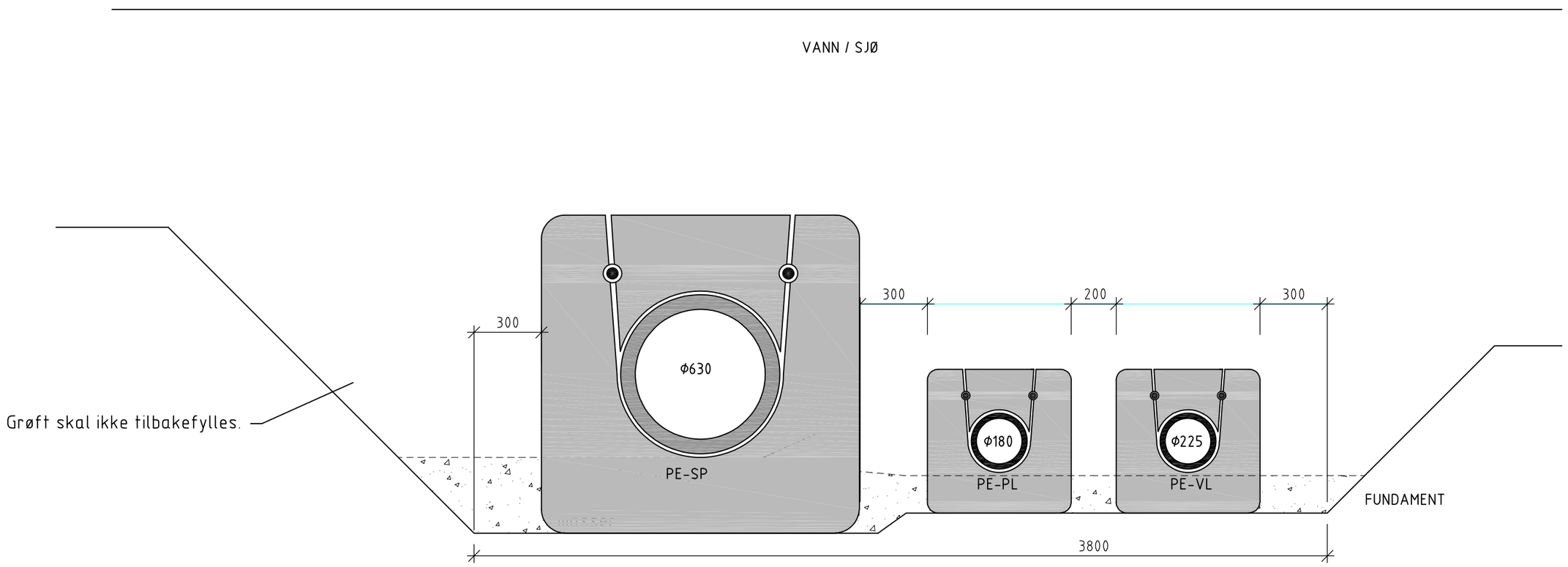

Veioppbygging
(ikke i målestokk)

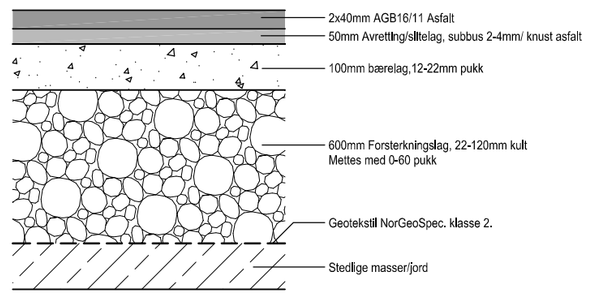

Rev.	Dato	Revideringen gjelder	Nr.	Saksb.	Sidem.k.	Oppdr.a.

OPPEGÅRD KOMMUNE

VA-BÅLERUD, ETAPPE 1

BORING STUBLJAN - KATTØYODDEN
Grøftesnitt og veioppygning

Tegnet av: RBFA	Saksbehandler: RBFA
Sidemannskontr.: RBFA	Oppdragsansvarlig: RBFA
Fag: VA	Målestokk: LM 1:20 (A2)
Dato: 15.11.2018	
Oppdragsnr.: A098905	Status: Anbud
Tegning nr.: H200	Rev.

COWI

Format: A2 Filnavn: O:\A095000\A098905\Entreprise 1 Boring\Tegninger\H200 Grøftesnitt.dwg Xref:

Plot: RBFA 20.11.2018 19:28:32