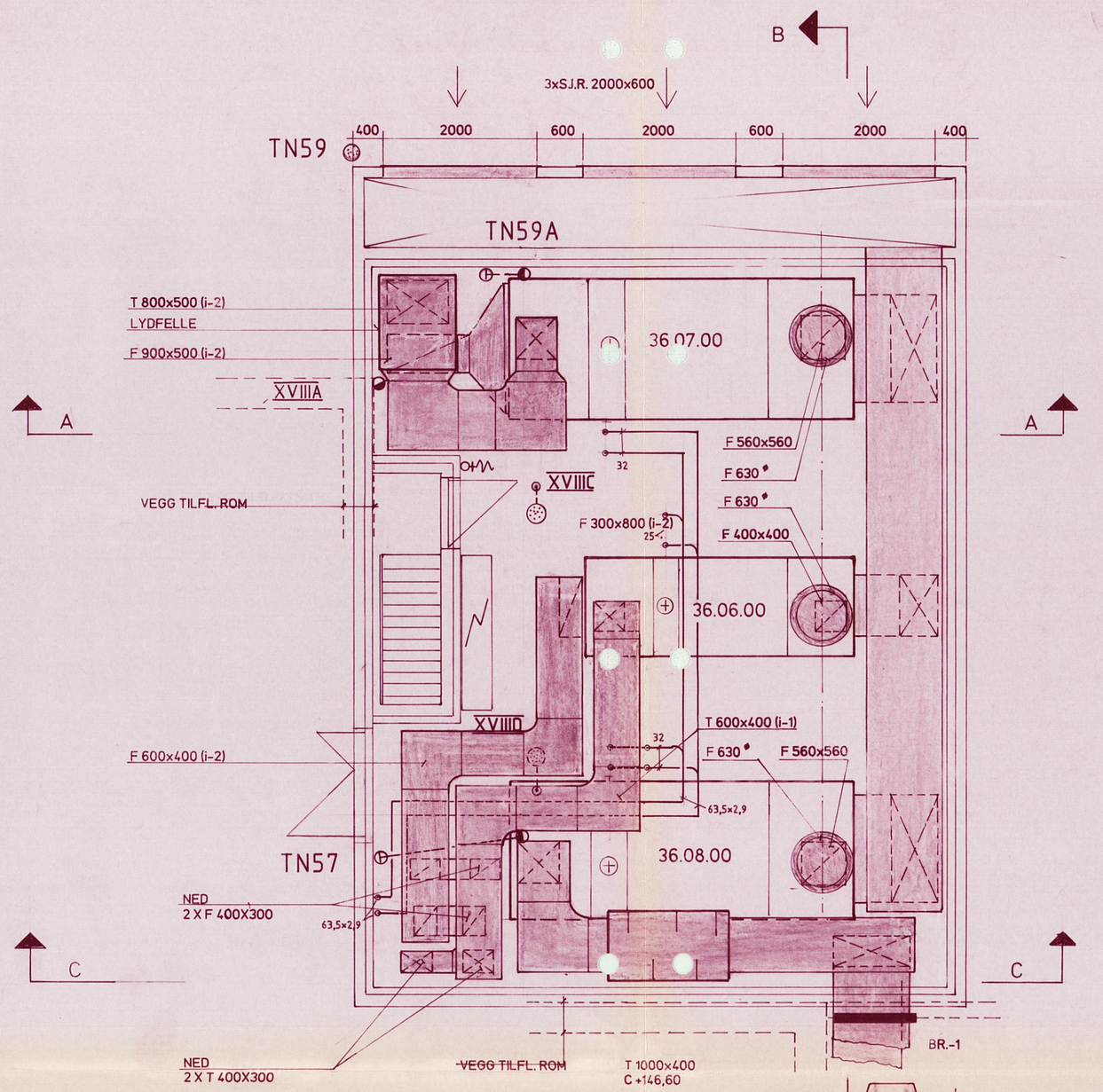

PLAN

M 1:50

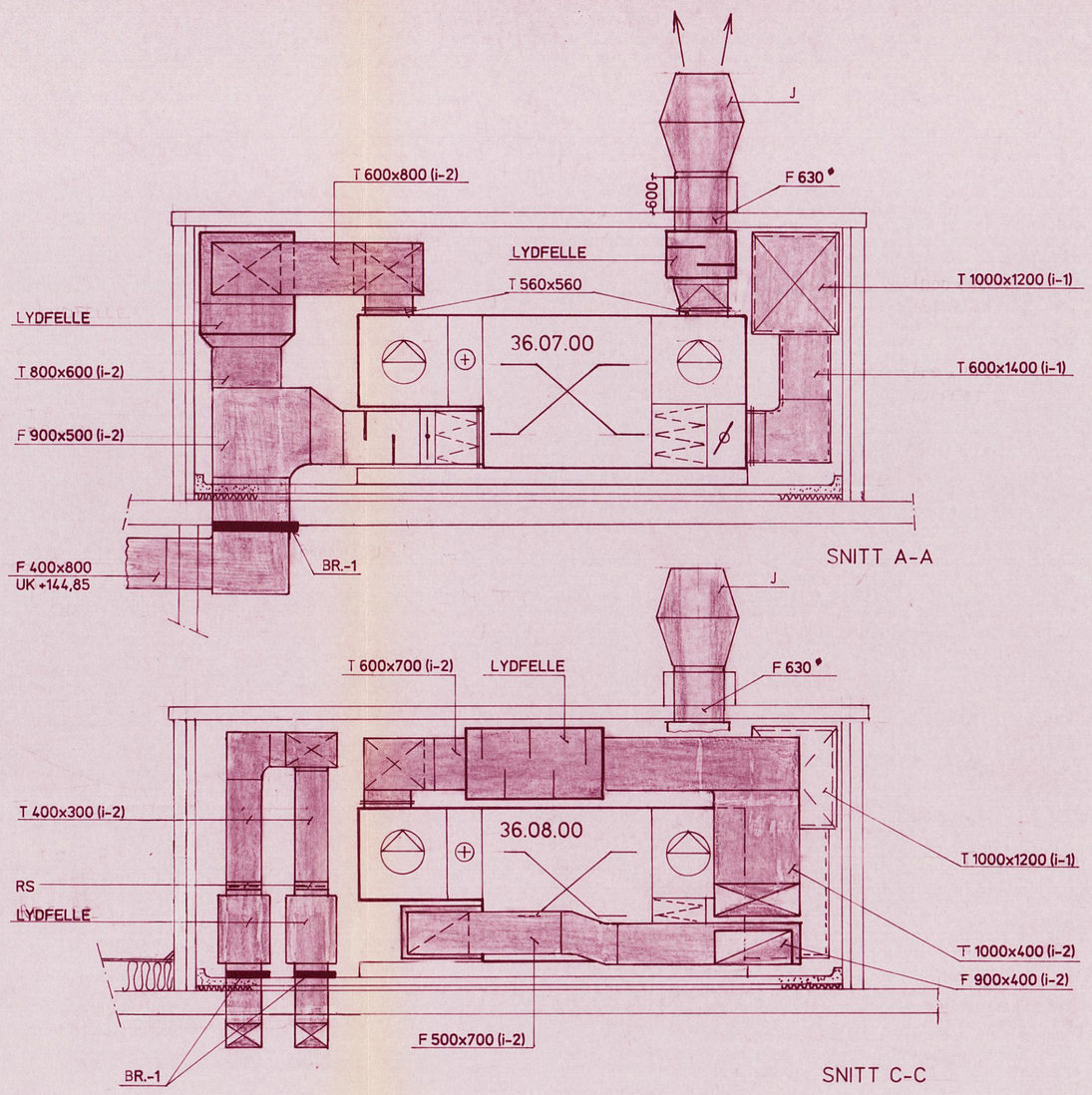

SNITT A-A

SNITT C-C

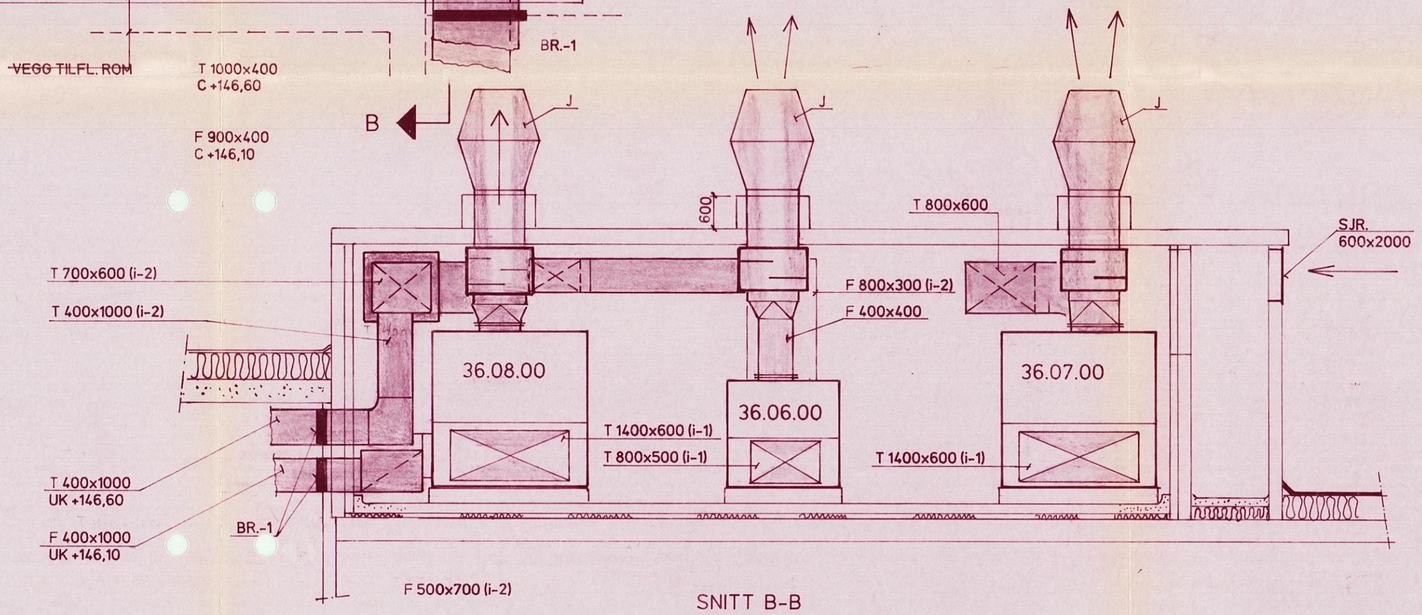

SNITT B-B

SKARNES VIDEREGÅENDE SKOLE

ØMF TOTAL ENTREPRISE

Ø.M.FJELD A.S
PB. 813 2201 KONGSVINGER TLF. 066 15022 TELEFAX 19796

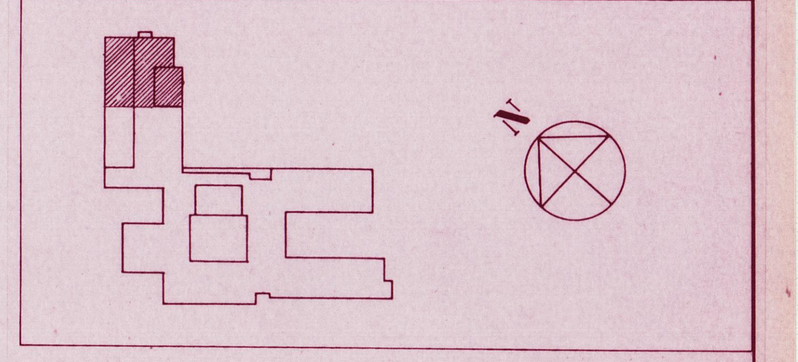

SPESIFIKASJON

SYSTEM NR.	LUFTMENGDE	
SYSTEM 36.06.00	+ 4100 m³/h	- 3900 m³/h
SYSTEM 36.07.00	+ 7500 m³/h	- 7600 m³/h
SYSTEM 36.08.00	+ 8100 m³/h	- 6300 m³/h

INDEKS	REVISJON	DATO-SIGN.
B	SUPLERT MED VARMELEDNINGER	24.2.89
A	PÅFØRT TN. OG TAPPEKRAN	27.12.88

SKARNES VIDREGÅENDE SKOLE
DEL G
VVS-ANLEGG VENTILASJON.
TEKNISK ROM PÅ TAK

TEGNET. 27.7.88
MÅLEST. 1:50
MRK.
REVISJON B.
TEGN. NR. 691.85

RÅDGIVENDE INGENIØR I VVS TEKNIKK
Geir Winje Olsen
Eidemsgate 1 Postboks 228 2201 Kongsvinger
Telefon 066 – 15285

~~FORELØBIG TEGN. DAT.: 27 07 88~~

Rev.	Antall	Forandring	Sign.	Dato

Prosjekt: SKARNES VIDEREGÅENDE SKOLE

Prosjektdel: TEKNISK ROM PÅ TAK DEL G

Byggherre: HEDMARK FYLKESKOMMUNE.

LM Lars Myhre as
MNIF – MRIF
Rådgivende ingeniører VVS
Marcus Thranesgt. 2
Postboks 4257 Torshov
0401 Oslo 4
Tlf. (02) 38 20 90
Fax. (02) 37 11 64
Avd. Østfold:
Orud
1892 Degernes
Tlf. (09) 22 76 07

Prosj. nr.:	Prosjektansvarlig: I.N.	VVS
Arkivnr.:	Konstruktør:	Dato:
Kontroll:	Tegner:	Målestokk: 1:50
Tegn. nr.: 1579.01		Rev.: