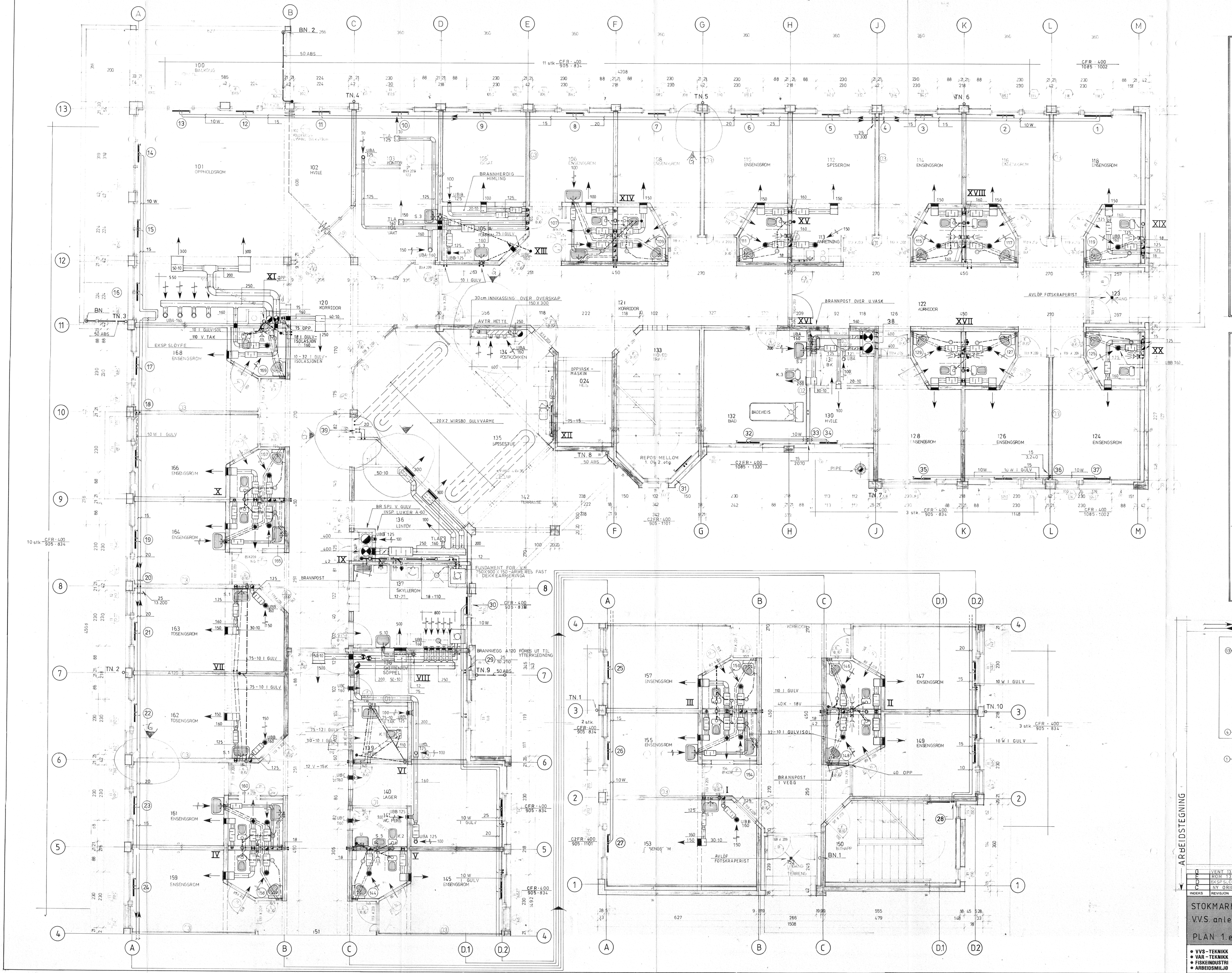

VENTILASJONSANLEG I PASIENTBAD I 1.etasje

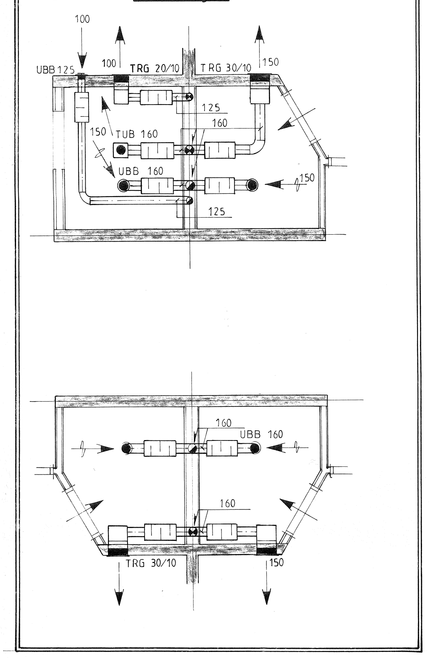

SANITÆRANLEGG I PASIENTBAD
75 - 110 mm avlöp stöpes inn i dekke

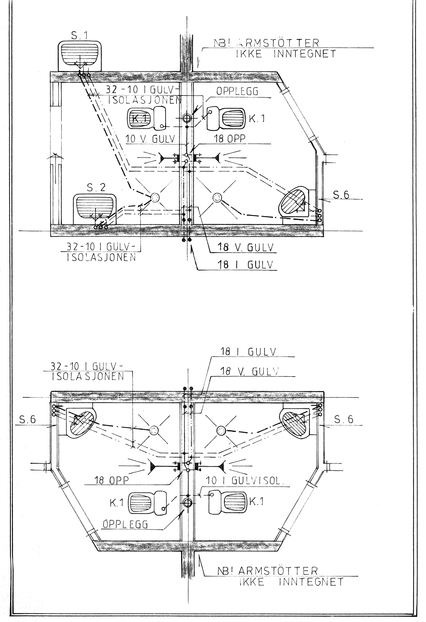

PILENE ER SYMBOL FOR VARMELEDNINGER OG ANGIR IKKE STRØMNINGSRETNINGEN

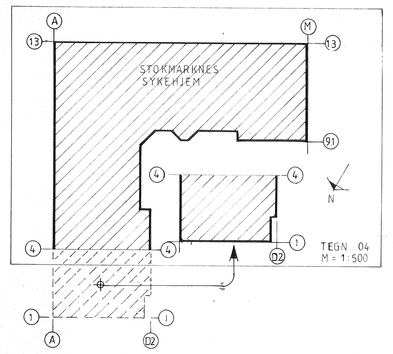

ARBEIDSTEGNING

INDEKS	REVISJON	DATO/RETTET AV
G	VENT 134 - 135 RØRL C/10 - A/6 - G/13	2.3.85
E	RØM 136 - 153	31.12.84
D	EKSPSLØYFER - BALKONGNEDLØP - NR PA SERVANTER - FUNDUM	12.10.84
C	NY ORIGINAL - ERSTATTER TEGNING nr 04 B OG nr 10	17.9.84

STOKMARKNES SYKEHJEM
V.V.S. anlegg
PLAN 1.etasje

MÅLESTOKK 1:50

DATO/TEGN | DATO/KONTR

PROSJEKT NR 8238

TEGNING NR 04 G

• VVS-TEKNIKK • VAR-TEKNIKK • FISKEINDUSTRI • ARBEIDSMILJØ
SIVILINGENIØR MNIF GEIR HØIEM RÅDGIVENDE INGENIØRER
BODØ ... Storgt. 25 - Tlf. (081) 22000
NARVIK ... Kongensgt. 44 - Tlf. (082) 43205
SVOLVÆR ... Sivert Nilsens gt. 18 - Tlf. 808