SF1 Planskisse

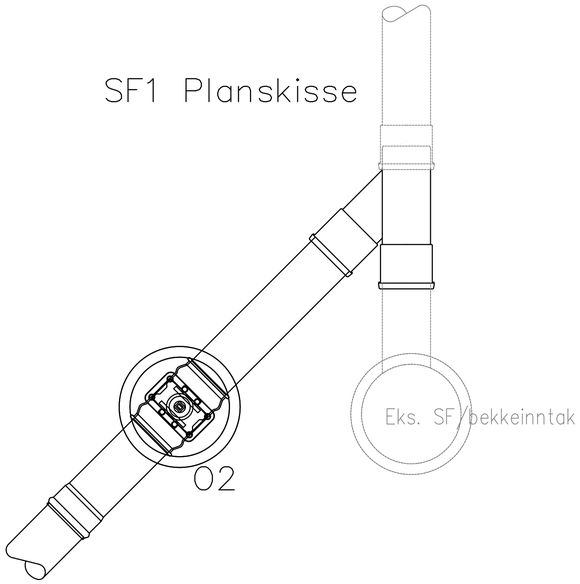

Se plan og lengdesnitt
for komplett trase

SF2 Planskisse

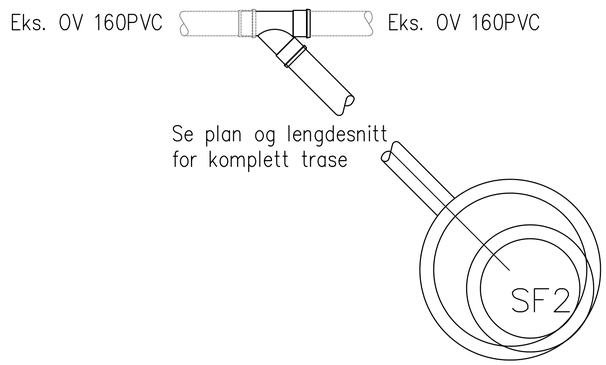

Se plan og lengdesnitt
for komplett trase

SF1, SF2, SF3, SF4, SF5 OG SF6 MED KUPPELRIST I VEGGRØFT

DN1000 betong sandfangkum, Ø650 støpejern ramme og kuppelrist.

Innvendig sandvolum min 0,8m3.

SF1: Ø315 dykker, utløp via O2 til eks PVC 315 med grenrør PVC/PP 315/315.
SF2: Ø160 dykker, utløp til eks PVC 160 med grenrør PVC/PP 160/160.
SF3, SF4 og SF5: Ø160 dykker, utløp til eks PVC 160.
SF6: Ø160 dykker, utløp via O5 til eks BET200 med overgang 160PVC/200BET og grenrør BET 200/160.

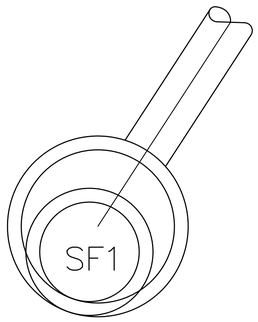

SF6 Planskisse

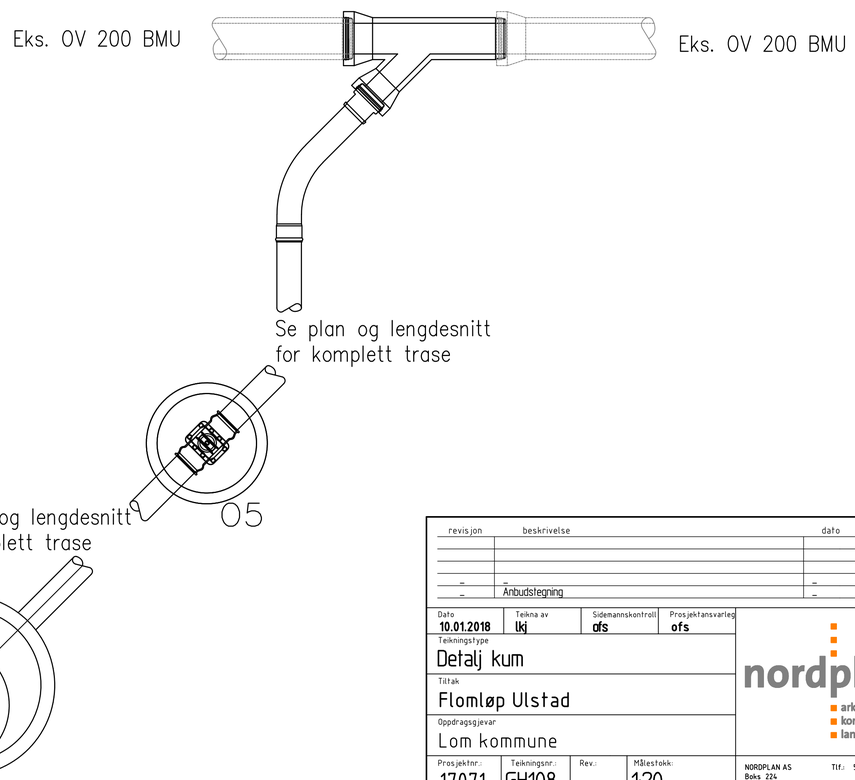

SF3, SF4 og SF5 Planskisse

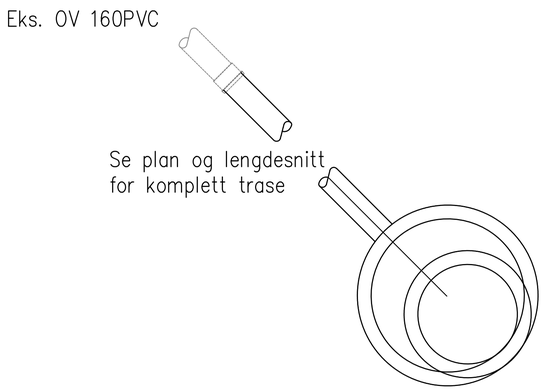

revisjon	beskrivelse	dato	sign/kontr
–	–	–	–
–	Anbudstegning	–	–

Dato	Teikna av	Sidemannskontroll	Prosjektansvarleg
10.01.2018	lkj	ofs	ofs

Teikningstype: Detalj kum

Tiltak: Flomløp Ulstad

Oppdragsgjevar: Lom kommune

Prosjektnr.:	Teikningsnr.:	Rev.:	Målestokk:
17071	GH108		1:20

nordplan
arkitektur
konstruksjon
landskap

NORDPLAN AS
Boks 224
Eidsgata 45
6771 Nordfjordeid

Tlf.: 57 88 55 00
Epost: post@nordplan.no
Web: www.nordplan.no