Prinsipp stengeventil OV–system O2, O3, O4 OG O5

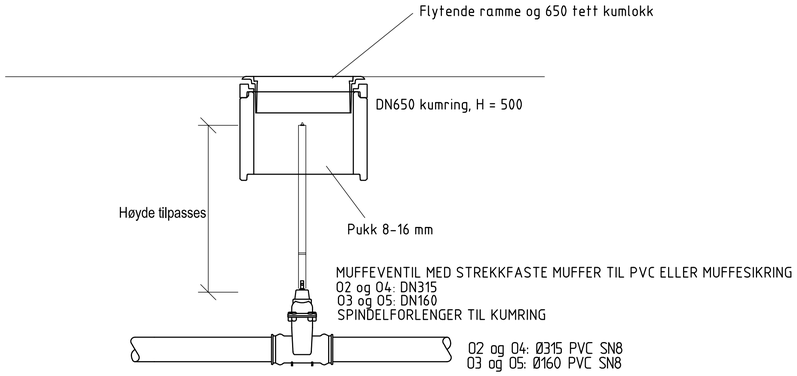

Navn	Materiale	Dim/Bredde	Kjegle Bredde	Kjegle Høyde	Høyde innv. Kum	Kotehøyde topp
O1	Betong	1 600	650	500	3.19	422.88
O2	Spindelforlenger med betongring	650	650	500	1.76	417.67
O3	Spindelforlenger med betongring	650	650	500	1.72	426.37
O4	Spindelforlenger med betongring	650	650	500	1.95	436.90
O5	Spindelforlenger med betongring	650	650	500	1.70	433.75
SF1	Betong	1 000	650	500	1.98	421.20
SF2	Betong	1 000	650	500	2.01	436.24
SF3	Betong	1 000	650	500	1.88	440.28
SF4	Betong	1 000	650	500	1.81	443.56
SF5	Betong	1 000	650	500	1.85	445.81
SF6	Betong	1 000	650	500	1.83	433.66

SF1 MED KUPPELRIST I TILLØPSGRØFT, prinsippsnitt

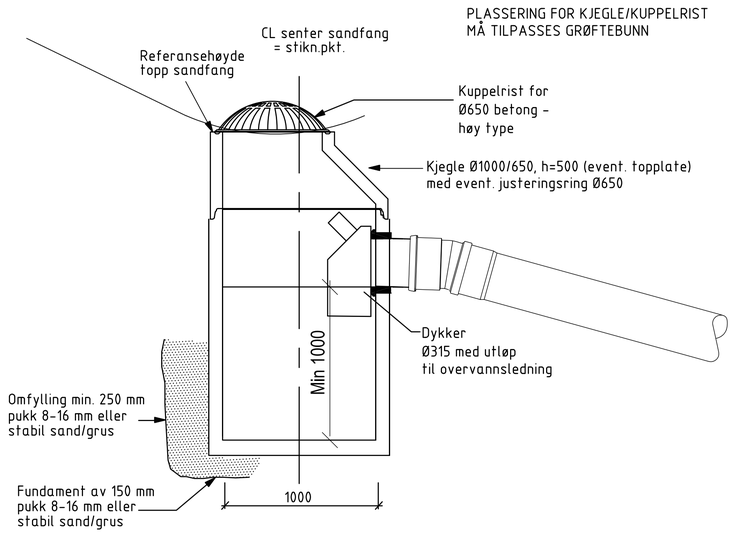

SF2, SF3, SF4, SF5 OG SF6 MED KUPPELRIST I VEGGRØFT

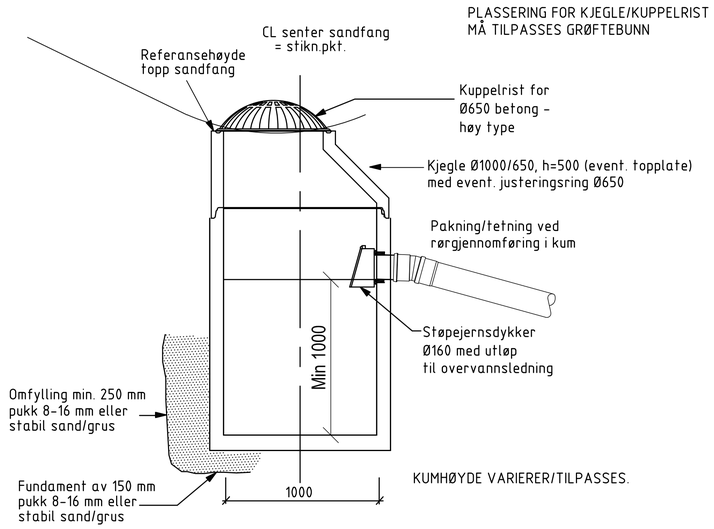

revisjon	beskrivelse	dato	sign/kontr
–	–	–	–
–	Anbudstegning	–	–

Dato	Teikna av	Sidemannskontroll	Prosjektansvarleg
10.01.2018	lkj	ofs	ofs

Teikningstype
Detalj kum

Tiltak
Flomløp Ulstad

Oppdragsgjevar
Lom kommune

Prosjektnr.:	Teikningsnr.:	Rev.:	Målestokk:
17071	GH107		1:20

nordplan
arkitektur
konstruksjon
landskap

NORDPLAN AS
Boks 224
Eidsgata 45
6771 Nordfjordeid

Tlf.: 57 88 55 00
Epost: post@nordplan.no
Web: www.nordplan.no