01 Planskisse

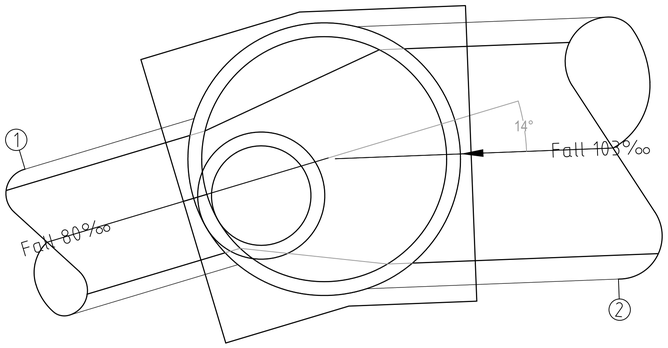

DN1600 betongkum, Basal type 4 el. tilsvarende. Betong renneløpskum med DN800–DN1400 renneløp, 14° retningsforandring (DN1400 innløp og DN800 utløp).

Kummen tilpasses leverandøren sin løsning og produksjon for denne typen bunnseksjon. Det er viktig med god hydraulisk utforming for renneløpene.

Topp kum kote 422,88.
Innvendig bunn kote 419,69

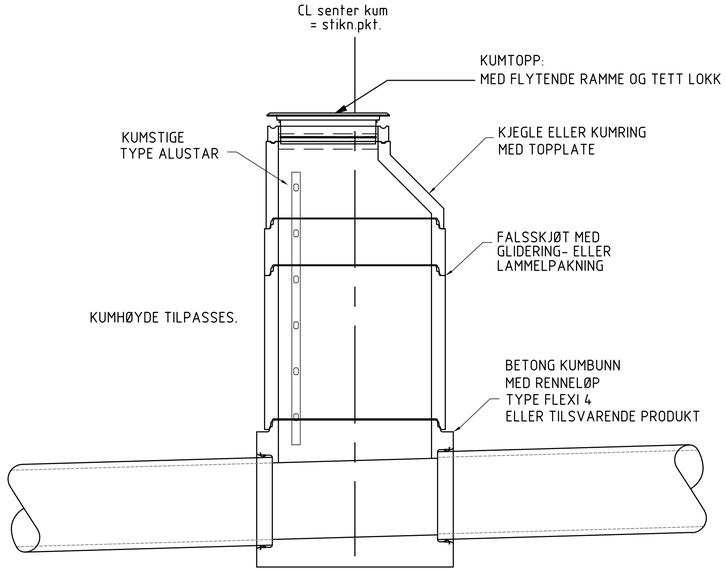

PRINSIPPSNITT

NEDSTIGNINGSKUM/RENNEKUM 01

BTG1400 kryssing Ulstadvegen – 5° langbend

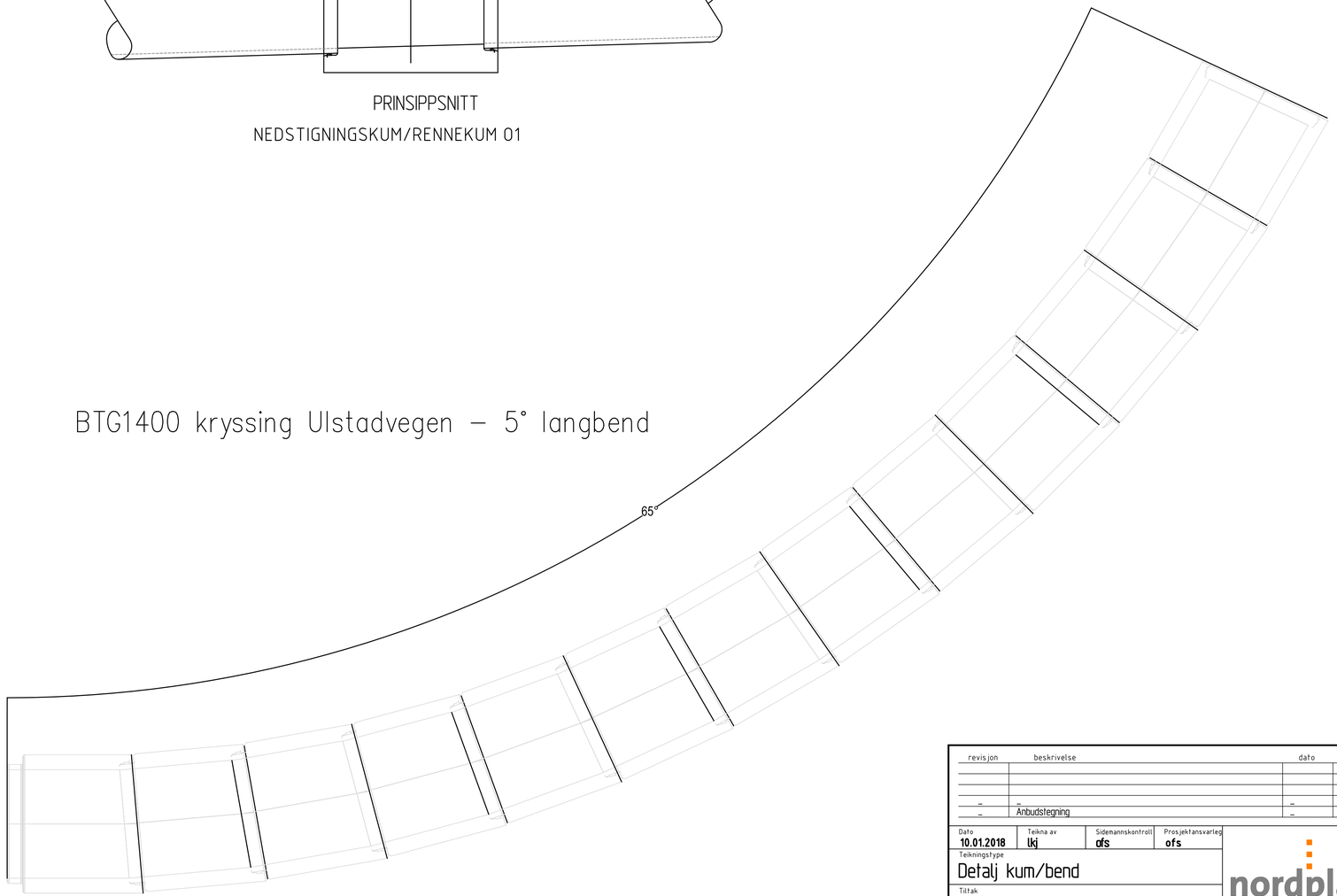

revisjon	beskrivelse	dato	sign/kontr
–	–	–	–
–	Anbudsfegning	–	–

Dato	Teikna av	Sidemannskontroll	Prosjektansvarleg
10.01.2018	lkj	ofs	ofs

Teikningstype
Detalj kum/bend

Tiltak
Flomløp Ulstad

Oppdragsgjevar
Lom kommune

Prosjektnr.:	Teikningsnr.:	Rev.:	Målestokk:
17071	GH106		1:20

nordplan
arkitektur
konstruksjon
landskap

NORDPLAN AS
Boks 224
Eidsgata 45
6771 Nordfjordeid
Tlf.: 57 88 55 00
Epost: post@nordplan.no
Web: www.nordplan.no