VM003 320.003		
System	Kode	Komponenttype
320.003	SB	Ventil modulerende
320.003	SM	Avstengningsventil
320.003	SV	Reguleringsventil m måleuttak

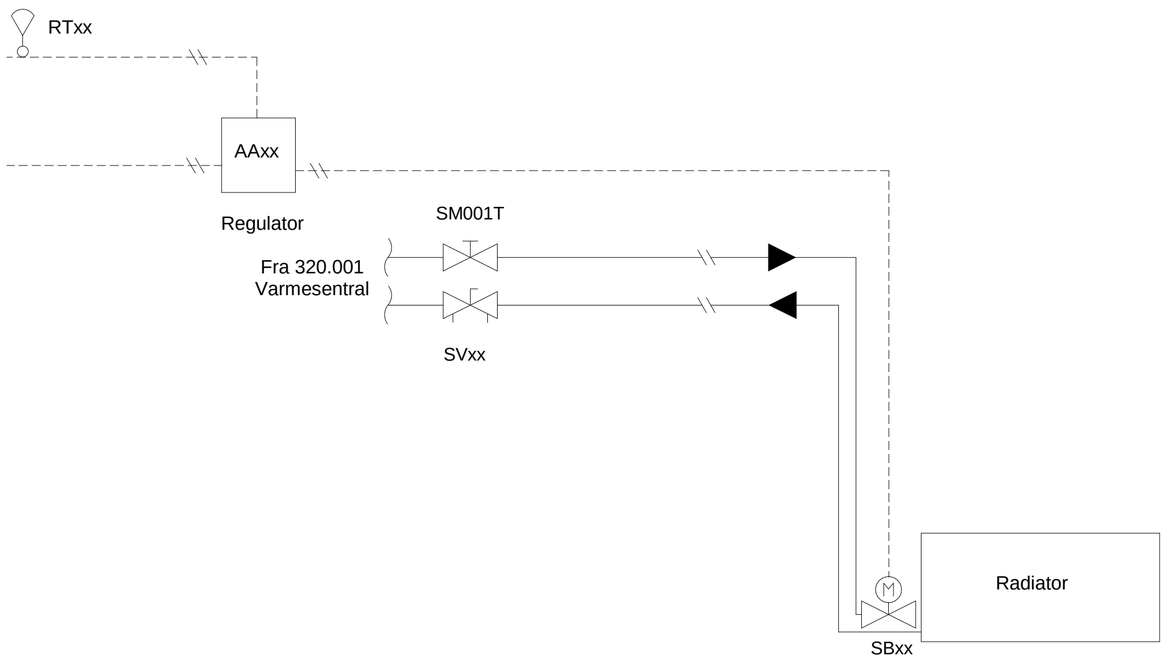

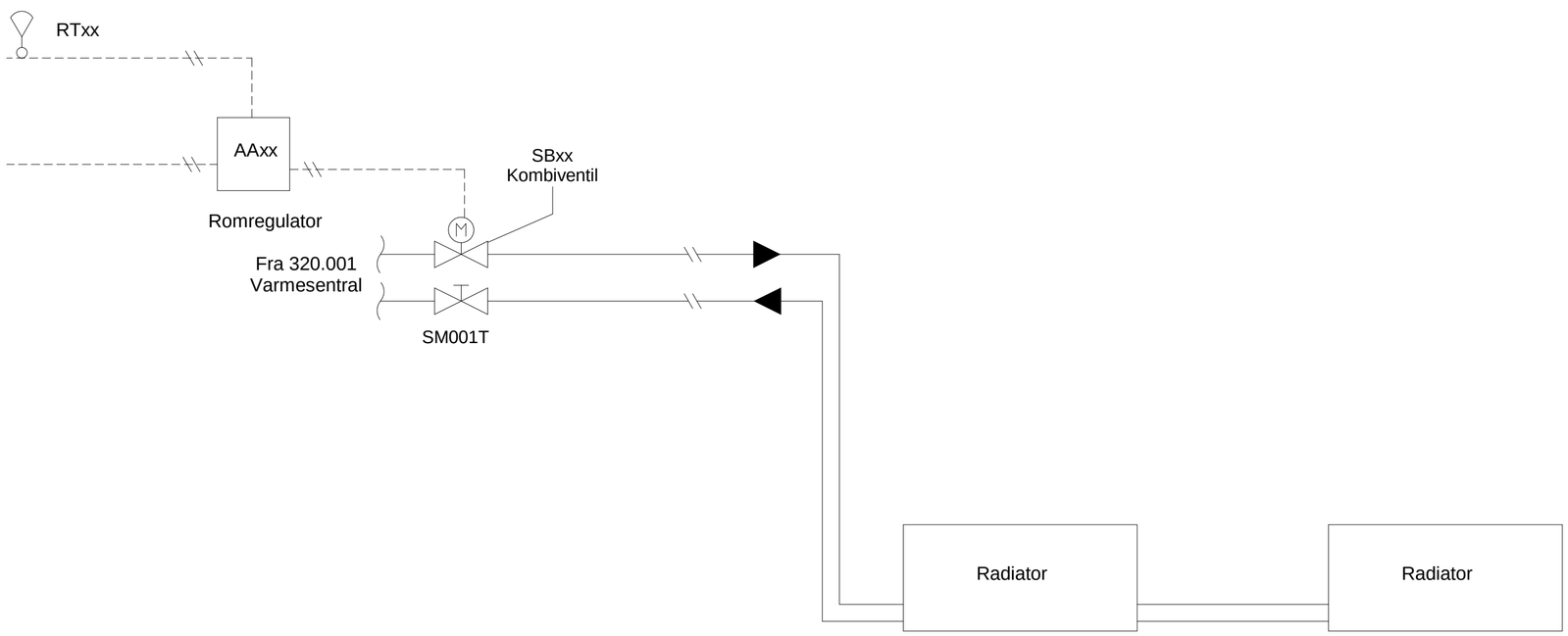

Rev.	Tekst:	Rev.dato:	Tegn.	Kontr.
A-01	Anbudstegning	05.03.18	HB	TH

Anbudstegning

asplan viak

Prosjekt:
Kabelvåg oppvekstsenter

Oppdragsgiver:
Vågan Eiendom KF

Systemskjema

320.003 Radiatorstyring

Prinsipp

Oppdragsleder:
KAM

Oppdragsnr.:
612759-01

Målestokk
--

Arkformat:
A2

Tegn. nr:
V M - 320 003
Fag Type Etg. Løpenr.

Rev.
A-01

#Bikubeegenskaper; Oppdrag=612759-01; Revisjonsdato=05.03.18; Revisjonskommentar=Anbudstegning; Målestokk=--; Arkformat=A2;Tittel=Systemskjema;320.003 Radiatorstyring;Prinsipp;Dokumentnavn=V M - 320 003#