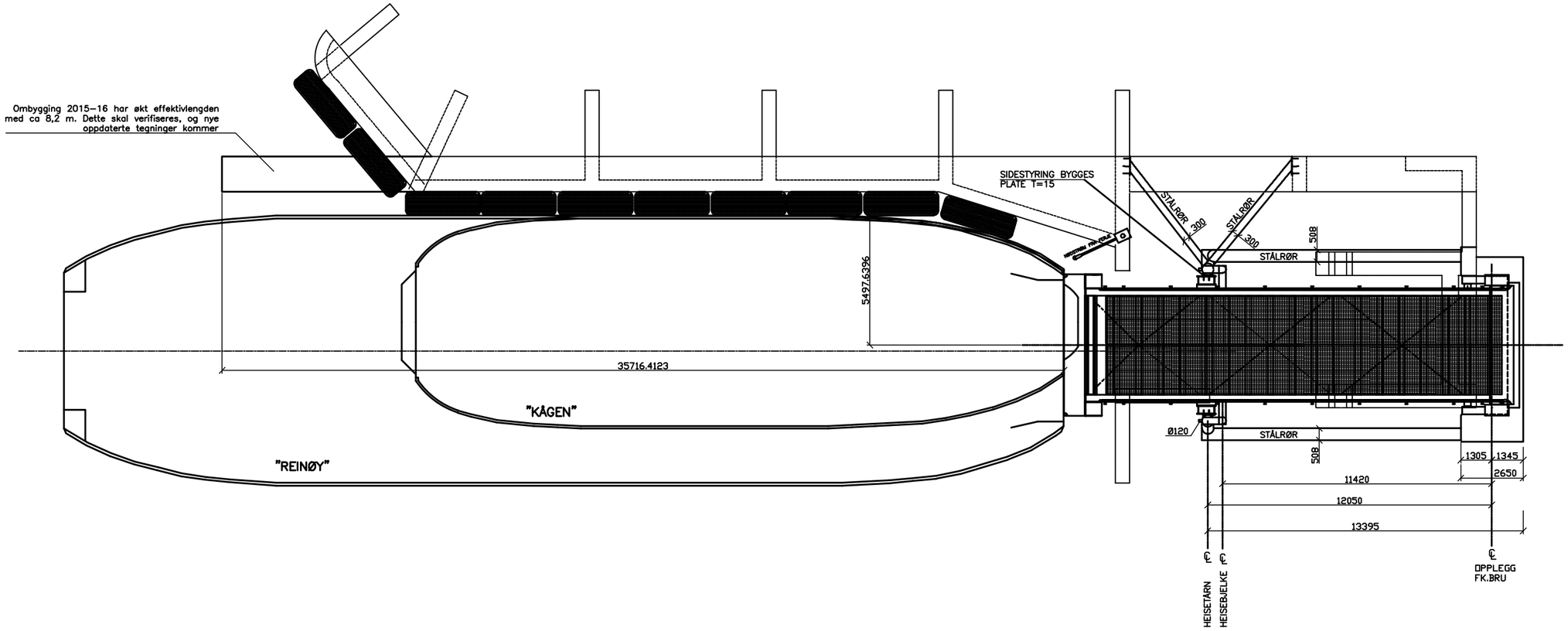

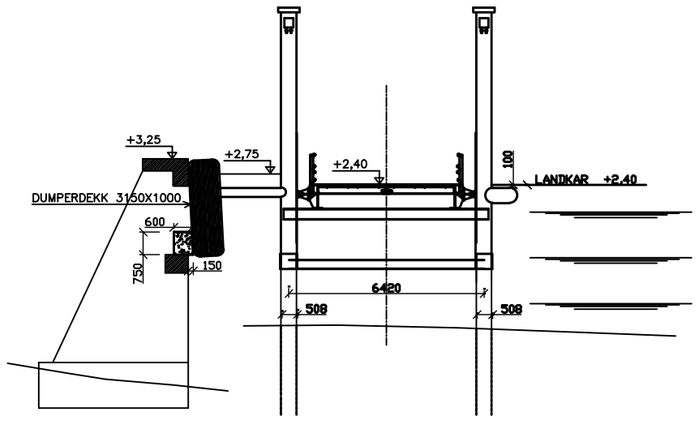

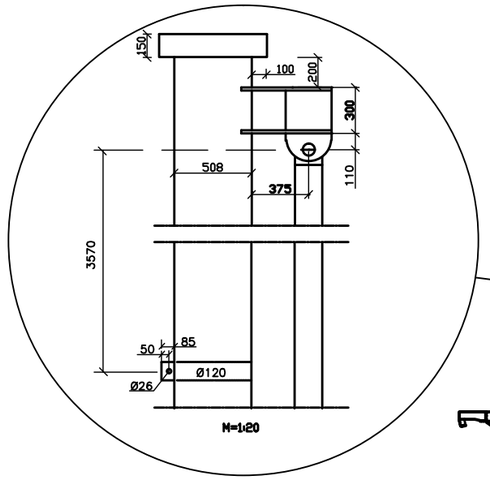

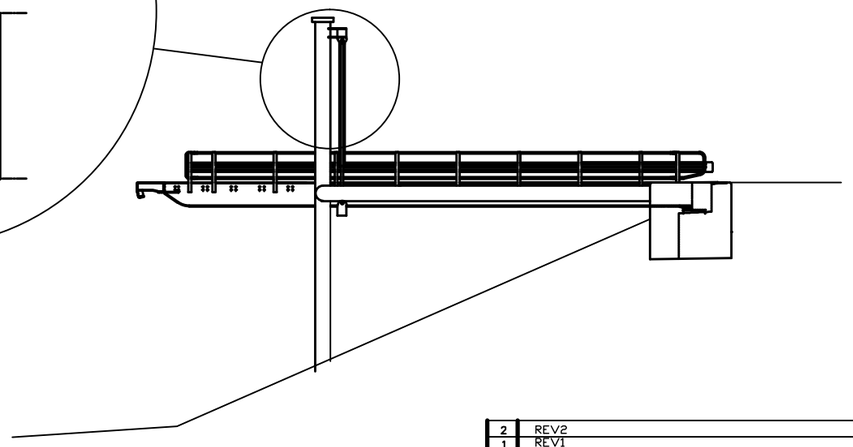

Rev.	Endring – erstatning	Dato	Sign.
2	REV2		X
1	REV1		X

Statens vegvesen
Troms

Tegn.	17/7–95. LDA
Saksb.	
Ark.	

REINSKAR FERJEKAI

NY FERJEKAIBRU 4,5x18
OMBYGGING AV FENDERVERK
OVERSIKTSTEGNING

MÅLESTOKK: 1:100

Ark.nr

Statens vegvesen Møre og Romsdal

Tegn.nr