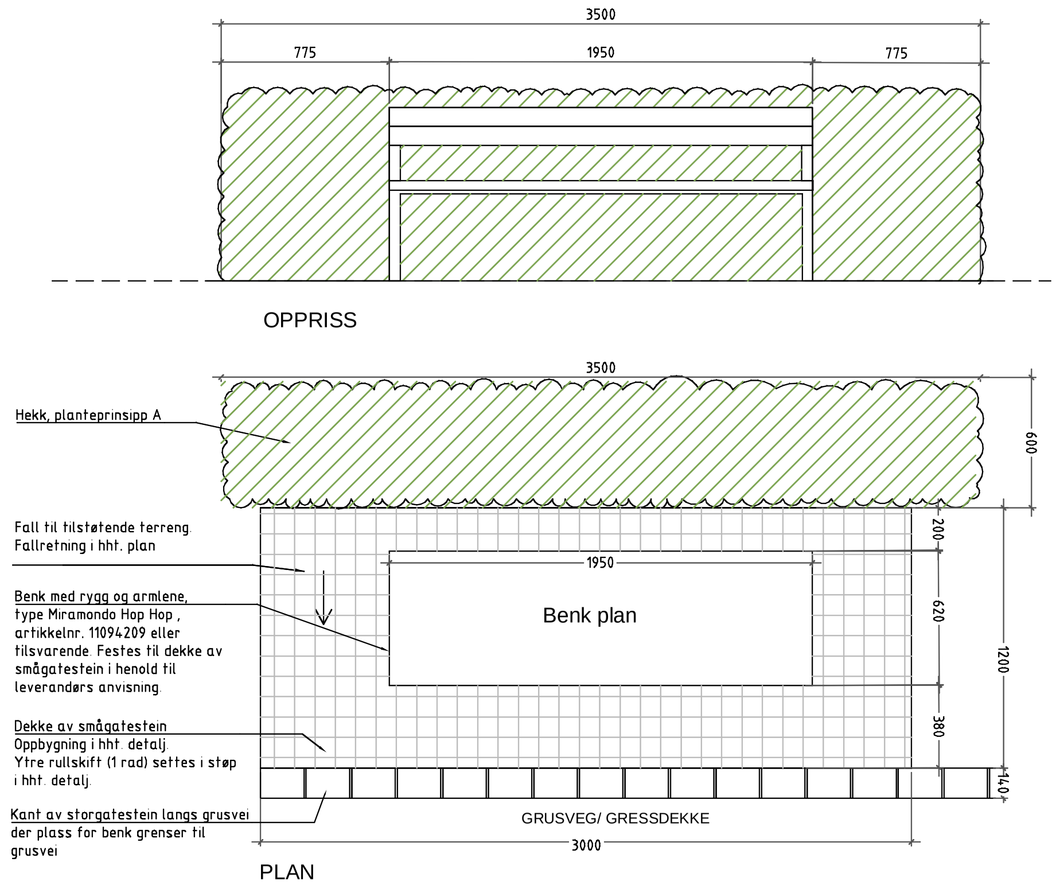

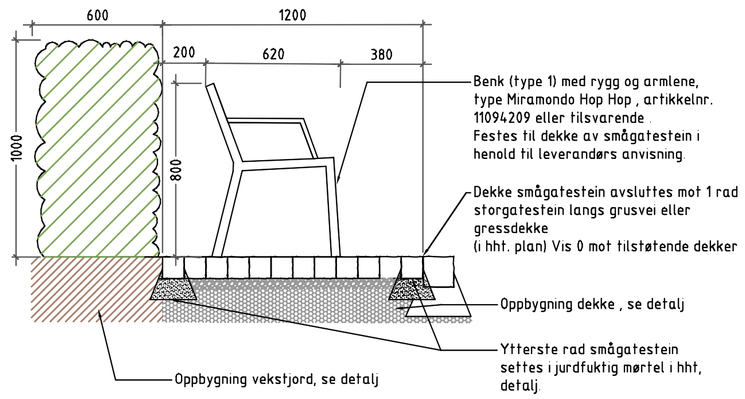

SITTEPLASS MED BENK I STÅL PÅ DEKKE AV GATESTEIN
OPPRISS, PLAN, SNITT M1:20

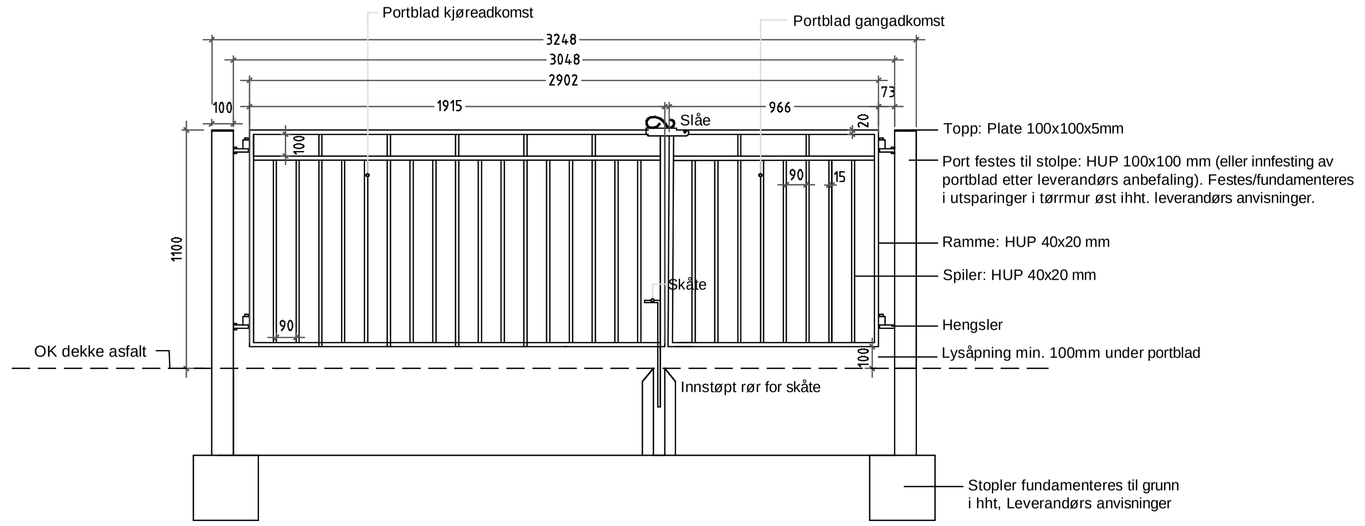

PORT I TØRRMUR VED ADKOMST , OPPRISS M1:20

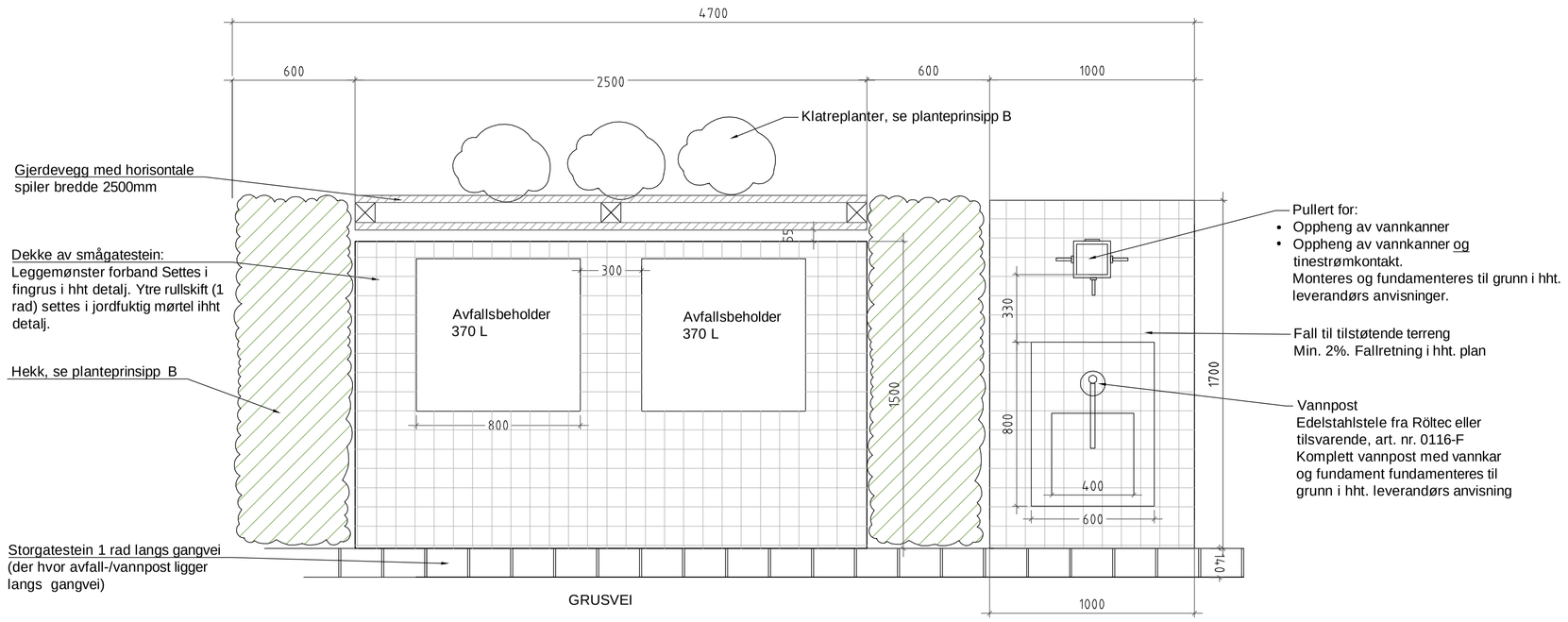

AVFALLSPOST/ VANNPOST PÅ DEKKE AV GATESTEIN
PLAN M1:20

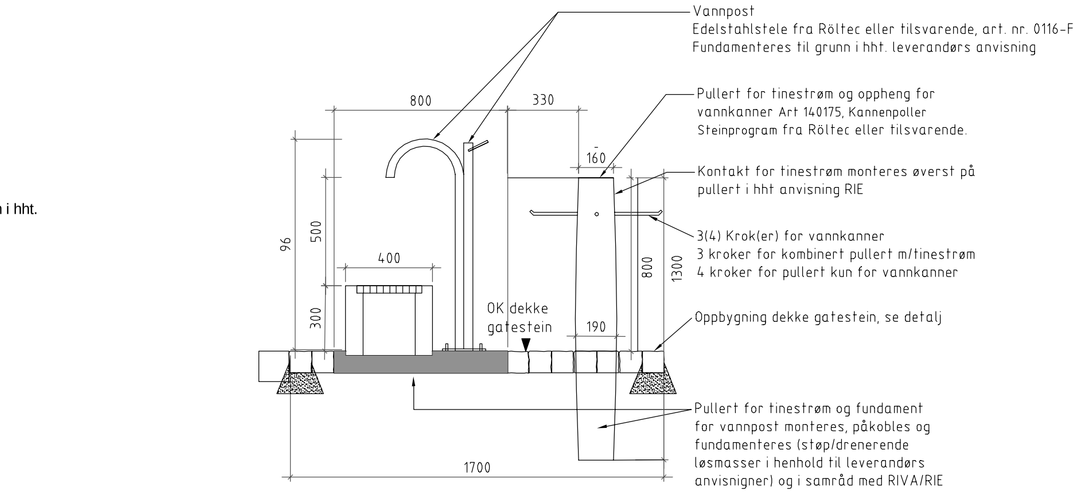

VANNPOST OG PULLERT FOR TINESTRØM OPPRISS M1:20

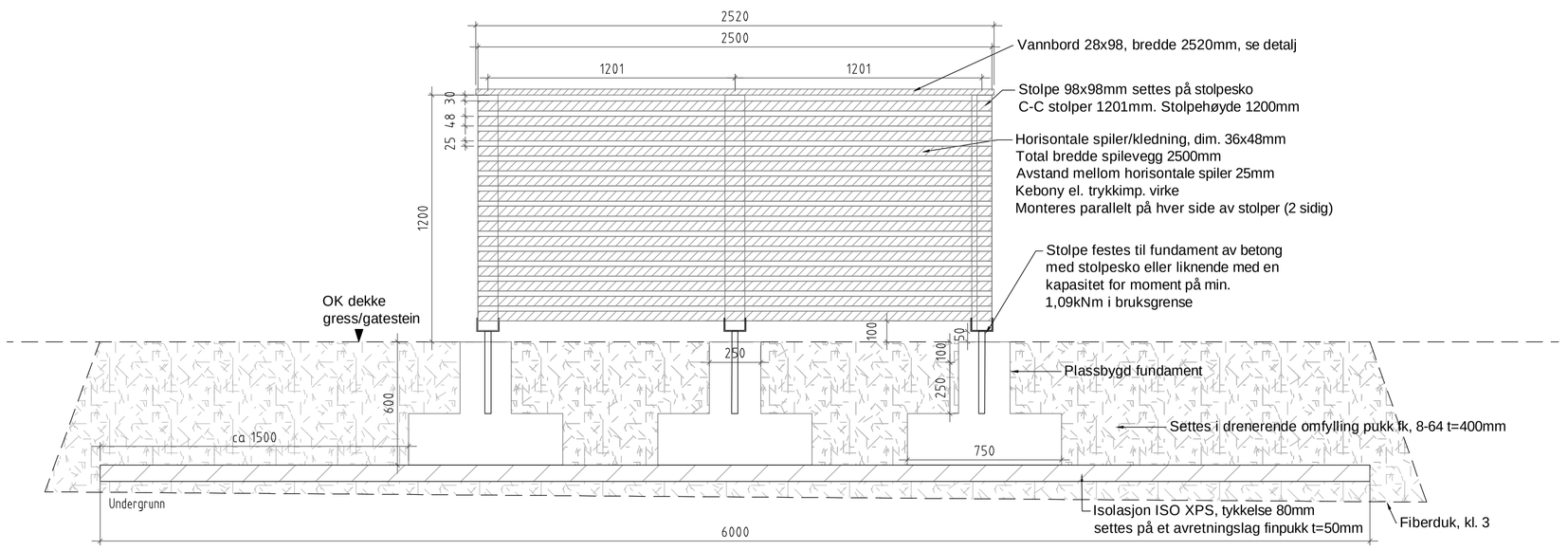

GJERDEVEGG AVFALLSPOST OPPRISS M1:20

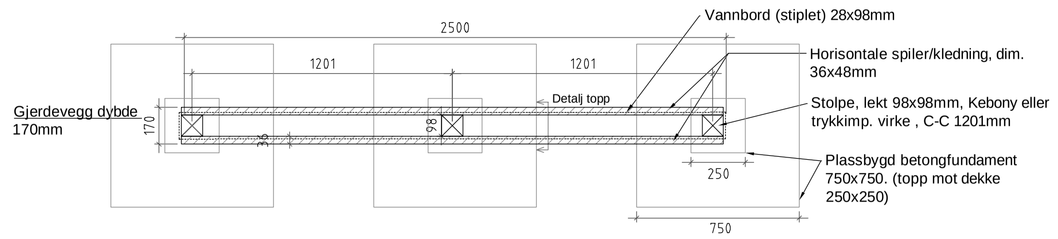

GJERDEVEGG AVFALLSPOST PLAN M1:20

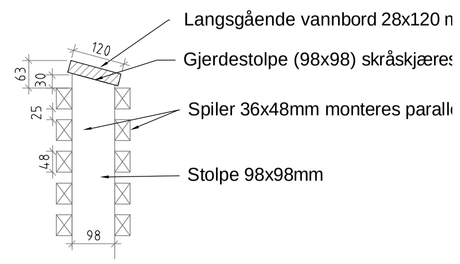

GJERDEVEGG VED AVFALLSPOST DETALJ TOPP M1:10

Tegningsnummer:	Revisjon:
	-

Rev.	Tekst:	Rev.dato:	Kontr:
-			
-			
-			
-			
-			
-			
-			
-			

HENVISNINGER:

Landskapsplan oversikt: L001
Teknisk plan 1-3: L002-L004

VA: GH-tegninger
RIE: IN-tegninger

TILBUDSTEGNING

Prosjekt:
Frogner kirkegård
Oppdragsgiver:
Lier kirkelige fellesråd

Detaljer
Port, benk, avfallspost/vannpost

RAMBØLL

Oppdragsleder:	Tegn:	Målestokk
TOHE	EFR	Varierer (A1)
Oppdragsnr.: 1350019009	Kontr: AGS	Dato: 05.09.2017

Tegn. nr: L - 007 (Fag Type Etg. Løpenr.)
Rev. -