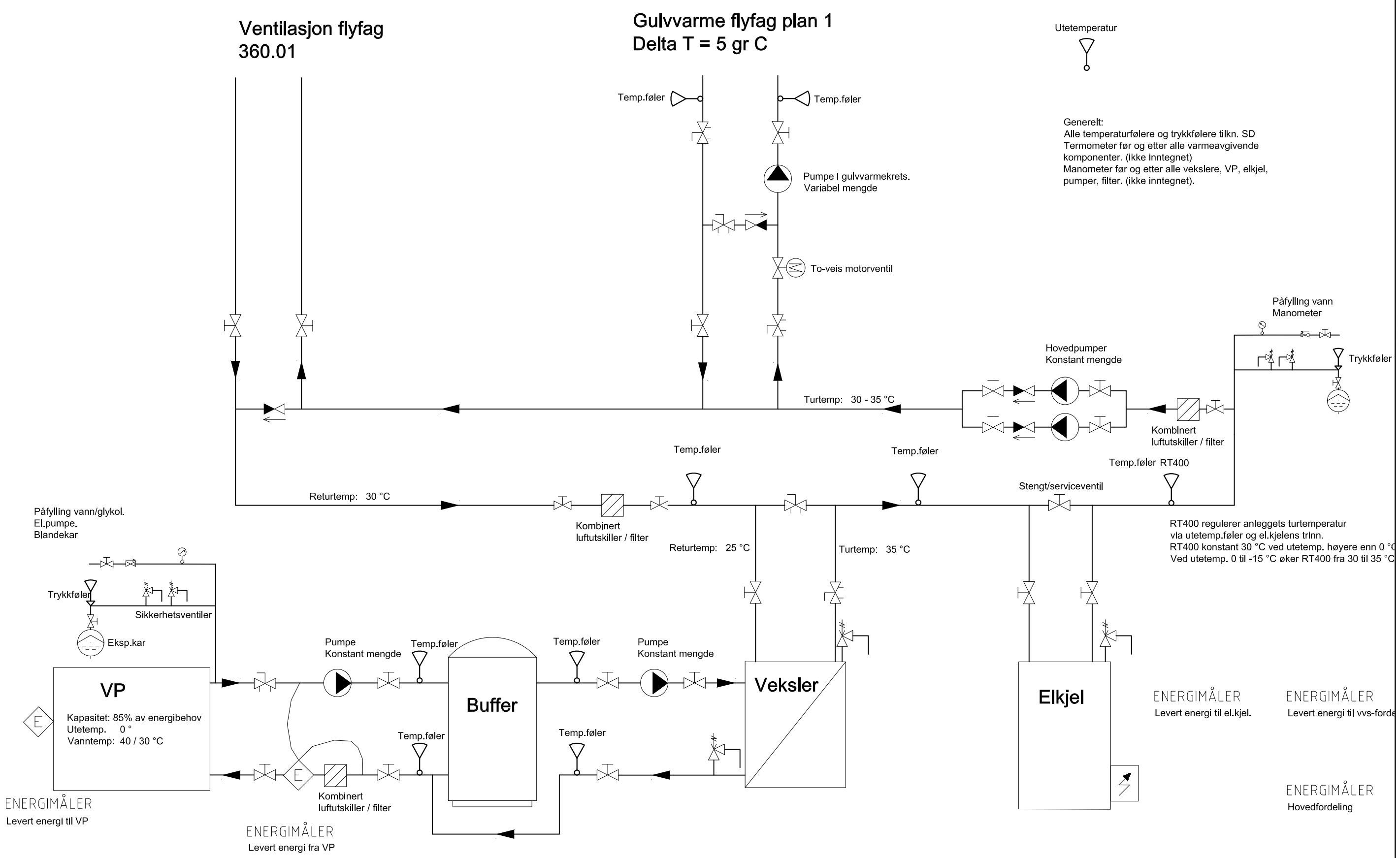


| Rev. | Beskrivelse | Dato | Tegn. | Kontr. | Godkj. |
|---|---|---|---|---|---|

Multiconsult
www.multiconsult.no

NORDLAND FYLKESKOMMUNE
Bodø vgs flyfag
System 320.01

| Status | Fag | Original format | Dato |
|---|---|---|---|
| ANBUD | 32 | | 07.10.16 |
| **Konstr./Tegnet** | **Kontrollert** | **Godkjent** | **Målestokk** |
| KB | PAS | PAS | |
| **Oppdragsnr.** | **Tegningsnr.** | | **Rev.** |
| 417654 | V-320-70-01 | | |

Z:\0417\417654\417654-03 ARBEIDSOMRÅDE\417654-07 RIV\417654-04 TEGNINGER\01 RIV\02 Gjeldende dwg\Systemskjema\V-320-70-01_Varmeanlegg flyfag.dwg, - Layout: (V-320-70-01), - Plottet av: peas, Dato: 2017.06.19 kl 11:15