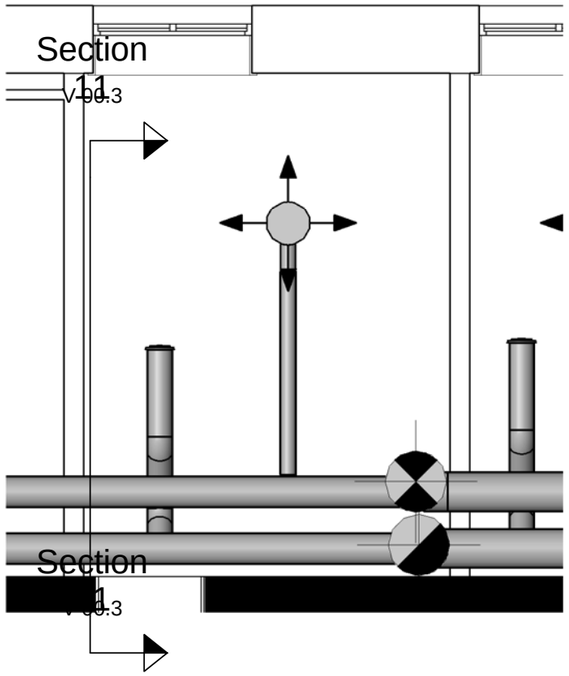

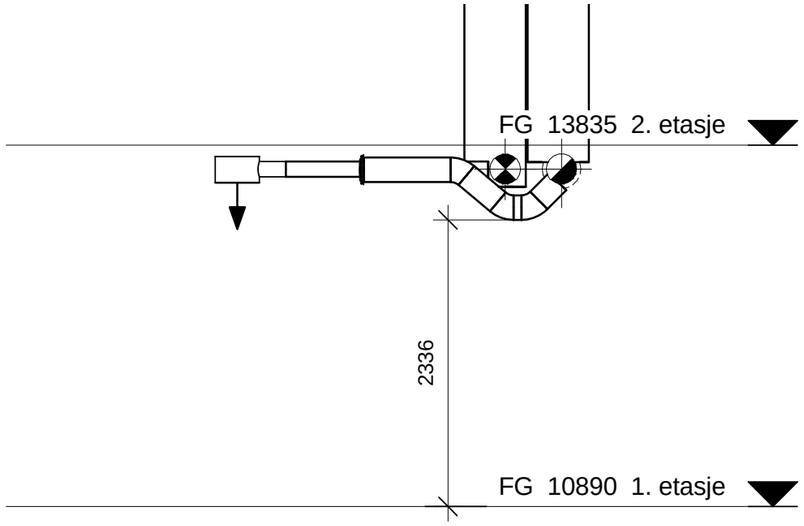

MERKNADER:

Nr.	Beskrivelse	Dato

HINNSTEIN

HINNSTEIN AS
Normannsgate 3
Postboks 563
9485 HARSTAD

Tlf.: 77 01 60 00
Fax. 77 01 60 01
e-post: post@hinnstein.no

Bankkonto: 4760 17 0400
Org.nr.: 888 458 182 MVA
web: www.hinnstein.no

Rådgivende ingeniører
BYGG-ANLEGG-ELEKTRO-VVS-SAMFERDSEL-KOMMUNALTEKNIKK-PROSJEKTADM

Tiltakshaver

NLSH Vesterålen

Prosjekt

NLSH Stokmarknes K-fløy

Tegn.art.

Snitt 1.etg

Ventilasjon-utkast

Dato	220217	Mål	1 : 50
Sign		Prosjektnr.	2017013
Tegnet av	RIJ		
Kontr.av	KS		
Tegningsnr.	V 00.3	Revisjon	

Filnavn

G:\Flyttbar disk\Nordlandssykehuset\Stokmarknes sykehus Revit 2016.rvt

22.02.2017 09:57:04