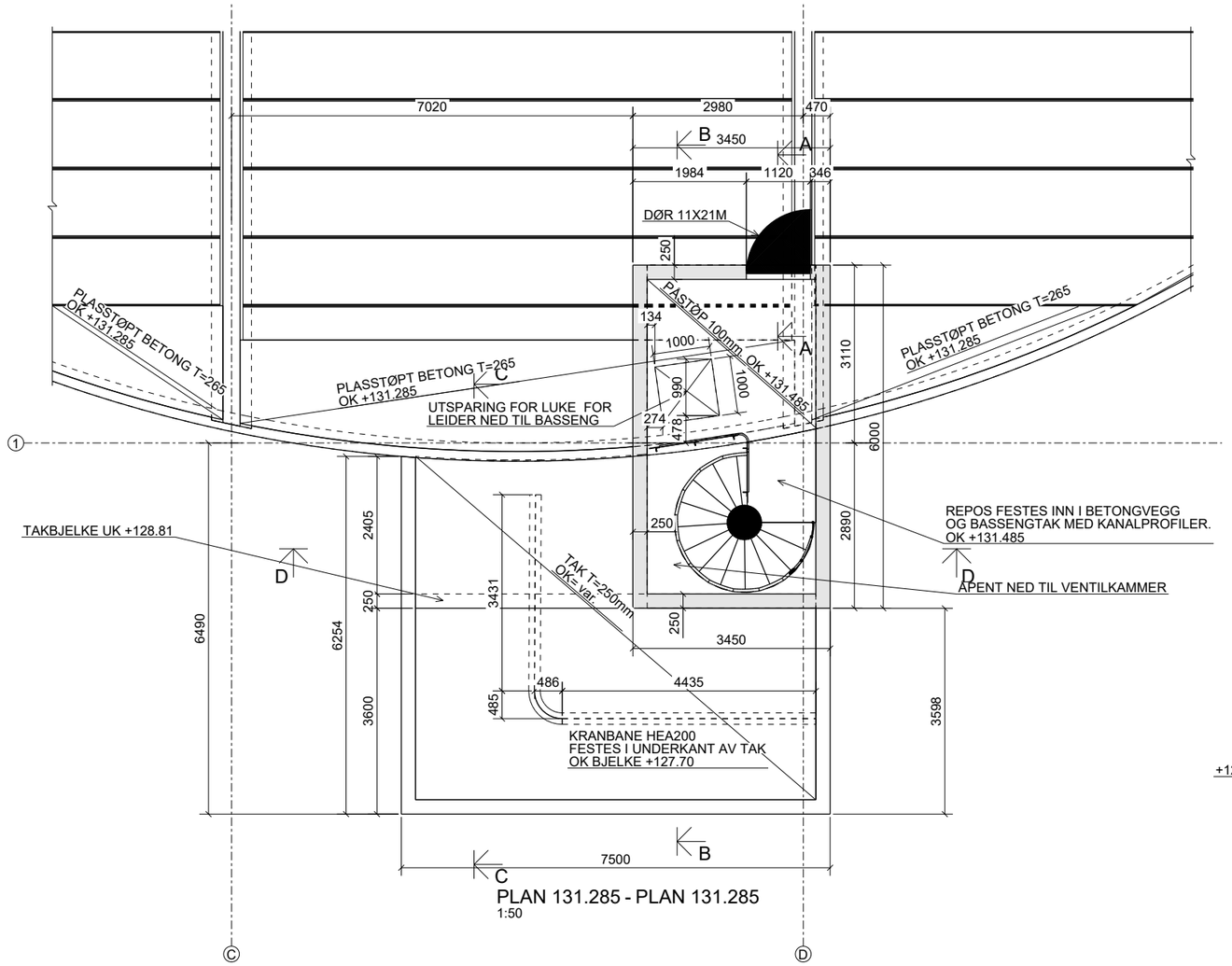


PLAN 131.285 - PLAN 131.285
1:50

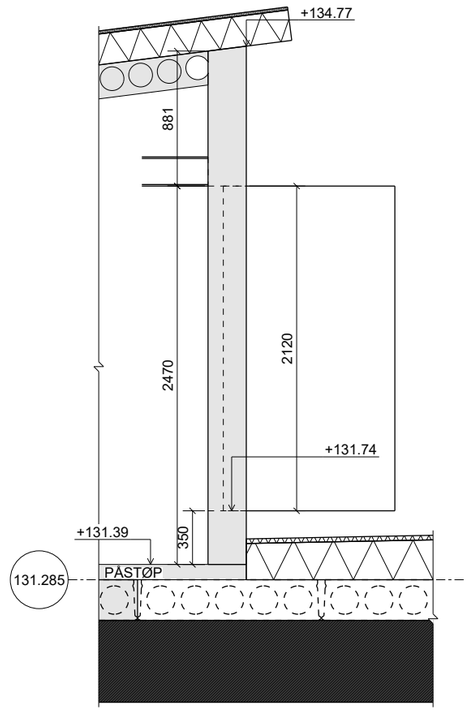


A - A
1:20

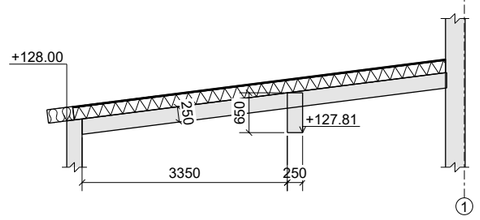


C - C
1:50

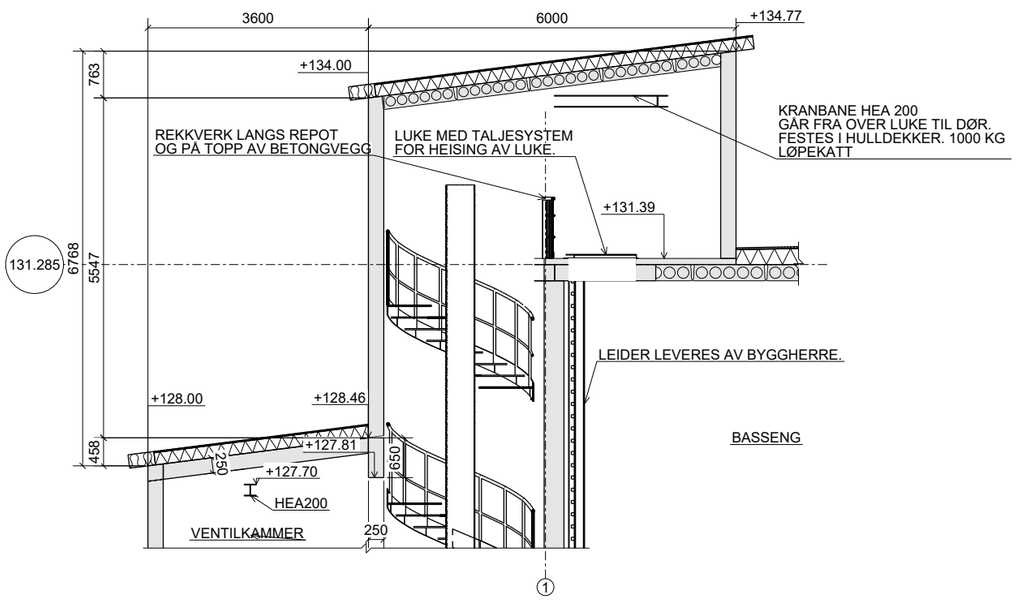


B - B
1:50

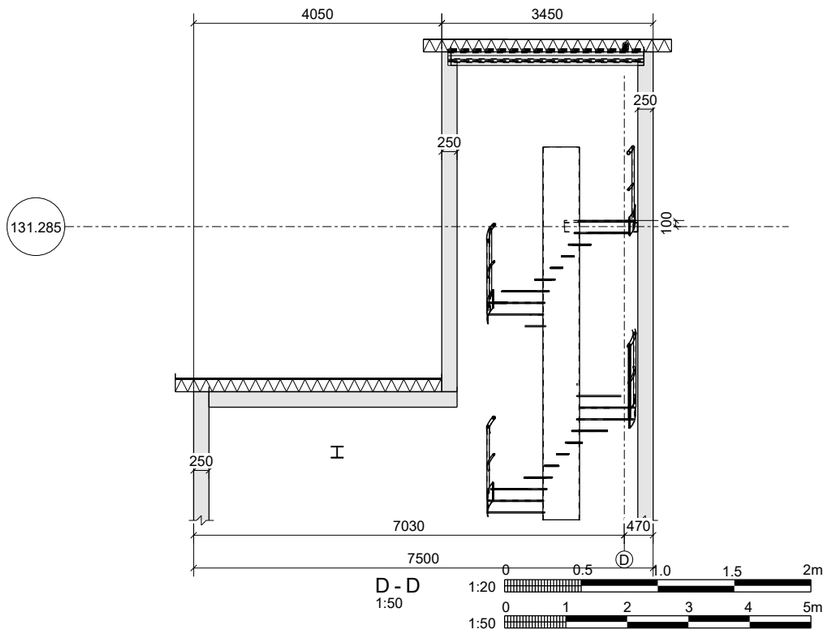


D - D
1:50

1:20 0 0.5 1.0 1.5 2m
1:50 0 1 2 3 4 5m

## ANVISNINGER:

1. Generelt
   - Utførelse i henhold til teknisk beskrivelse, NS 3420, NS13670
     +NA og NS-EN 1992-1-1+NA

2. Forskaling
   - Forskalingsoverflate Glatt
   - Alle synlige hjørner avfases med 23 mm trekantlist

3. Betong
   - Levetid 100 år
   - Fasthetsklasse:
     Ventilkammer og trapperom B35
     Basseng B45
   - Bestandighetsklasse:
     Ventilkammer og trapperom M60
     Basseng M45
   - Eksponeringsklasse:
     Vetilkammer og trapperom, vegger XC1
     Ventilkammer og trapperom, fund. XC2
     Basseng XC2
   - Kloridklasse Cl 0,10
   - Utførelse og kontroll Utførelsesklasse 2
   - Geometriske toleranser Toleranseklasse 1
   - Overflatebearbeiding Se teknisk beskrivelse

4. Stål
   - Stålsort og slagseighet: S355J2/S355J2H iht. NS-EN 10025 og NS-EN 10210-1
   - Utførelsesklasse: EXC2 iht. NS-EN 1090-2
   - Funksjonstoleranser: Klasse 1 iht. NS-EN 1090-2
   - Sveiser: Kilsveis a = 5 mm der annet ikke er angitt
   - Festeelementer for ikke-forspente skruerforbindelser iht. NS-EN 15048-1:
   - Skruer: 8.8 iht. NS-EN ISO 4014
   - Muttere: 8 iht. NS-EN ISO 4032
   - Skiver: 200 HV iht. 200 NS-EN ISO 7089
   - Skruer, muttere og underlagskiver skal være varmforsinket
   - Overflatebehandling:
     Overflater blåserenses til SA 2,5 iht. NS-EN ISO 8501-1
     All maling skal tilfredsstille holdbarhetsklasse M iht. NS-EN ISO 12944-1.
     Utvendige stålkonstruksjoner skal males og tilfredsstille korrosjonsklasse C3, iht. NS-EN-ISO 12944-2-5
     Innvendige stålkonstruksjoner skal males og tilfredsstille korrosjonsklasse C2, iht. NS-EN-ISO 12944-2-5
     Ståldeler i bassenger skal være i rustfristål

5. Radon - ikke behov for radon sperre

6. Frostisolasjon - byggetomt består av ikke telefarlige masser.

7. Vanntett støpeskjøt mellom vegger og bunnplate i basseng og ventilkammer. Brukes f.eksempel CEM-flex 100 eller tilsvarende.

8. Det skal brukes ca. 200mm avrettingslag under alle fundamenter

9. Påstøp- Betong som for bunnplater, armeres.

10. For rørinstallasjoner som skal støpes inn kfr. VA-tegninger.

11. Trekonstruksjoner
    - NS-EN 1995-1-1:2004+A1:2008+NA:2000
    - Fasthetsklasse C24

## HENVISNINGER:

Tegninger:
1. B-20-01 - BASSENG KOTE +125.00
2. B-20-02 - VENTILKAMMER KOTE +125.30
3. B-20-03 - VENTILKAMMER KOTE +122.00
4. B-20-04 - GULVSTØPEPLAN
5. B-20-05 - TAKPLAN
6. B-20-06 - HULLDEKKEPLAN
7. B-20-07 - TAK VETILKAMMER OG DEKKE OVER
8. B-40-02 - HOVEDSNITT
9. B-50-01 - HULLDEKKE OG BJELKER

| Revisjon | Dato | Beskrivelse | Utarbeidet | Fagkontroll | Godkjent |
|---|---|---|---|---|---|
| F01 | 2017-03-23 | For anskaffelse | KjFro | MoChr | MoChr |

Dette dokumentet er utarbeidet av Norconsult AS som del av det oppdraget som fremgår nedenfor. Opphavsretten tilhører Norconsult AS.
Dokumentet må bare benyttes til det formål som oppdragsavtalen beskriver, og må ikke kopieres eller gjøres tilgjengelig på annen måte eller i større utstrekning enn formålet tilsier.

Kristiansand kommune

Målestokk (gjelder for A1 format)
1:20 1:50

GRASÅSEN HØYDEBASSENG
PLAN
TAKPLAN VENTILKAMMER OG ROM OVER BASSENG

Norconsult

| Oppdragsnummer | Tegningsnummer | Revisjon |
|---|---|---|
| 5166069 | B-20-07 | F01 |

Tekla Structures