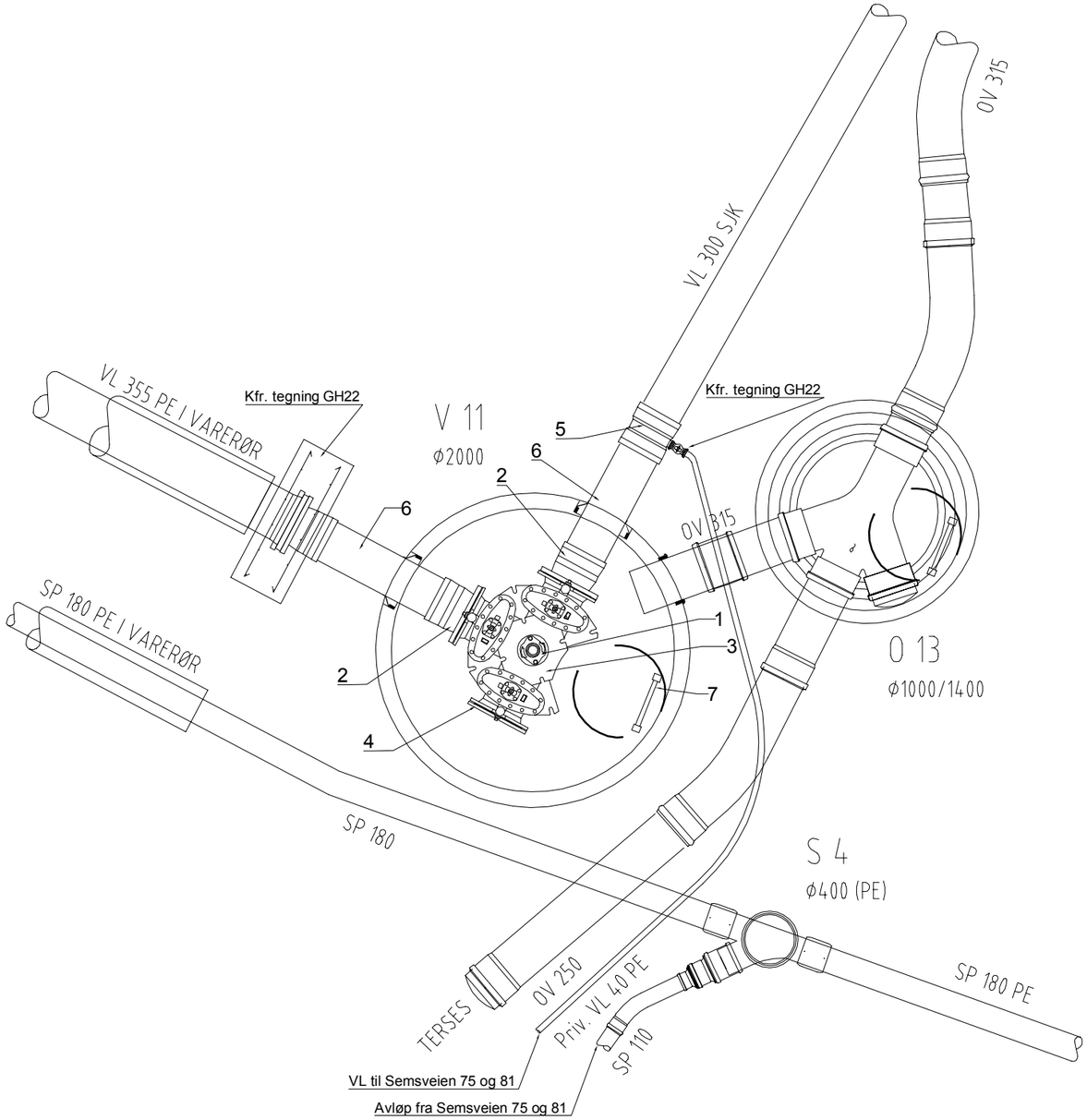

POS-LISTE: V11			
Pos	Beskrivelse	Dimensjon	Antall
1	Brannventil m. brannventilsikring og beskyttelseshette	100	1
2	Flensemuffe for duktile rør	300	2
3	Ventil T-rør med pluggede serviceventiler	300	1
4	Blindflens	300	1
5	Dobbeltmuffe m/ gjengeavstikker	300/2"	1
6	Kalibrert rør STJ	300	2
7	Stige i aluminum		1

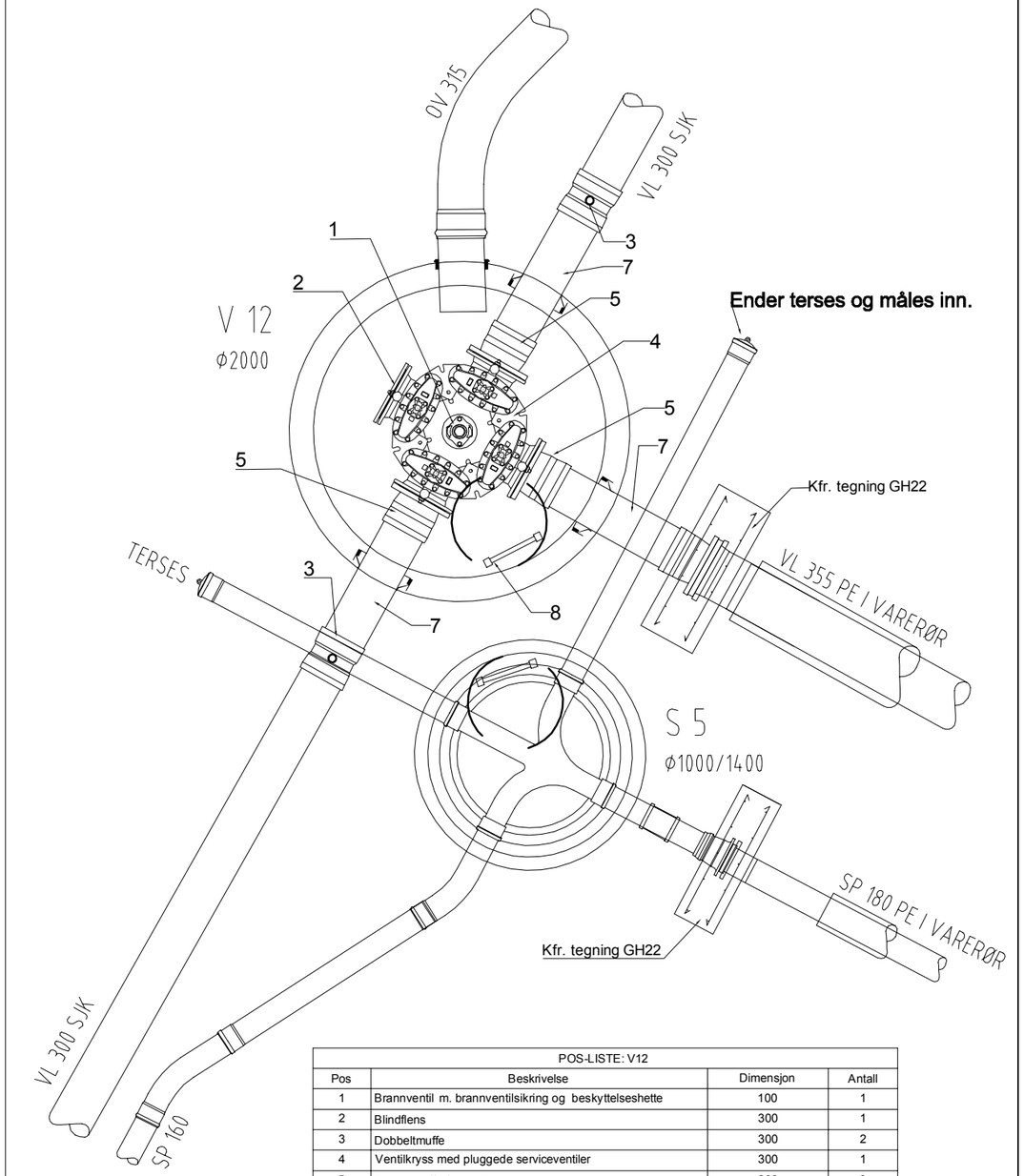

POS-LISTE: V12			
Pos	Beskrivelse	Dimensjon	Antall
1	Brannventil m. brannventilsikring og beskyttelseshette	100	1
2	Blindflens	300	1
3	Dobbeltmuffe	300	2
4	Ventilkryss med pluggede serviceventiler	300	1
5	Flensemuffe for duktile rør	300	3
7	Kalibrert rør STJ	300	3
8	Stige i aluminium		1

Rev.	Dato:	Revisjonen omhandler:	Godkjent:
A	21.10.2016	Tilbudstegning	HMAG

RAMBØLL
Rambøll Norge AS
Region Øst
Erik Bærresens allé 7, 3001 Drammen

Oppdragsgiver logo:
ØVRE EIKER KOMMUNE

Semsveien
Detaljtegning

Kumtegning V11 og V12

Utarbeidet/Dato: HEMO/01.07.2016	Målestokk: 1:20 (A1)
Oppdr.Arkiv Nr:	Saksbeh./dato:
Oppdrags nr: 1350015714	Filnavn: 1350015714
Tegn.nr: GH15	Rev: -