GENERELT GRØFTESNITT

1:20

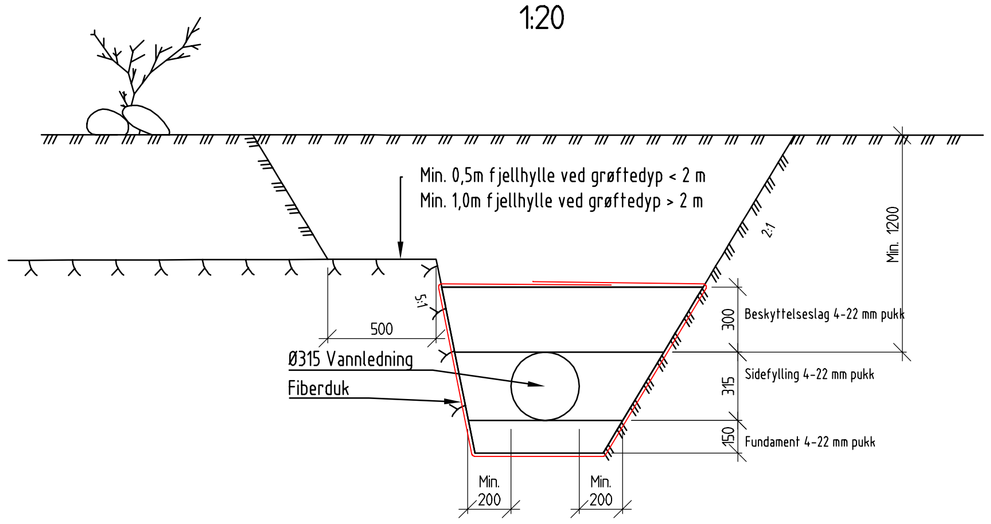

Generelt Grøfteprofil

UTSPISSING AV GRØFTEBUNN

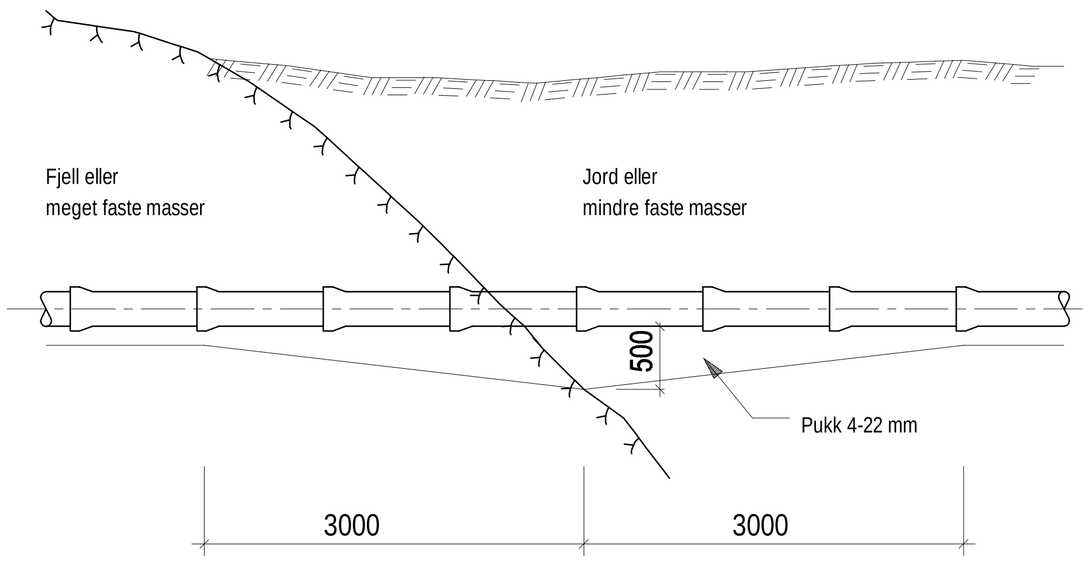

PRINSIPP LEIRPROPP

1:20

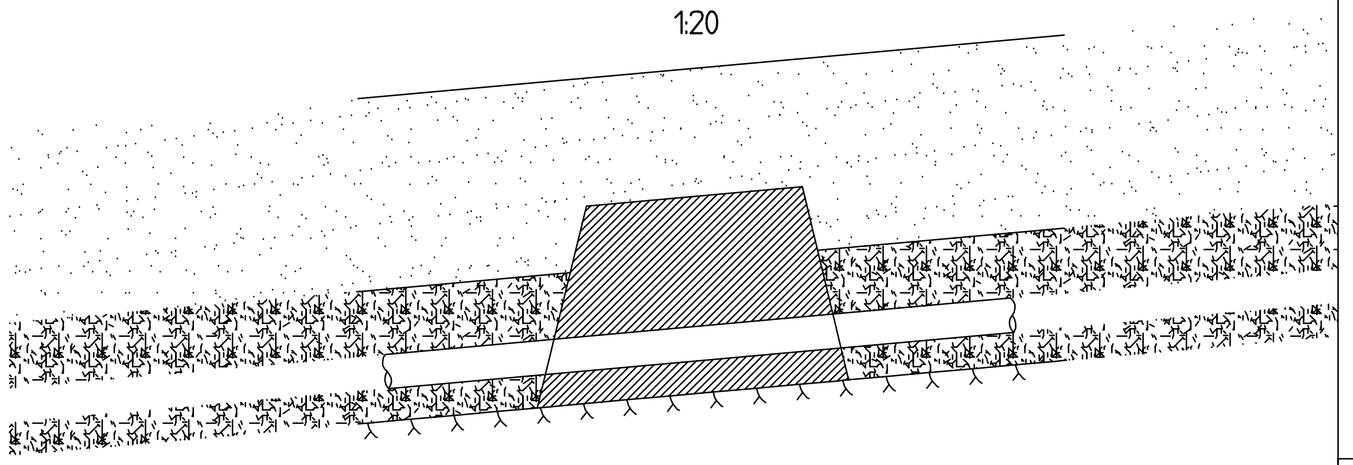

Merknader:

- Det skal anlegges fjellhylle i alle grøfter med kombinert fjell- og løsmassegrøft. Hyllen skal tilfredsstille VA-miljøblad 96, og være min. 500 mm ved grøfter grunnere enn 2,0 meter og min. 1,0 meter ved grøft dyperer enn 2,0 meter.
- Dersom det blir nødvendig å forankre trykkledning i grøft, skal det benyttes prefabrikerte forankringsklosser. Det skal legges frem dokumentasjon på at forankringen er tilstrekkelig, og leverandørens anvisninger skal følges.
- Det skal legges fiberduk rundt omfyllingsmasser i alle grøfter. Fiberduk legges med 50 cm omfar i alle skjøter.
- I gjennfylling skal det benyttes masser med maks steinstørrelse på 1/3 av avstanden mellom steinen og toppen av røret, men ikke større enn 30 cm. Lagtykkelse i henhold til komprimeringsutstyr.
- Leirpropp fylles i grøft etter hvert som grøften igjenfylles med andre masser, for for å få proppen bredest mulig i toppen. Leiren fylles direkte mot grøftebunn og grøftesider til minimum 300 mm over topp rør.

Status	Rev.	Endring	Utført	Kontr.	Ansv.	Dato
B	01	Endret fraksjoner	NOJOFA	NOSNEV	NOSAND	08.09.2016
B	00	TILBUDSTEGNING	NOJOFA	NOSNEV	NOSAND	01.06.2016

Hadsel kommune

Sanering VBA - kote 133

Typetegning
Grøfteprofil
Utkiling av grøftebunn

Målestokk	Format
1:20	A1

Oppdragsleder: Jon-Arne Fagerjord

Oppdragsnr.: 21632001

SWECO

SWECO AS
Dronningens gate 52/54, 8514 NARVIK
TLF.: 76 96 56 80 FAX.: 76 96 56 99

Disiplin:	Løpenummer:	Status:	Rev:
W	401	B	01

p:\281\21632001- prosjektering av sanering,vba-kote 33,melbu. hadsel kommune\09 tegninger\layout\t_lay_typetegning.dwg
Plottedato: 8. september 2016 13:46:38