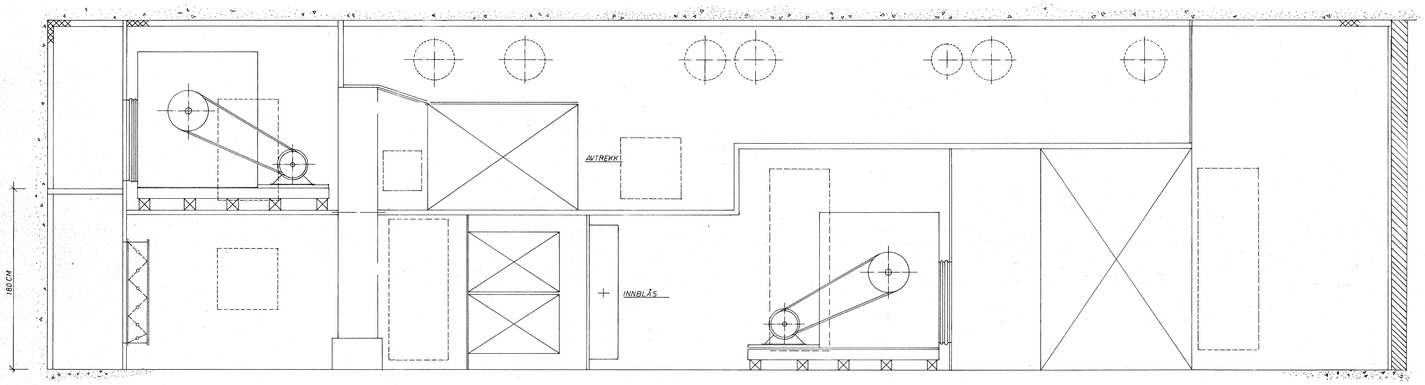

SNITT A-A

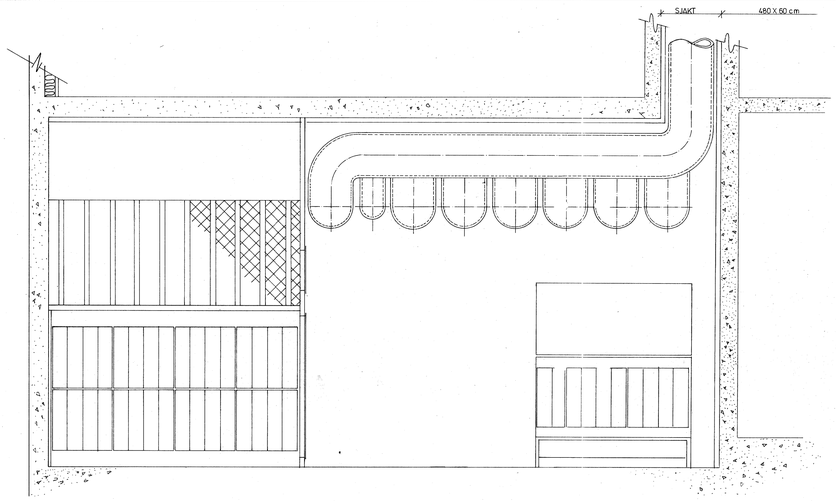

SNITT C-C

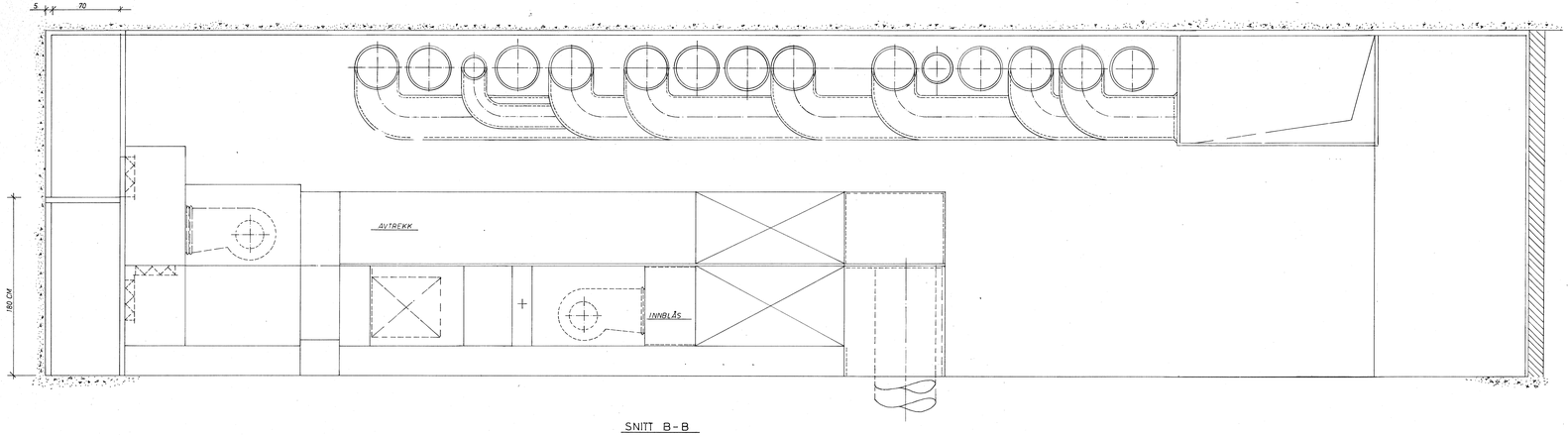

SNITT B-B

A	BEFUKTERDEL MED TILBEHØR UTGÅR	SØN.	1.2.79
REV.	REVIDERINGEN GJELDER	SIGN.	DATO

VVSconsult
TOR BERNTSEN ARNE PIL PER SLAPGARD
1300 Sandvika tlf. 24 20 80 · 1300 Sandvika Postb. 1 · N-1300 Sandvika · Telefax 24 20 80 · Telex 18 750 TEBAN
N-5000 Bergen tlf. 23 · Telefax 23 · Telex 42 180 · N-8005 Bodø Postb. 73 · 8001 Bodø · Telefax 21 · Telex 64 180 TAN

VIDAREGÅANDE SKOLE I HARAM
VVS – ANLEGG
VENTILASJONSSENTRAL, SNITT

TEGN.	TRAC.	KFR.

DATO	MÅLESTOKK	TEGN. NUMMER
1.11.78	1:20	831 – 19 – 003