Kum avsluttes 200mm over terreng
Mettallrist på kumtopp.
Drenerende masser under kum

Eksosrør 300 mm (Dim. tilpasses maskin og lengde) -
600mm under terreng
Hellingsgrad min. 1/100 mot kum

Eksosrør avsluttes 300mm fra bunn av kum

B=800mm, D=1100mm

OBS. Eksisterende trase for fjernvarmerør i grunnen.

OBS. Eksisterende trase for EL-rør i grunnen.

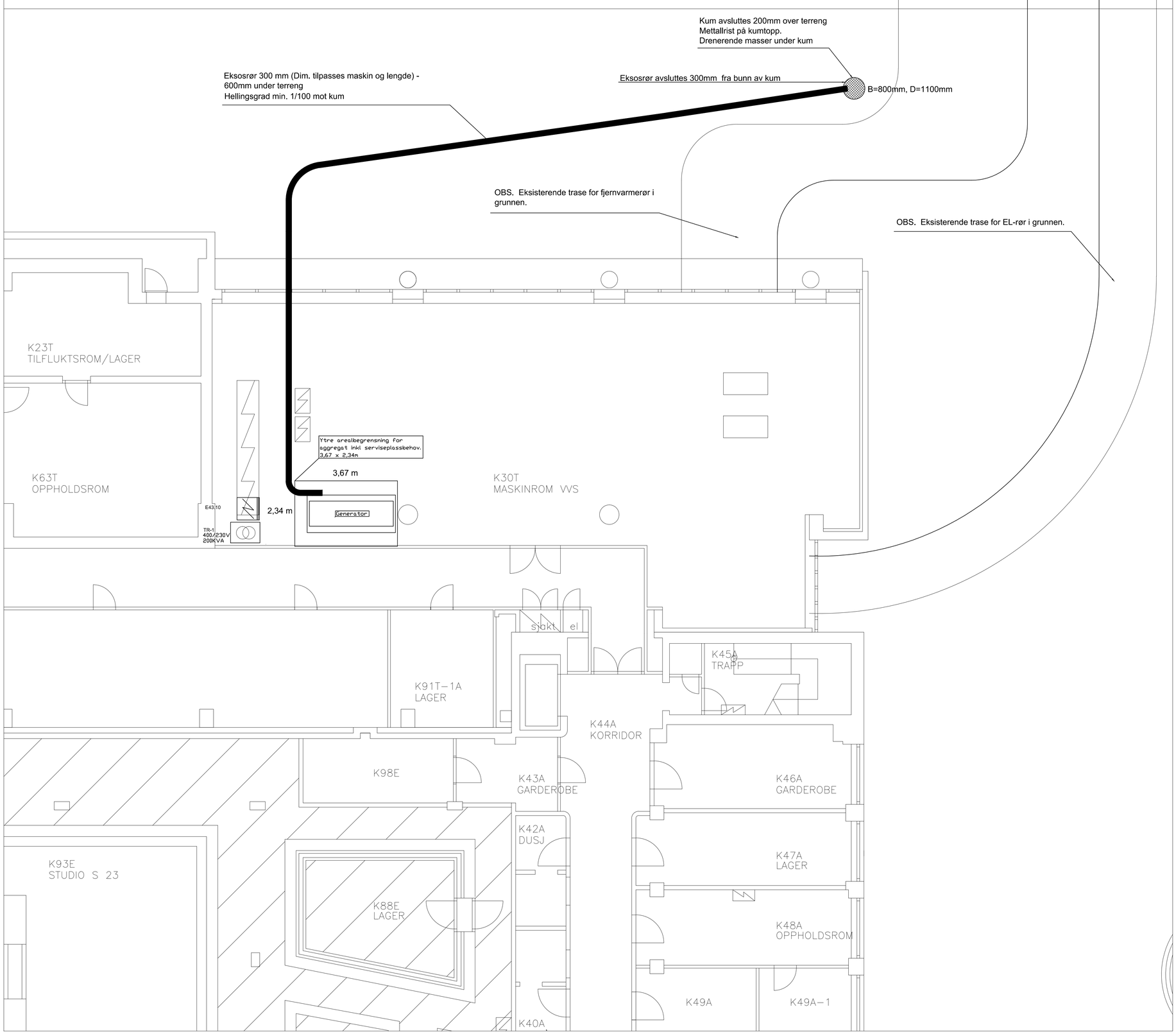

Snitt kum

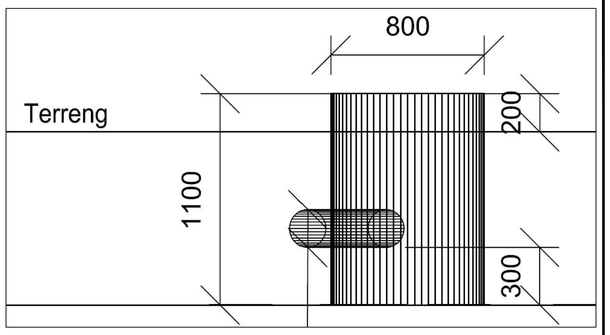

Snitt grøft

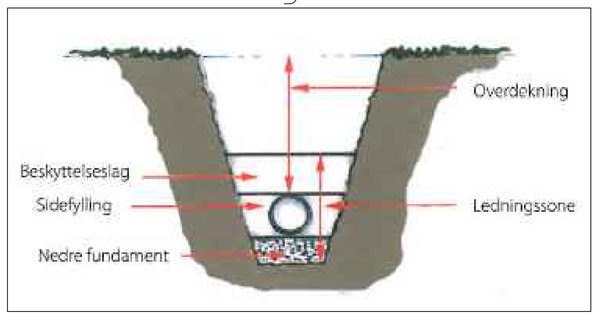

T-FLØY
KJELLER
RESERVESTRØMSAGGREGAT

Tegning nr. E61.Kj.00 Rev. –
Status Foreløpig

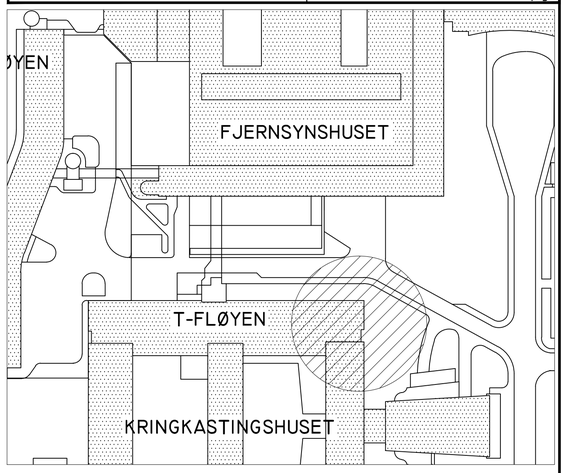

Rev.	Dato	Revideringen gjelder	Nr.	Saksb.	Sidem.k.	Oppdr.a.
–	15.04.13	Tillbudstegning		VSK	PLAR	PLAR

NRK

T-FLØY
KJELLER
RESERVESTRØMSAGGREGAT

Tegnet av: VSK
Saksbehandler: VSK
Sidemannskontr.: PLAR
Oppdragsansvarlig: PLAR
Fag: RIE
Målestokk: A1: 1:100
Dato: 11-02-2013

COWI

Oppdragsnr. 134576
Status: Foreløpig
Tegning nr. E61.Kj.00
Rev. –

Format: A1 Filnavn: \\cowi.net\projects\A005000\A001492\Marienlys\Kringkastingshuset\Nytt aggregat T-fløy\E61.01.dwg Xref: Generator.dwg K0elg xref.dwg B208-1 og 2.dwg E41.11.00.dwg

Plot: VSK 16.05.2013 09:09