GLASSFELT (YTTERDØRER I GLASS)

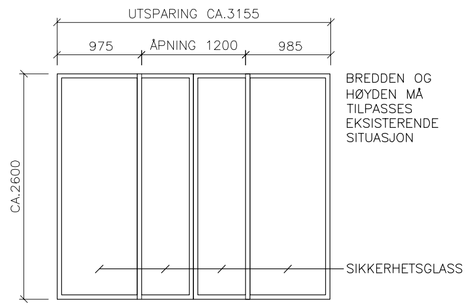

YDG1

VINDU

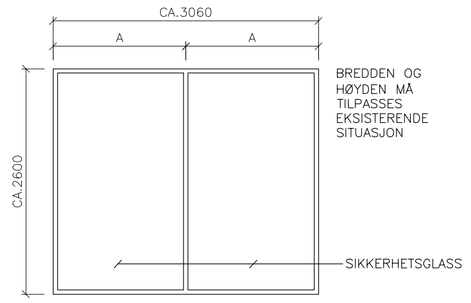

V1

Gjelder:
V1.101
V1.101

	YDG1		V1
MÅL	CA.2610x3130		CA.3060x2600
TYPE	Skyvedør		Vindusfelt
KARM	Tre		Tre
DØRBLAD	Glass		
GLASS SIDEFELT	Ja		
GLASS	Klart		Klart
TERSKEL	HC–vennlig		
SPALTE I DØR			
BESLAG/LÅS	Ja		
ADG.KONTROLL			
LUKKER			
MAGNET			
AUT.ÅPN.M/MOTOR	Ja		
SPARKEPLATE			
BRANNKRAV			
LYDKRAV–dører			
LYDKRAV–glass			
RENHETSKRAV			
VARME/U–VERDI	<1,2		<1,2
DIVERSE			Fastfelt
LOKALISERING	Fasade øst, hovedinngang		Fasade øst, foyer
ANT. PLAN 1.ETG.	1stk		2stk
ANT. PLAN 2.ETG.			
ANTALL TOTALT	1stk		2stk

SKJEMA GLASSF./VINDUER	TEGN.NR. A23.2	INDEKS

FOR GLASSFELT OG VINDU GJELDER:

LEVERANDØR HAR ANSVAR FOR ENDELIG UTFØRELSE, DIMENSJONERING OG INNFESTING TIL BÆREPROFILER. ENDELIG UTFØRELSE MÅ SKJE I SAMRÅD MED ARKITEKT. SPESIFISERT MATERIALBRUK, FARGER OG OVERFLATER AVTALES MED ARKITEKT.

ALLE GLASS SKAL VÆRE KLART GLASS BRANNKLASSE/LYDKLASSE IHHT SKJEMA.

UBESKYTTET GLASS I DØRER, VINDUER ELLER VAREVINDUER LAVERE ENN 0,8M OVER GULV SKAL UTFØRES MED LAMINERT SIKKERHETSGLASS

U–VERDI FOR DØR INKLUDERT GLASS/KARM/RAMME SKAL VÆRE <1,2 w/m²K

KONTROLLMÅL TAS PÅ STEDET FØR PRODUKSJON.

RETTELSE	DATO	SIGN	INDEKS
SKJEMA GLASSF./VINDUER	TEGN.NR. A23.2		INDEKS

PROSJEKTERENDE:

Fag:	Foretak:	Tlf.:	Fax:
ARK	NAV A.S Arkitekter MNAL	23201850	23201845

Norsk Folkemuseum

BESØKSSENTER | BYGDØ KONGSGÅRD
BYGDØYVEIEN 52, 0287 OSLO

Gnr/Bnr: 1/1

TITTEL: SKJEMA GLASSFELT/VINDUER

DATO: 06.05.13

MÅL: 1:50

TEGN.: FN

SIGN.: PAB

KONTR.:

NAV AS
Hallingsgate 5 • 0170 Oslo
T: 23 20 18 50 • F: 23 20 18 45

FASE: ANBUDSTEGNING

PROSJEKT NR.	TEGN.NR.	INDEKS
0412	A23.2	