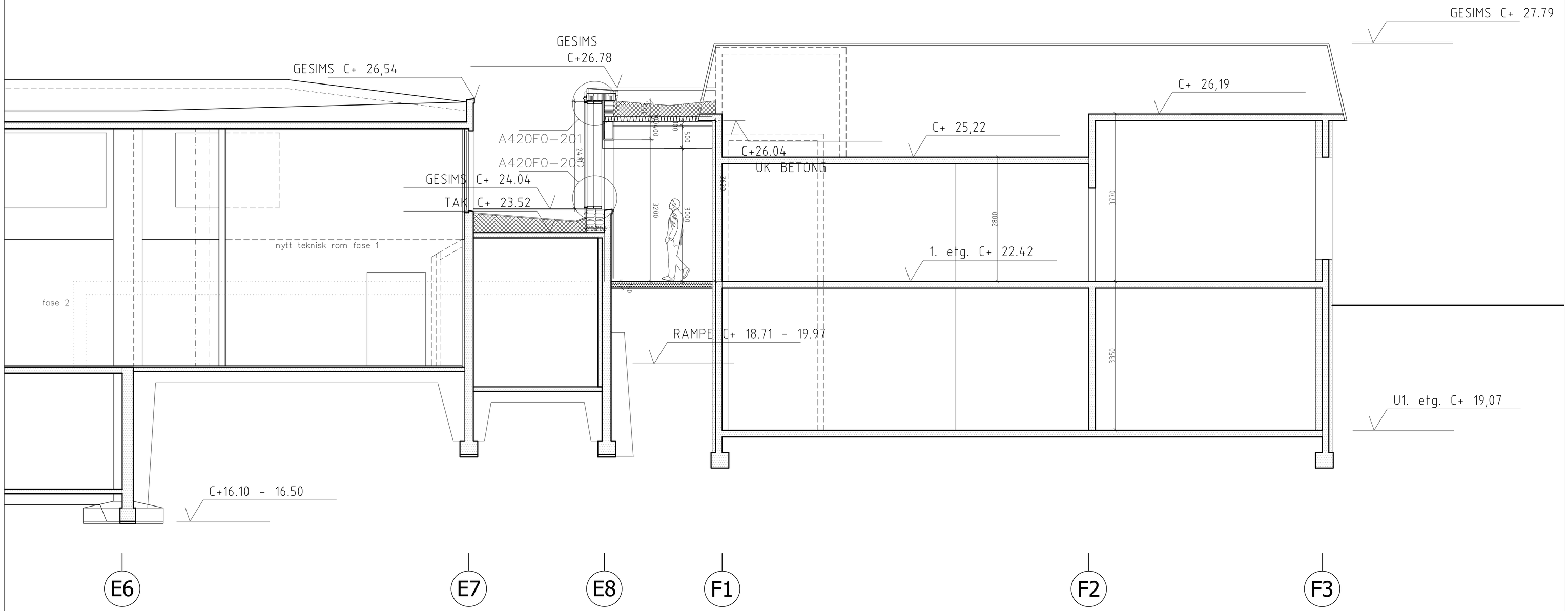

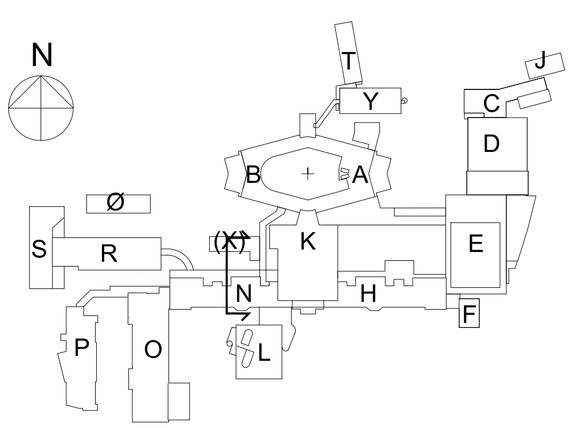

REV	DATO	BESKRIVELSE	TEGN	KONT	GODK
A 01	15.01.11	TILBUDSTEGNING	ST	AO	HH

FASE: TILBUDSTEGNING

FAG	TYPE	FLØY	ETG	L.NR	FAS.	REV.
A	210S	-00	-00	-218	A.01	

HENV. VIGNETT:

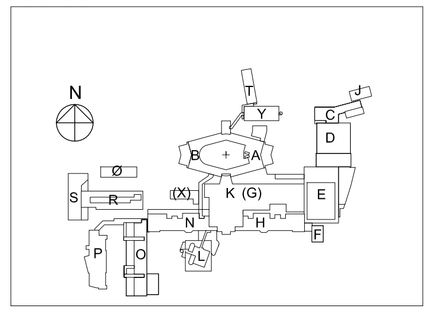

NORDLANDSSYKEHUSET BODØ
SOMATIKK

PROSJEKTERENDE:

ARK	RATIO ARKITEKTER AS, DRAMMENSVEIEN 130 B, 0277 OSLO
RIV	
RIE	COWI AS/ OTTO NIELSENS VEI 12, 7414 TRONDHEIM
RIB	
LARK	RATIO ARKITEKTER AS v/ BJØRBEKK & LINDHEIM AS,

RATIO ARKITEKTER AS
En fusjon av BGO arkitekter as og Medplan as arkitekter

PROSJEKT NR.: 23001 TL.STAT.: 1

INNHOLD:

SNITT R- R

BYGGETRINN 2, FASE 2

FLØY F

MAL: 1:50 DATO: 06.05.09

FAG	TYPE	FLØY	ETG	L.NR	FAS.	REV.
A	210S	-00	-00	-218	A.01	