London OL 2012 NRK Studio
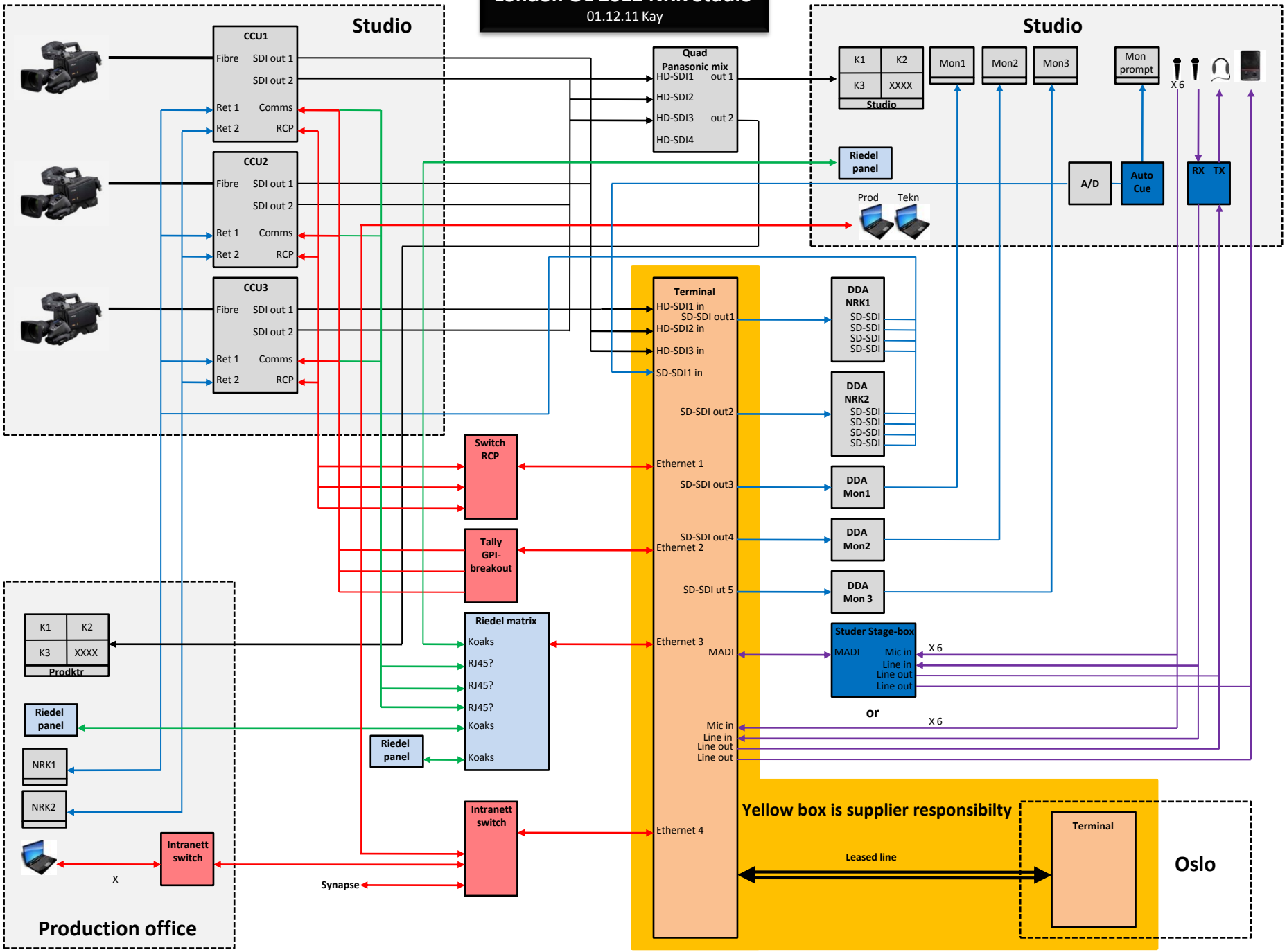
01.12.11 Kay