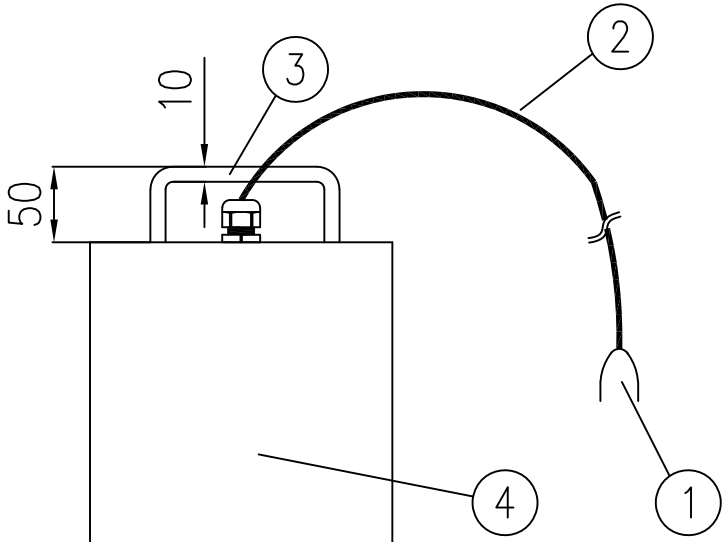

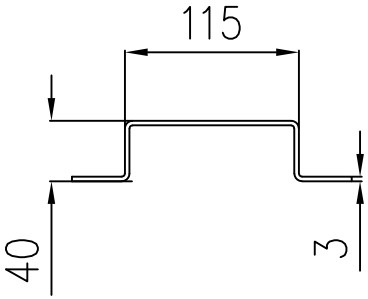

Eksempel på utforming av bærehåndtak

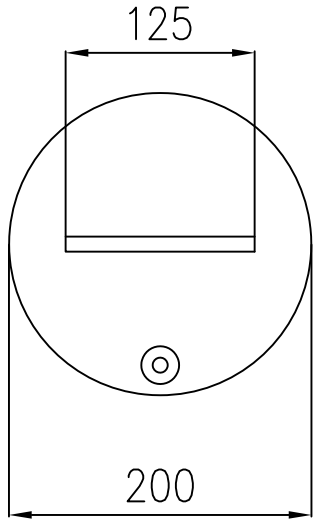

Sett fra topp

Total høyde skal ikke overstige 500 mm

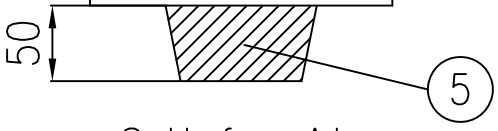

Sett fra side

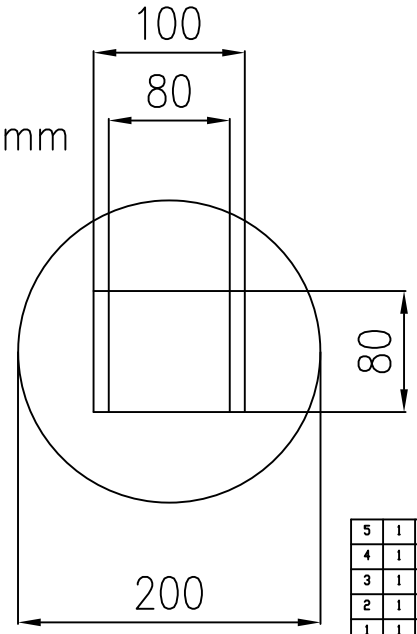

Sett fra bunn

Item	Qty.	Description	Type code	Material	Weight
5	1	BUNNKLOSS			
4	1	ALKALISK BATTERI 200 Ah			
3	1	HANDTAK			
2	1	4 m NMH 500V (H05 RR-F) eller tilsvarende	2x1,5		
1	1	LEVERES UTEN KONTAKT	-	-	-

Unless otherwise specified	Dimension tol	Roughness in m	Fillet radius	Break sharp edges	Thread tolerance
	-	-	-	-	-

Stat / rel. level	Rev. no.	Date	Description	Part drawn by	Drawn by	Checked by	LTI appr.	Client appr.
A	3	24.10.24	UTGAVE FORESPØRSEL	OAN	OAN	SIH	RS	
A	2	15.05.20	UTGAVE FORESPØRSEL	OAN	OAN	RH	LAL	
A	1	18.01.13	UTGAVE FORESPØRSEL	OAN	OAN	RH	LAL	-
A	0	30.10.03	UTGAVE FORESPØRSEL	OAK	OAK	ONV	-	-

Title: BATTERI FOR LYSBØYER

KYSTVERKET

Projections	Kystverket DrwNo.	Scale	Drawing no.	Sheet
	BAAL01-AZ-001-A3	1 : 5	BAAL01-AZ-001	1 of 1
Total weight: 20 Kg	Principle for tolerancing: -	Size: A4		