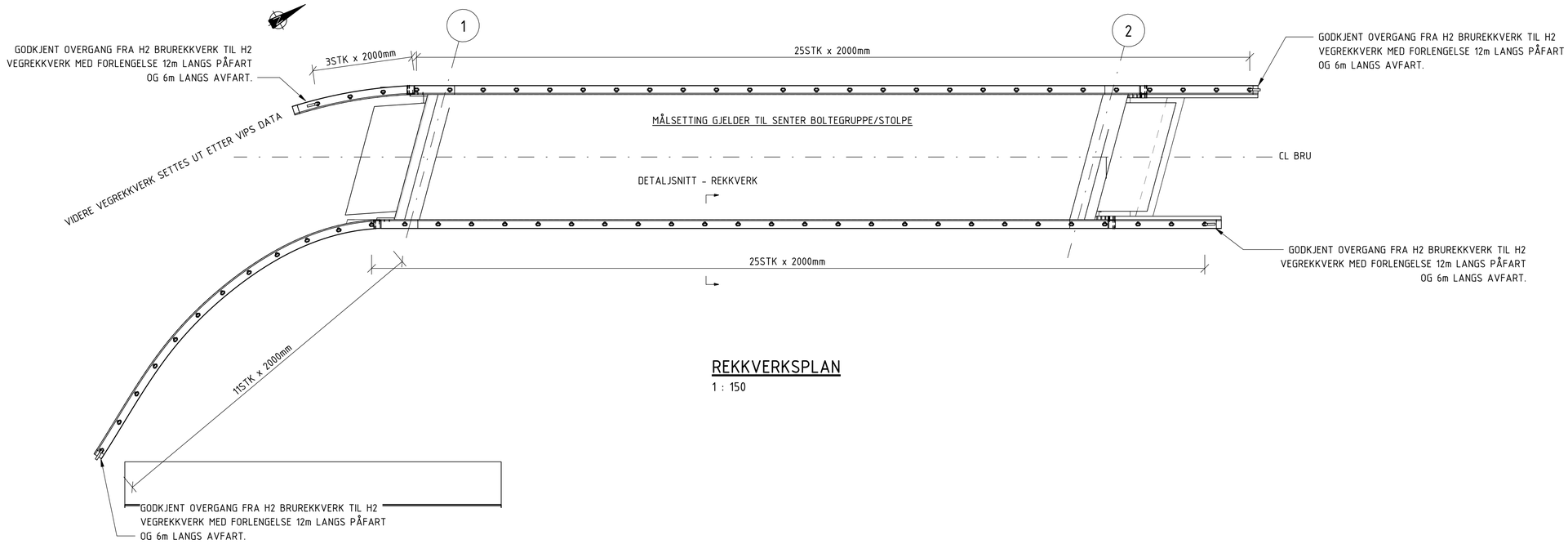

REKKVERKSPLAN

1 : 150

ANMERKNINGER

Utføres i samsvar med Prosesskode 2, HBR762 (2018).
Kontrollklasse: PKK3/UKK3, ref. NS-EN 1990. Utførelsesklasse: 3. ref. NS-EN 13670.

BETONGKONSTRUKSJON:

- Plasstøpt betong: B45 SV-Standard
- Prefabrikert betong: B55 SV-Standard
- Betongavretting på løsmasser: B30
- Understøp bjelker: Understøpsmørtel B45
- Utjevnende understøp: B45 SV-Standard
- Understøp av lager: Høyverdig ekspanderende mørtel, Rescon Nonset 120 el. tilsv.
- Bestandighetsklasse: MF40
- Nøyaktighetsklasse: B
- Alle utstående hjørner avfases med 20 mm trekantlist.

- Forskaling av synlige flater:
  Kantdrager: Langsgående bordforskaling.
  Øvrige flater: Stående bordforskaling.
- Valgfri forskalingsoverflate på ikke synlige flater.

ARMERING:

- Armering, generell: B500NC ref. NS-EN 3576-3
- Armering, rustfri: B500NCR ref. NS-EN 3576-5
- Oppstikkende jern sikres med beskyttelseskopp

Nivelleringsbolter støpes fast samtidig med støp av kantdrager og skal ha kvalitet rustfritt stål A4-80 ref. NS-EN ISO 3506, eller være i messing.

Rekkverk:
Brurekkverk, godkjent CE-merket, med føringsskinne, h ≥ 1200.
- Stolpeavstand 2m
- Styrkeklasse H2
- Arbeidsbreddeklasse W2≤0,8m
- Inntrengningsklasse VI2≤0,8m
- Skadeklasse B
- Snøklasse 3

Godkjent CE-merket overgangsrekkverk fra H2 brurekkverk til H2 vegrekkverk.

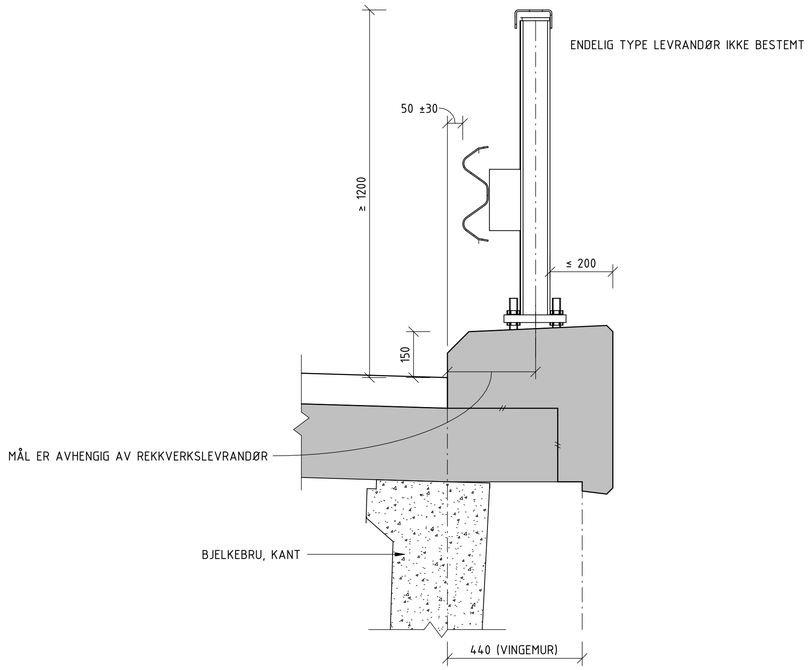

DETLAJSNITT - REKKVERK

1 : 10

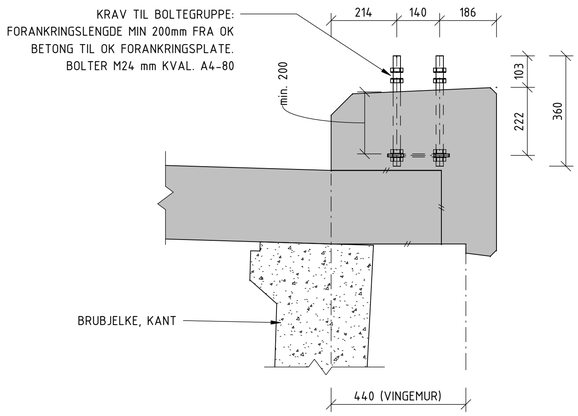

DETALJSNITT - BOLTEGRUPPE, REKKVERK

1 : 10

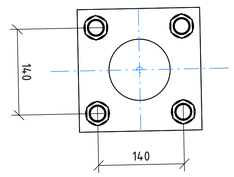

CENTER BOLTEGRUPPE/STOLPE

1 : 5

Revisjon	Revisjonen gjelder	Utarb	Kontr	Godkjent	Rev. dato
00	Til kontroll	NOA429	NOMABJ	NOMABJ	30-09-2024

Innlandet fylkeskommune

Fv2528
34-0123 ARLIEN BRU
Rekkverk
Ett-spenns bjelkebru

Til kontroll

Tegningsdato	30.09.2024
Bestiller	Anders Skjåk
Produsert for	Innlandet fylkeskommune
Produsert av	SWECO
MMI	-
Veganlegg-ID	
Arkivreferanse	
Brutus	34-0123
Målestokk A1/A3	Som vist(A1)
Koordinatsystem	EUREF 89 NTM 10/NN2000
Tegningsnummer / revisjonsbokstav	K33 00

Utarbeidet av	Kontrollert av	Godkjent av	Konsulentarkiv
NOA429	NOMABJ	NOMABJ	10242788

C:\CAD\RevitProjectData\Arlien bru_matsnorhaug.carlstrand.rvt
29.10.2024 07:28:14