Philips:

7 Annex

7.1 Electrical diagram

Requirement			Specification
Voltage			3x 400 - 480V ±10%
Frequency			50 - 60 Hz
Mains switch (GS1)			125 A
Fuse protection	F1	6 A	
	F2	2 A	
	F3	63 - 125 A (slowblow / gG curve)	
	F4	16 A	
Residual current device	RCD1		63 - 125 A / 0.03 A
	RCD2		16 / 0.03 A

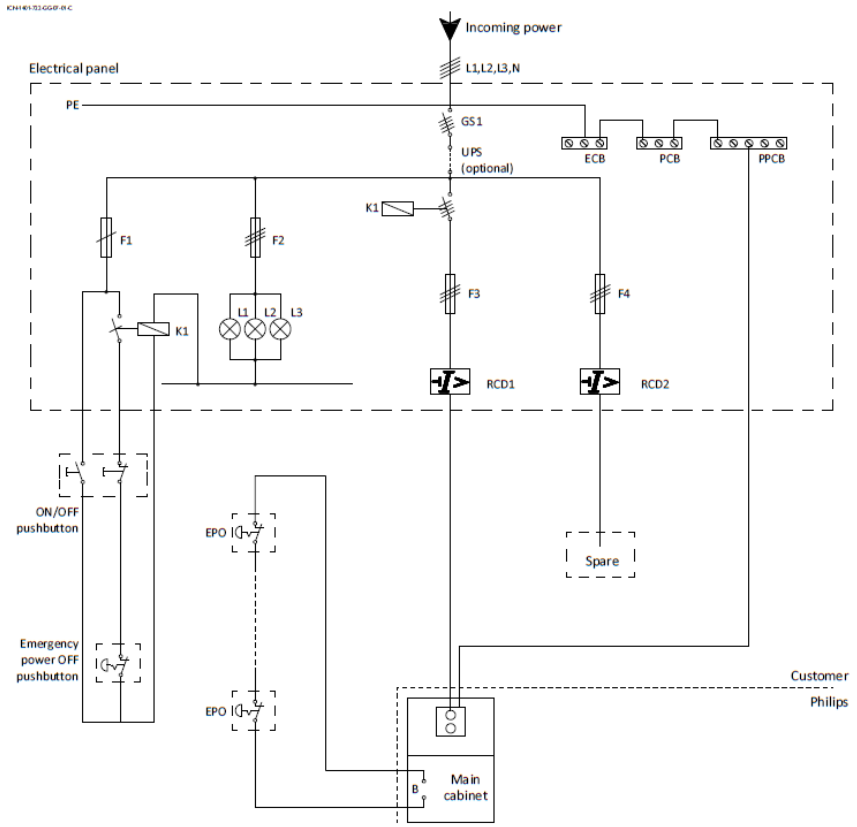

GE:

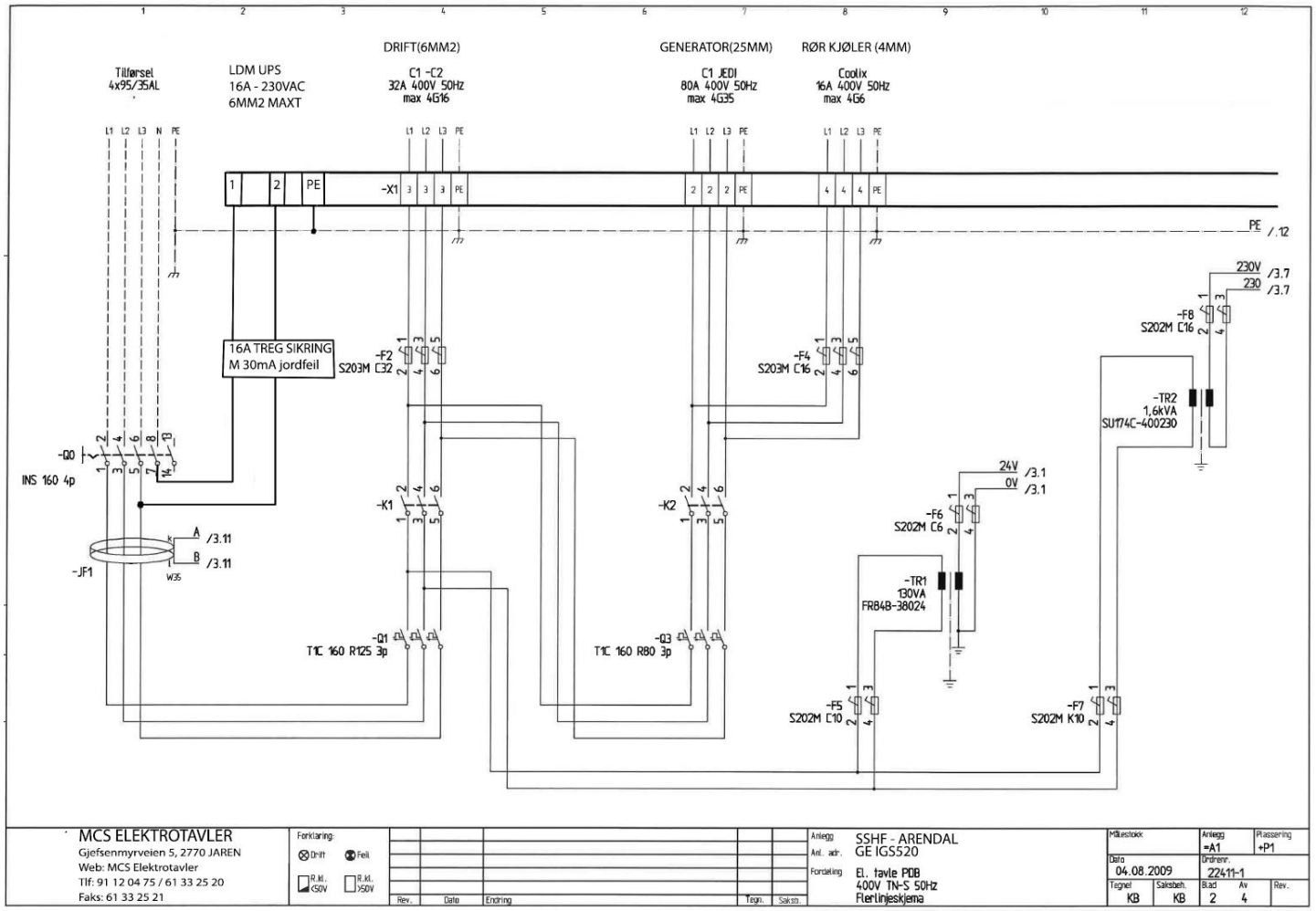

GE:

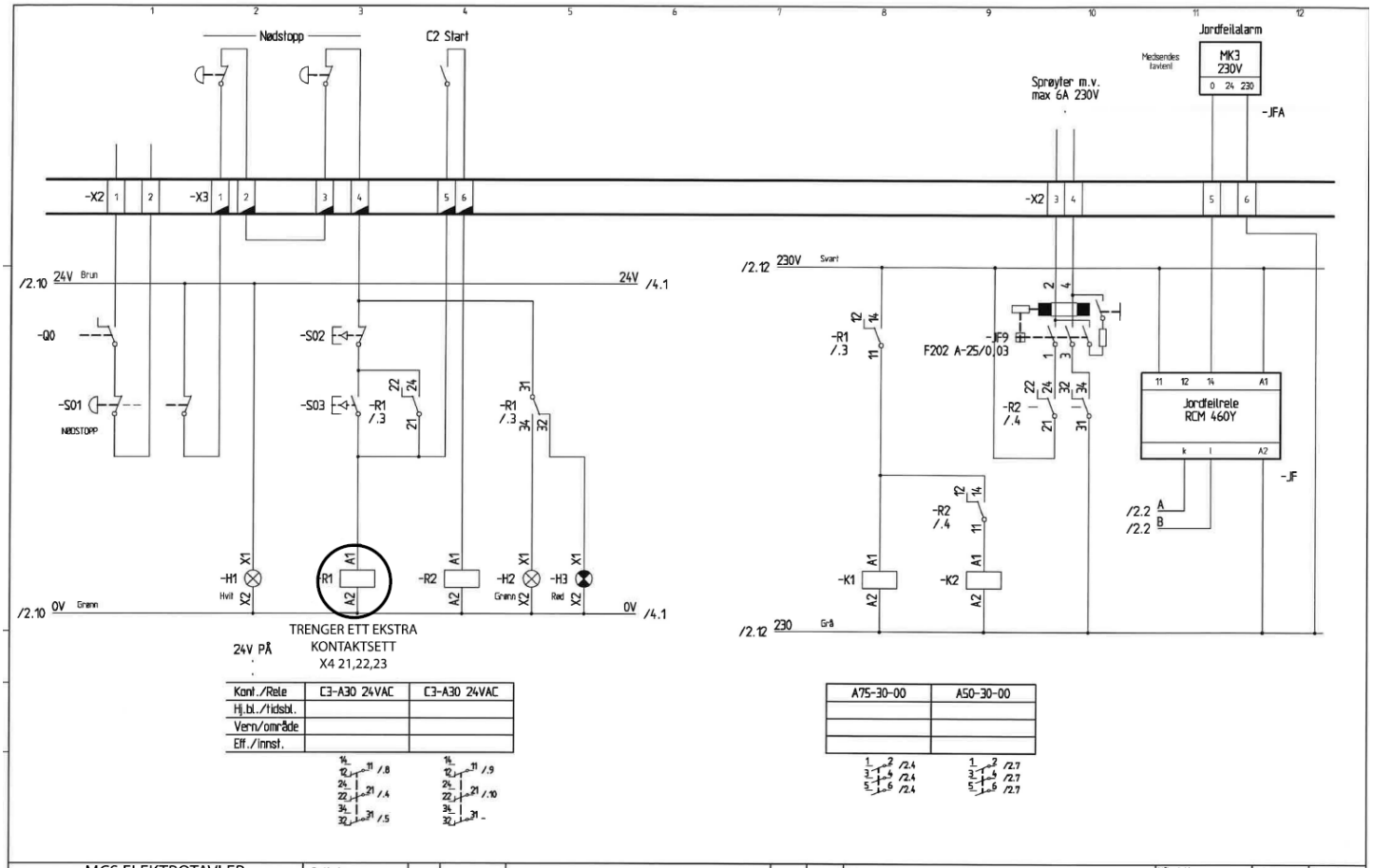

Kont./Rele	C3-A30 24VAC	C3-A30 24VAC
Hj.bl./tidsbl.		
Vern/område		
Eff./innst.		

A75-30-00	A50-30-00

MCS ELEKTROTAVLER
Gjefsenmyrveien 5, 2770 JAREN
Web: MCS Elektrotavler
Tlf: 91 12 04 75 / 61 33 25 20
Faks: 61 33 25 21

Forklaring: Drift, Feil, R.kl. <50V, R.kl. >50V

Anlegg: SSHF - ARENDAL
Ant. adr.: GE IGS520
Fordeling: El. tavle PDB 400V TN-S 50Hz Styrestrøm

Målestokk | Anlegg =A1 | Plassering +P1
Dato 04.08.2009 | Ordrenr. 22411-1
Tegnet KB | Sakbeh. KB | Blad 3 | Av 4 | Rev.

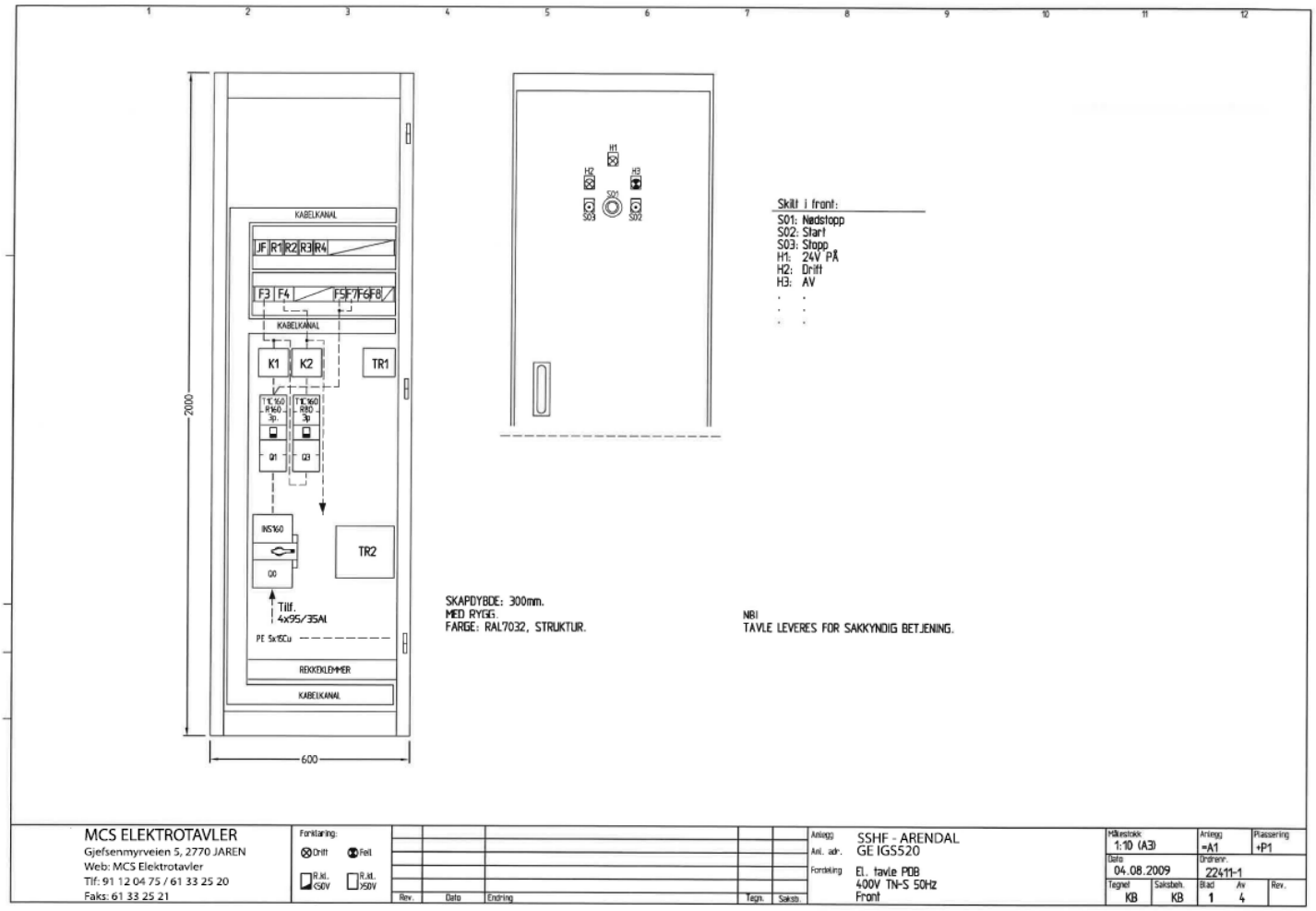

MCS ELEKTROTAVLER
Gjefsenmyrveien 5, 2770 JAREN
Web: MCS Elektrotavler
Tlf: 91 12 04 75 / 61 33 25 20
Faks: 61 33 25 21

Forklaring: Drift, Feil, R.kl. <50V, R.kl. >50V

Anlegg: SSHF - ARENDAL
Ant. adr.: GE IGS520
Fordeling: El. tavle PDB 400V TN-S 50Hz Front

Målestokk 1:10 (A3) | Anlegg =A1 | Plassering +P1
Dato 04.08.2009 | Ordrenr. 22411-1
Tegnet KB | Sakbeh. KB | Blad 1 | Av 4 | Rev.