Kursfortegnelse

MCS Elektrotavler
Gjefsenmyrvegen 5
Tlf: + 47 61 33 25 20
Fax: + 47 61 33 25 21

Prosjekt:	PDB	Skap/Fordeling:	
Kunde:	GE Healthcare Sørlandet Sykehus HF Arendal	Spenning:	400V – 230V – 24V AC
		Elektrisk koblingsskjema:	

Sikring/ Kurs nr.	Lastbeskrivelse	Kontaktor nr.	Sikring [A]	Kabel dim. [mm²]
Q0	Lastbryter 160A			3x50mm²
Q1	Gruppesikring	K1	125A	3x50mm²
F2	C1-C2		32A	3x10mm²
Q3	C1 JEDI (Coolix)	K2	80A	3x25mm²
F4	Coolix		16A	3x2,5mm²
F5	Styrestrøm 400V AC		10A	2x0,75mm²
F6	Styrestrøm 24V AC		6A	2x0,75mm²
F7	Styrestrøm 400V AC		10A	2x1,5mm²
F8	Styrestrøm 230V AC		16A	2x2,5mm²
F10	LDM UPS		16A	2x2,5mm²

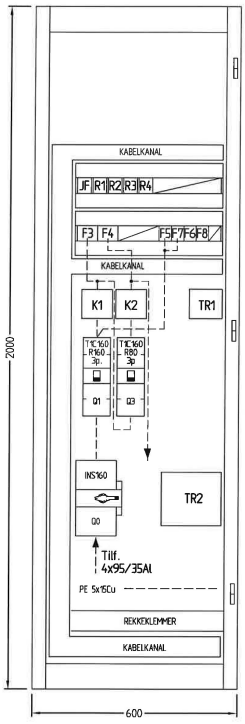

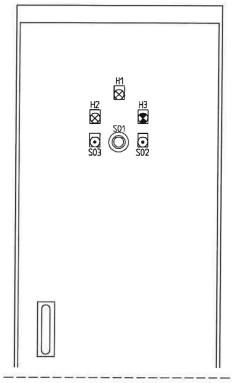

Skilt i front:

S01: Nødstopp
S02: Start
S03: Stopp
H1: 24V PÅ
H2: Drift
H3: AV
. .
. .
. .

SKAPDYBDE: 300mm.
MED RYGG.
FARGE: RAL7032, STRUKTUR.

NB!
TAVLE LEVERES FOR SAKKYNDIG BETJENING.

MCS ELEKTROTAVLER
Gjefsenmyrveien 5, 2770 JAREN
Web: MCS Elektrotavler
Tlf: 91 12 04 75 / 61 33 25 20
Faks: 61 33 25 21

Forklaring:
Drift
Feil
R.kl. <50V
R.kl. >50V

Rev.	Dato	Endring	Tegn.	Saksb.

Anlegg: SSHF - ARENDAL
Anl. adr.: GE IGS520
Fordeling: EL. tavle P08
400V TN-S 50Hz
Front

Målestokk	Anlegg	Plassering
1:10 (A3)	=A1	+P1
Dato: 04.08.2009	Ordrenr.: 22411-1	
Tegnet: KB / Saksbeh.: KB	Blad 1 Av 4	Rev.

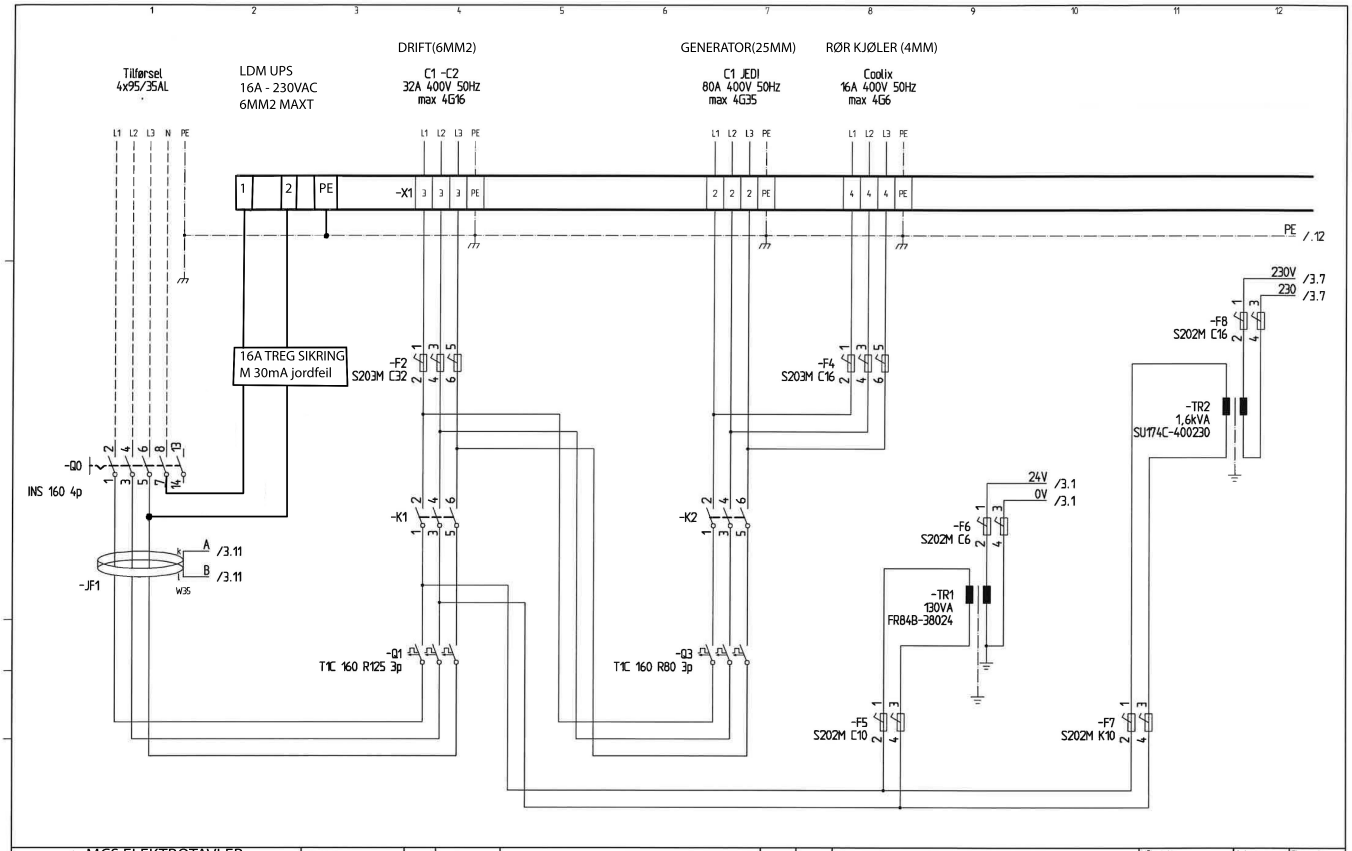

MCS ELEKTROTAVLER
Gjefsenmyrveien 5, 2770 JAREN
Web: MCS Elektrotavler
Tlf: 91 12 04 75 / 61 33 25 20
Faks: 61 33 25 21

Forklaring:
Drift
Feil
R.kl. <50V
R.kl. >50V

Rev.	Dato	Endring	Tegn.	Saksb.

Anlegg: SSHF - ARENDAL
Anl. adr.: GE IGS520
Fordeling: EL. tavle PDB
400V TN-S 50Hz
Flerlinjeskjema

Målestokk	Anlegg	Plassering
	=A1	+P1
Dato: 04.08.2009	Ordrenr.: 22411-1	
Tegnet: KB	Saksbeh.: KB	Blad: 2 Av: 4
		Rev.

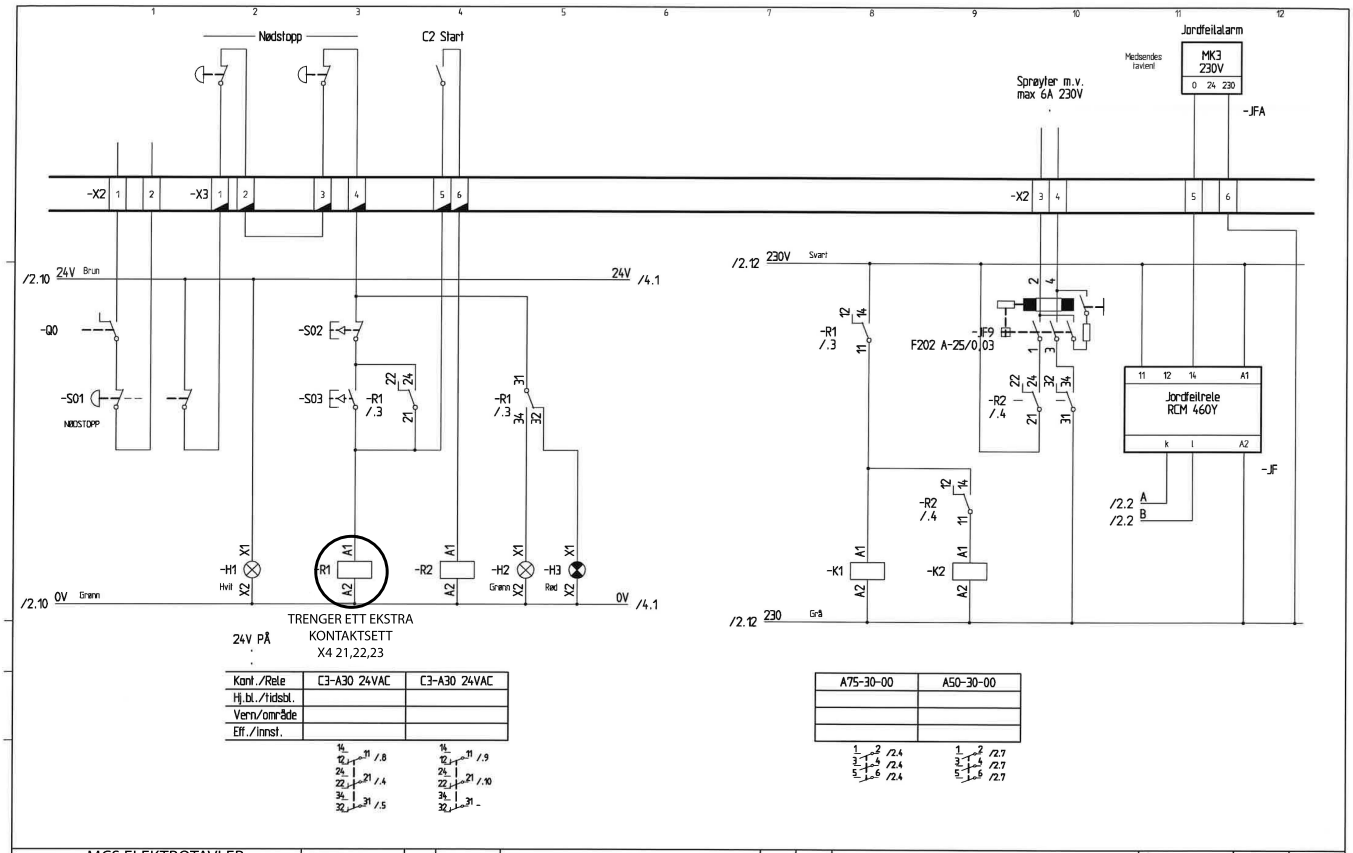

Kont./Rele	C3-A30 24VAC	C3-A30 24VAC
Hj.bl./tidsbl.		
Venn/område		
Eff./innst.		

A75-30-00	A50-30-00

MCS ELEKTROTAVLER
Gjefsenmyrveien 5, 2770 JAREN
Web: MCS Elektrotavler
Tlf: 91 12 04 75 / 61 33 25 20
Faks: 61 33 25 21

Forklaring: Drift, Feil, R.kl. <50V, R.kl. >50V

Rev.	Dato	Endring	Tegn.	Saksb.

Anlegg: SSHF - ARENDAL
Anl. adr.: GE IGS520
Fordeling: El. tavle PDB
400V TN-S 50Hz
Styrestrøm

Målestokk	Anlegg	Plassering
	=A1	+P1
Dato: 04.08.2009	Ordrenr.: 22411-1	
Tegnet: KB / Saksbeh.: KB	Blad: 3 Av 4	Rev.

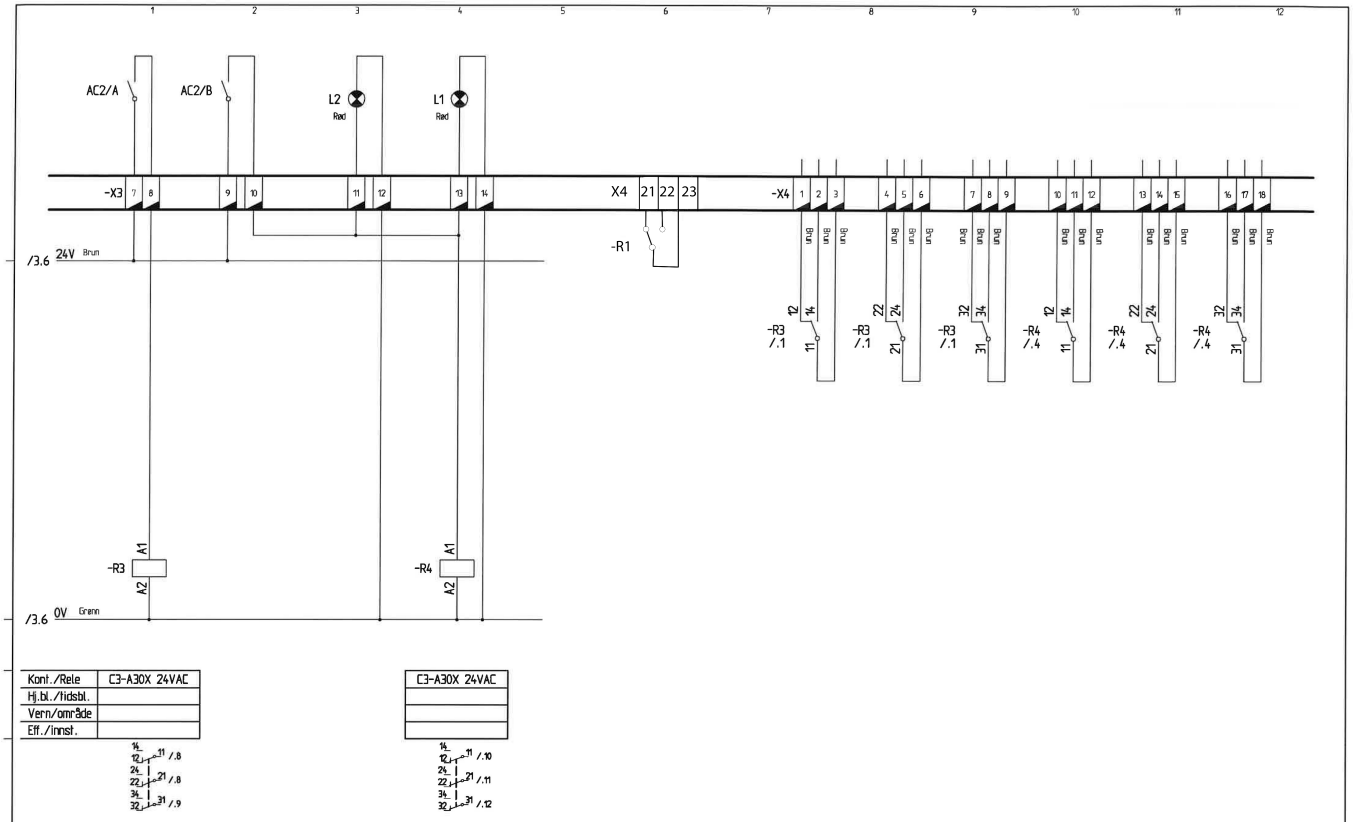

Kont./Rele	C3-A30X 24VAC
Hj.bl./tidsbl.	
Vern/område	
Eff./innst.	

14 12 /.8
24 22 /.8
34 32 /.9

C3-A30X 24VAC

14 12 /.10
24 22 /.11
34 32 /.12

MCS ELEKTROTAVLER
Gjefsenmyrveien 5, 2770 JAREN
Web: MCS Elektrotavler
Tlf: 91 12 04 75 / 61 33 25 20
Faks: 61 33 25 21

Forklaring:
Drift
Feil
R.kl. <50V
R.kl. >50V

Rev.	Dato	Endring	Tegn.	Saksb.

Anlegg: SSHF - ARENDAL
Anl. adr.: GE IGS520
Fordeling: EL. tavle PDB
400V TN-S 50Hz
Styrestrøm

Målestokk	Anlegg	Plassering
	=A1	+P1
Dato: 04.08.2009	Ordrenr.: 22411-1	
Tegnet: KB / Saksbeh.: KB	Blad: 4 / Av: 4	Rev.