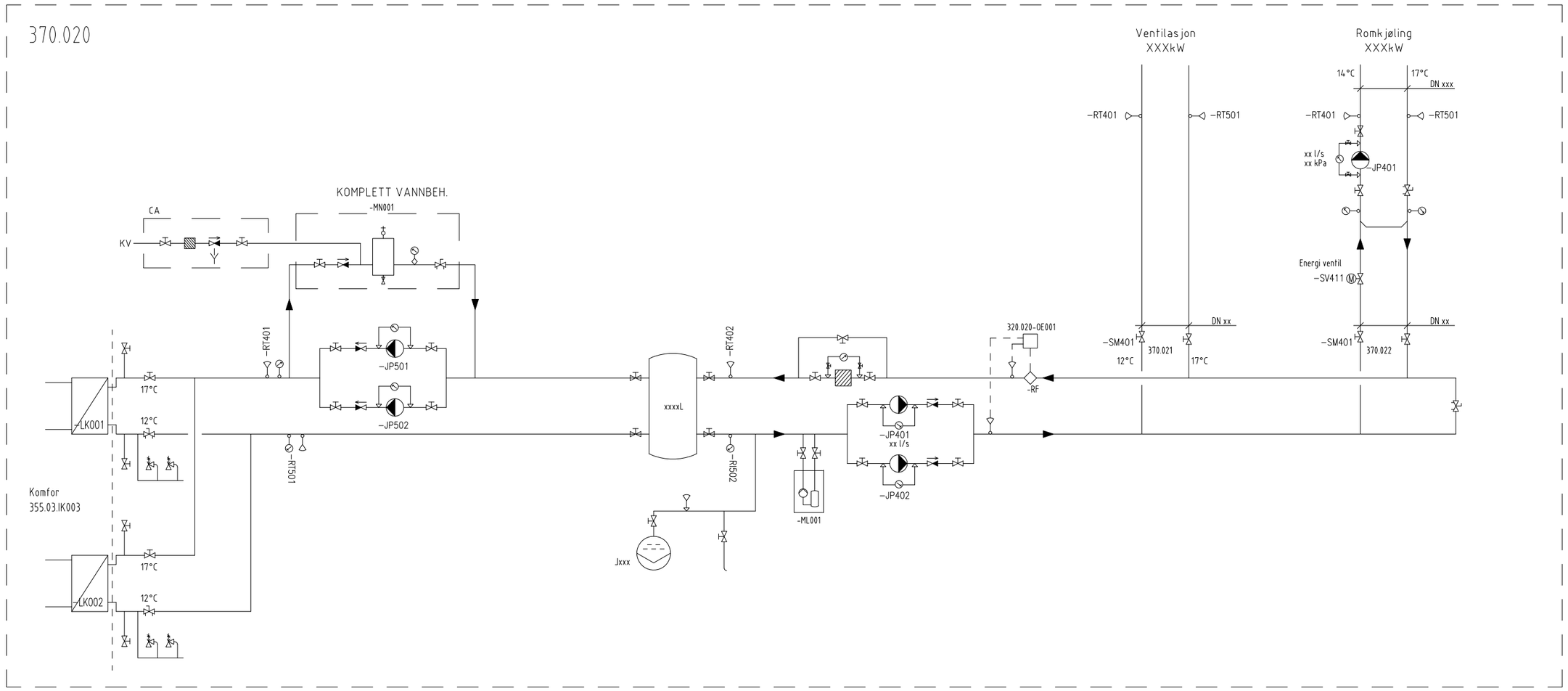

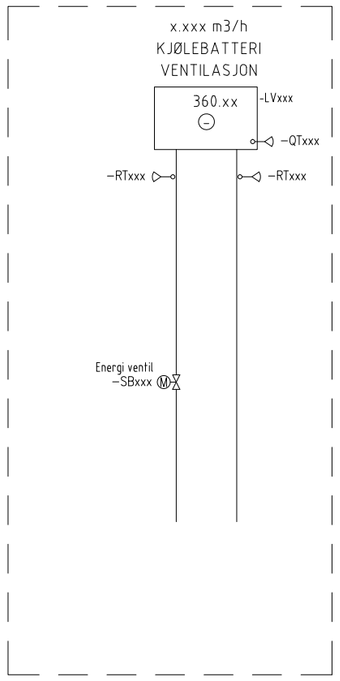

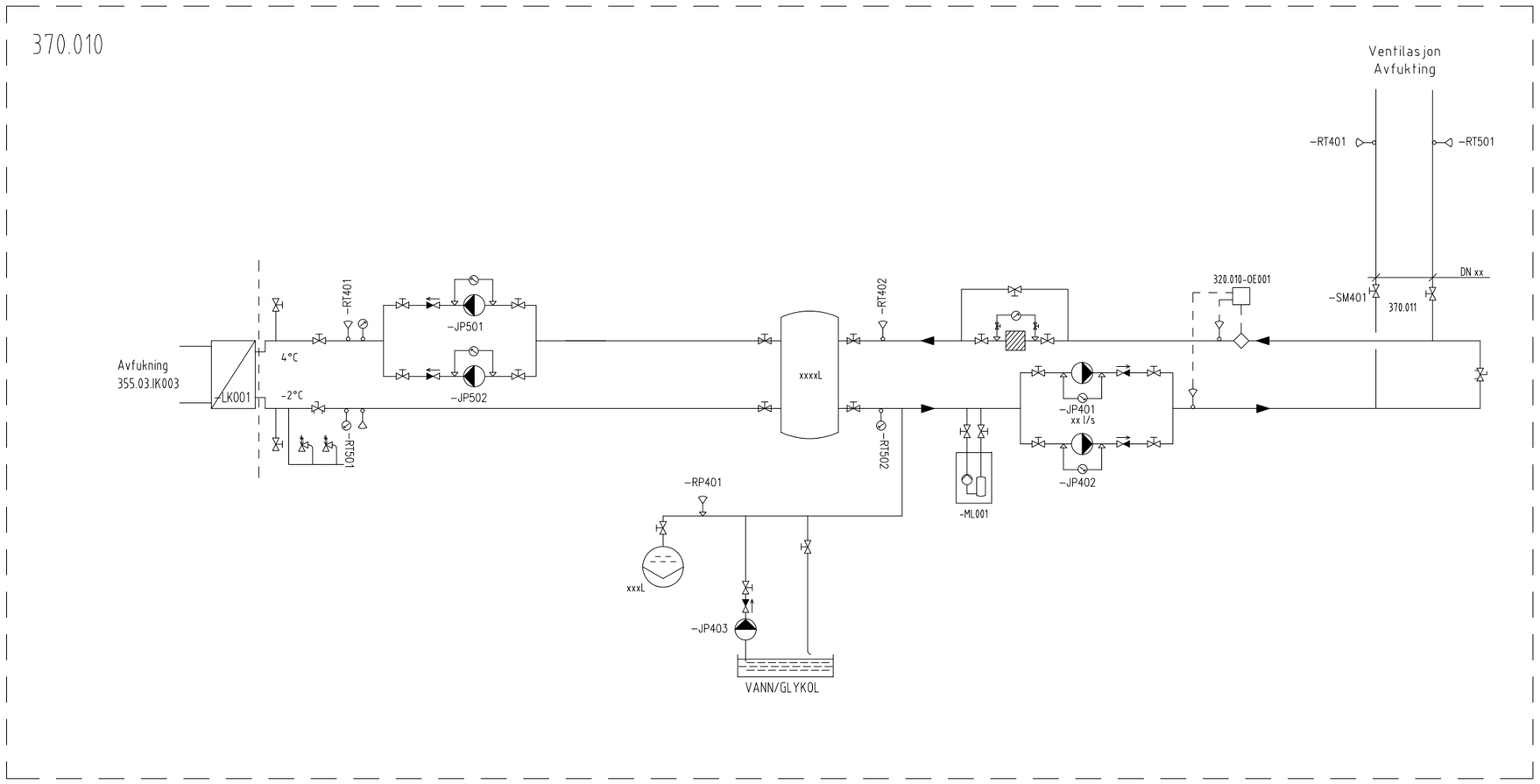

Rev	Nr	Beskrivelse	Dato	Sign	Kontr
A	-	-	05.10.2020	ABC	DEF

Prosjekt:
CAMPUS - Arena Fredrikstad
FMV vest
1671 Fredrikstad

Tegningsansvarlevarent:
Multiconsult
Storgata 35
1607 Fredrikstad

Grnr:	Brnr:	Frnr:	Prosjektnummer:
423	2	0	IN1062

Prosjektnummer tegningsansvarlevarent: **10211394-06**

Bygghenvisning:
Fredrikstad Kommmune
Bryggeriveien 2
1607 Fredrikstad

Opprettet av:	Utført av:
EIH	EIH
Kontrollert av:	**Godkjent av:**
LSB	LSB

Tegningsnavn:
Arena
Energisentral
Flytskjema kjøling

Filnavn: V-370-0-400-01

Målestokk - format: -:-@A0

Dato: 02.12.2020

Lokalisering:

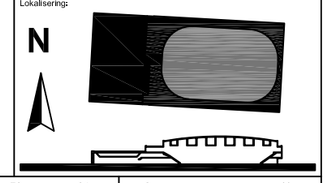

+BY5619A	XX		V	350	70	01	3	-	X
BY nummer	Byggnummer	Etasje	Fag	System	Tegningstype	Løpenummer	Fase	Revisjon	Status

Griff Arkitektur LINK ARKITEKTUR Multiconsult

Målestokk 1:### 1:100 1:200 1:500

0m 2,5 5 5 10 25 7,5 15 10 20 50 12,5 25 15 30 75 17,5 35 20 40 100 22,5 45 25 50 125