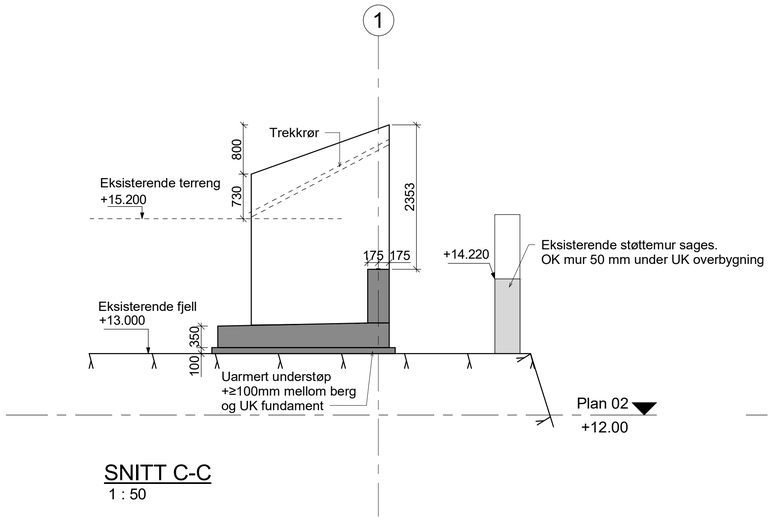

SNITT C-C
1 : 50

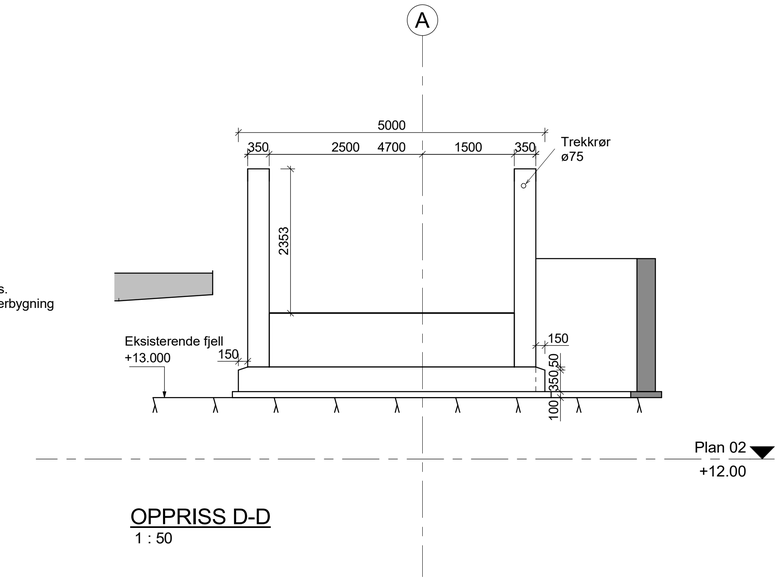

OPPRISS D-D
1 : 50

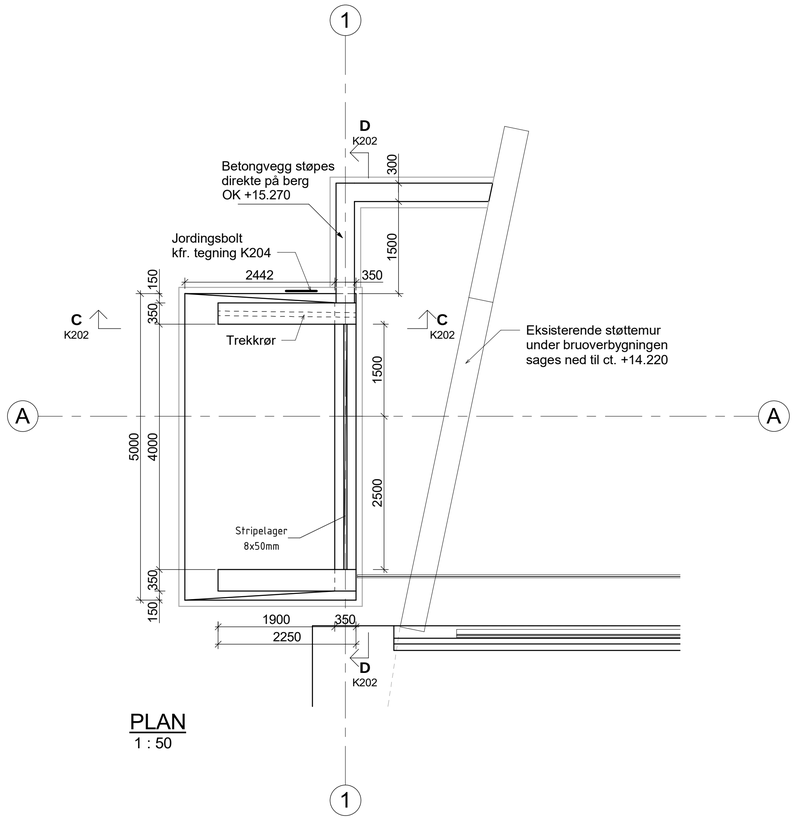

PLAN
1 : 50

MERKNADER:

1. MATERIALER:
   Betong: B45 SV-40
   Nøyaktighetsklasse B
   Eksponeringsklasse XD3
   Armering: kvalitet B500NC
   Synlig skarpe hjørner avfases med lekt 20x20mm.

2. GRUNNFORHOLD:
   Berg

3. FUNDAMENTERING:
   Direkte på understøp på berg.

4. LAGRE:
   Akse 1: Stripelager.
   Akse 2: Stripelager.

5. OVERDEKNING:

	Konstruktiv armering	Monteringsjern
Overgangsplater	65±15	50±5
Alle øvrige flater	75±15	60±5

6. UTSPARINGER:
   Kan erstattes med innstøpte trekkrør.

7. Utførelse skal være i samsvar med Statens vegvesen håndbok R762 Prosesskode 2 (2015), og NS-EN 13670+NA:2010. Utførelsesklasse 3 (utvidet) iht. NS-EN 13670+NA

Tegningsnummer
K202

HENVISNINGER:

K206 - Landkar akse 1, armering

Revisjon	Revisjonen gjelder	Utarb.	Kontr.	Dato

STAVANGER KOMMUNE
Utbygging
Anleggsprosjekter.

Kontakt	TALE
Dato	16.01.2023
Status	TILBUDSTEGNING
Reguleringsplan	2620 m.fl.
Målestokk A1	Som vist
Koordinatsystem	Euref89UTM32/NN2000

Prosjekt
Sandvikveien. Sykkelvei, kulvert og bru
Delprosjekt øst
Bydel: Hillevåg

Anleggstype: RIB
Tema: Landkar akse 1
Undertittel: G/s-bru over jernbanen, Formtegning

Prosjektnummer: 221704
Tegningstype: **K202**
Rev.:

#Bikubeegenskaper:Oppdrag=221704;Dokumentnavn=K202;Tittel=Landkar akse 1,G/s-bru over jernbanen, Formtegning,Landkar akse 1;Målestokk=Som vist#