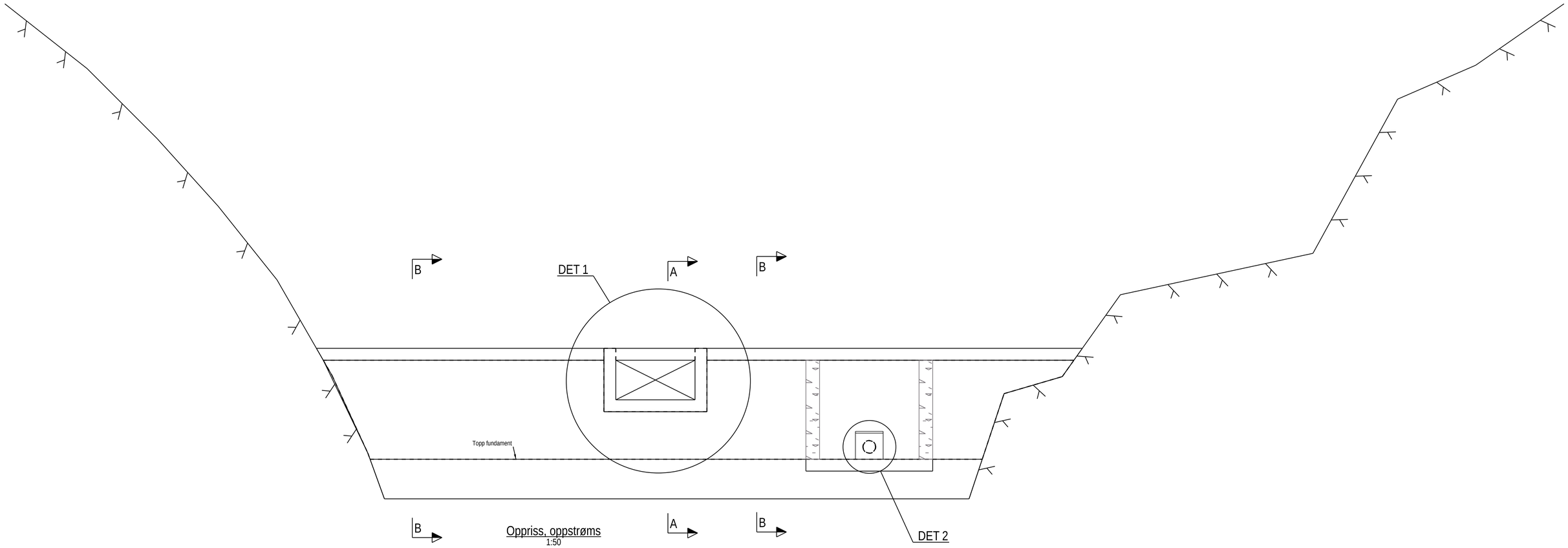

Oppriss, oppstrøms
1:50

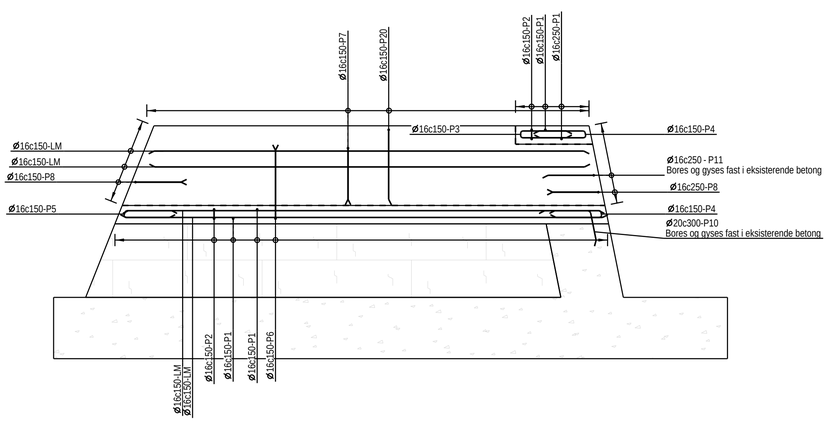

SNITT A - A
1:50

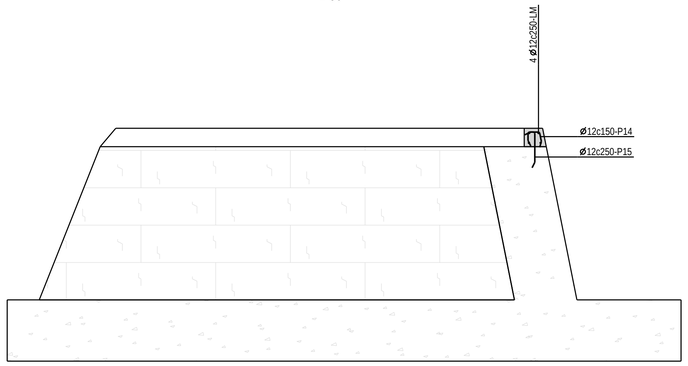

SNITT B - B
1:50

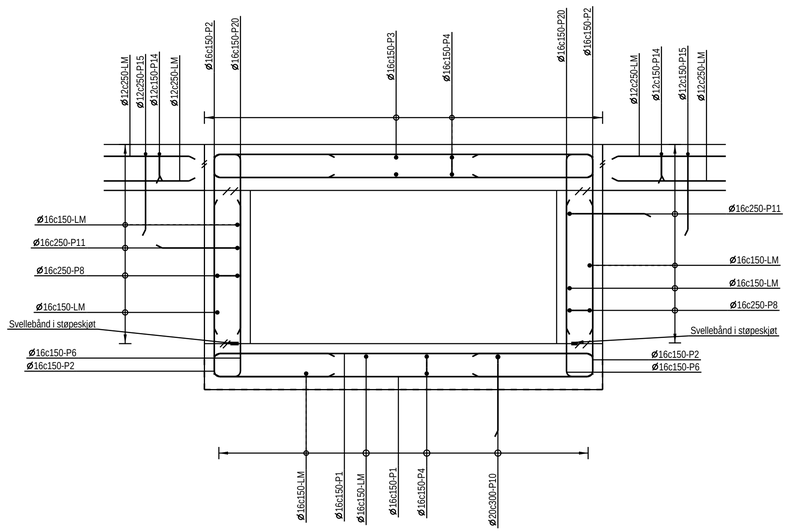

DETALJ 1
1:20

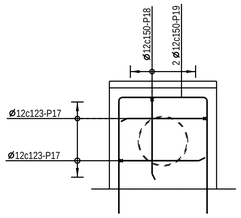

DETALJ 2
1:20

MERKNADER:

Pålitelighetsklasse:	2 ref NS-EN 1990
Kontrollklasse:	DSL2, IL2, ref NS-EN 1990
Utførelsesklasse:	2, ref NS-EN 13670

Betong:

Fasthetsklasse:	B35
Bestandighetsklasse:	MF45
Kloridklasse:	Cl 0,4
Armeringskvalitet:	B500NC
Eksponeringsklasse:	XC4/XC2
Overdekning:	55mm

ANMERKNINGER

1. All lengdearmering som avsluttes skal enten lukkes med omfar, u-bøyler eller med krok.
2. Det monteres et rett jern i hver bøy på armering
3. Omfarlengde minimum 50ø eller iht NS-EN1992
4. Synlige kanter avfases med 20mm trekantlekt.

HENVISNING:

10240873-B-100 – Mølndammen. Arrangementstegning
10240873-B-110 – Mølndammen. Rivetegning
10240873-B-BL01 - Bøyeliste

Rev	Endring	Utf.	Kontr.	Dato
00	Anbudstegning	NOMAKO	NOSTEE	04.04.2024

Oppdragsgiver: Saltdal kommune

Tittel: Mølndammen

Armeringstegning

Snitt

Utført av	NOMAKO
Kontr. av	NOSTEE
Dato	04.04.2024
Ansvarlig	NOANMA
Målestokk	1:20 1:50
Format	A1
Sweco oppdragsnr.	10240873
Sweco oppdragsleder	Anastasia Margenfeld
Tegningsstatus	Anbudstegning

SWECO

Fagdisiplin	Tegningsnummer (bygg-et-fag-syst-type-løpenr)	Status	Rev.
RIB	10240873-B-120	B	00