FORKLARINGER	ANVISNINGER	HENVISNINGER
1. -	1. -	1. -
2. -	2. -	2. -
3. -	3. -	3. -

Merkesystem

I dette prosjektet benyttes merkesystem TFM
Alle kabler, vern med mer har derfor en komponentkode, etter tabellen til høyre.

Eksempel
Automat/kombivern som er kursnummer 100 skal merkes -XF100

K.kode	Forklaring
KW	50V til 1000V - Blant annet styrestrøm og kraftkabler 230V og 400V. Lavspentkabel, ledning
KX	0V til 49V - SD-system, IT-kabler (metall), signal\svakstrømskabel, ledning, patchesnor, koaksialkabel
QE	Vern for elektrisk utstyr, overspenningsvern, overspenningsavledere, spenningsvakt, 0-spenningsvern, EMP-vern, jordfeilbyter, jordelektrode
QS	Overvåking av elektrisk strøm, jordfeilvarsler
XF	Sikringer, motorvern, sikringsautomater, automatsikring, bimetall
XK	Reléer, hjelperele, målerele
XQ	Effektbryter og lastbryter for kraftteknikk, sikringsskillebrytere

FORELØPIG

Rev.	Dato	Beskrivelse	Utarbeidet	Fagkontroll	Godkjent
A	23.03.2024	Tilbudstegnig	FSH (TEGN)	CT (KONT)	

MERKNAD

Kunde Senja Avfall næring AS

Spenning	400V	Hovedstrøm	
Frekvens	50Hz	Ik. max/Ik. min	
Ford. system	TN-C-S	Kapsling	IP20

Skjema 434.001 Forside

Tegningsnr. E-434.001

Oppdragsnr.	Bl.nr.	Tot.bl.nr	Rev.
102313	1	2	

Symbol	Kurs	Vern	Poler	Kabeltype	Type kurs Plassering	Last	Merk
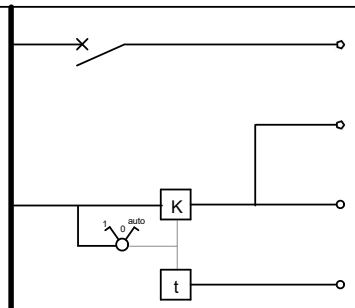					Tilførsel fra 433.001		
	-XF001				Ventilasjonsvifter	0 kW	
	-XF002				Spjeld slambil	0 kW	
	-XF003				Signal fra bevegelsesdetektor	0 kW	

Enlinjeskjema	Tegningsnr.	Oppdragsnr.	Bl.nr.	Tot.bl.nr	Rev.
434.001 Kursfortegnelse del 1	E-434.001	102313_2	2	2	