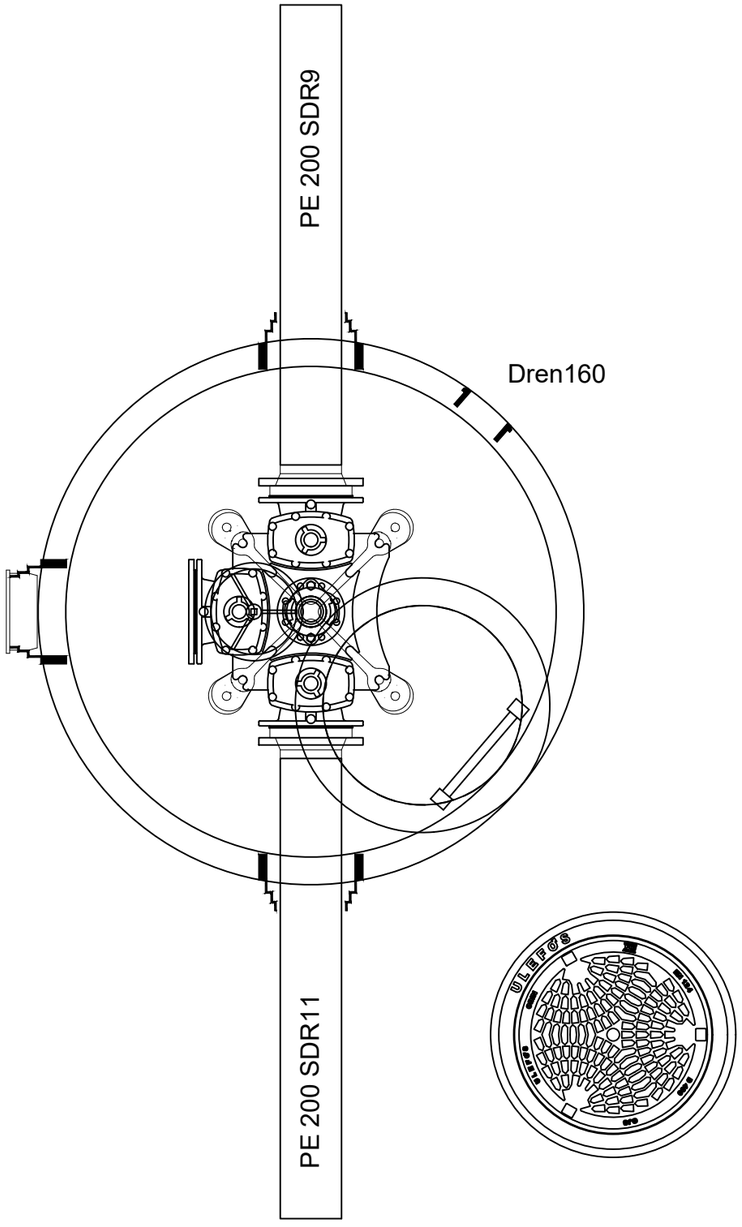

POS-LISTE: G_VKB13			
Pos	Beskrivelse	Dimensjon	Antall
1	Kum skal bestå av bunnseksjon, mellomringer og kjegle med Isohatt Avsluttes med mellomring for isolert mellomlokk, toppring h_max 300, flyteramme og kjørelokk. Kummhøyde ca 2800, tilpasses terreng, Nødvendige overganger, bolter og muttere, skiver og pakninger	1600	1
2	F910 - AR kjerneboringspakning	160	1
3	S-9660 Blindflens	200	1
4	Brannventilpakke, standard type med brannventil sikring og beskytelses lokk	100	1
5	S-0100 Armerte flensepakninger	200	3
6	Multikonsoll MAMMUT for DN100-150-200-kombiarmatur	200	1
8	PE Krage med overgang 200_250kort sdr11	200/250	2
9	PP løsflens	200	2
10	PE rør i rette lengder	200	2
11	Kombikryss 3-veis m/serviceventiler, Høyrelukkende PN10 eller PN16	200 PN10	1
12	PP Ters	250 MM	1
17	Alustar kumstiger	8-trinn	1
20	08 Ratt til sluseventil	150	1
Varier er	F911 - COMBI kjerneboringspakning for gjennomføring av rør i kumvegg	250 PE borhull 341	1
Varier er	F911 - COMBI kjerneboringspakning for gjennomføring av rør i kumvegg	200 PE borhull 341	2

Rev.	Revisjonen gjelder	Dato	Tegnet	Kontr.	Godkjent

Vang sentrum. Arbeidstegning

G_VKB13 Burmavegen

Målestokk 1:20	Dato	22 februar 2024	
	Tegnet	GB	
	Kontr.	Kontr.	
	Godkjent		
Arkiv bet.			
Erstatn. for			

POV PLAN OPPMÅLING VALDRES

Tegning nr. G_VKB13 Burmavegen

Rev.