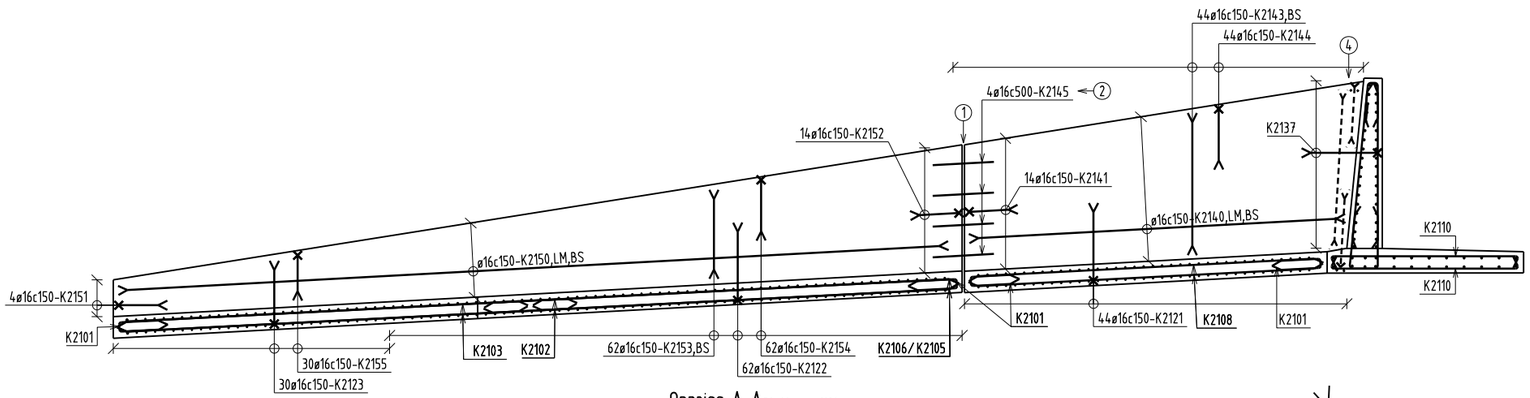

Oppriss A-A Støttemur K21
Armering Del 1
1:50

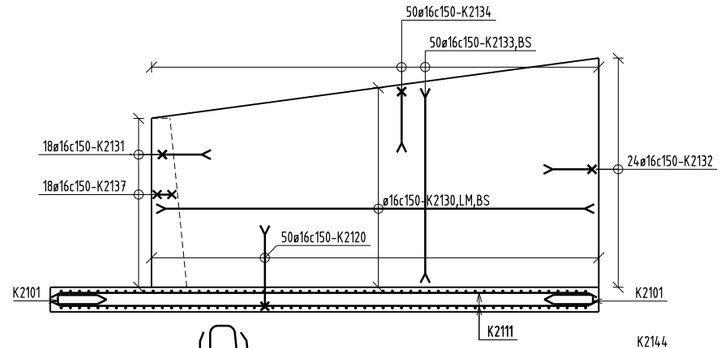

Oppriss B-B Støttemur K21
Armering Del 2
1:50

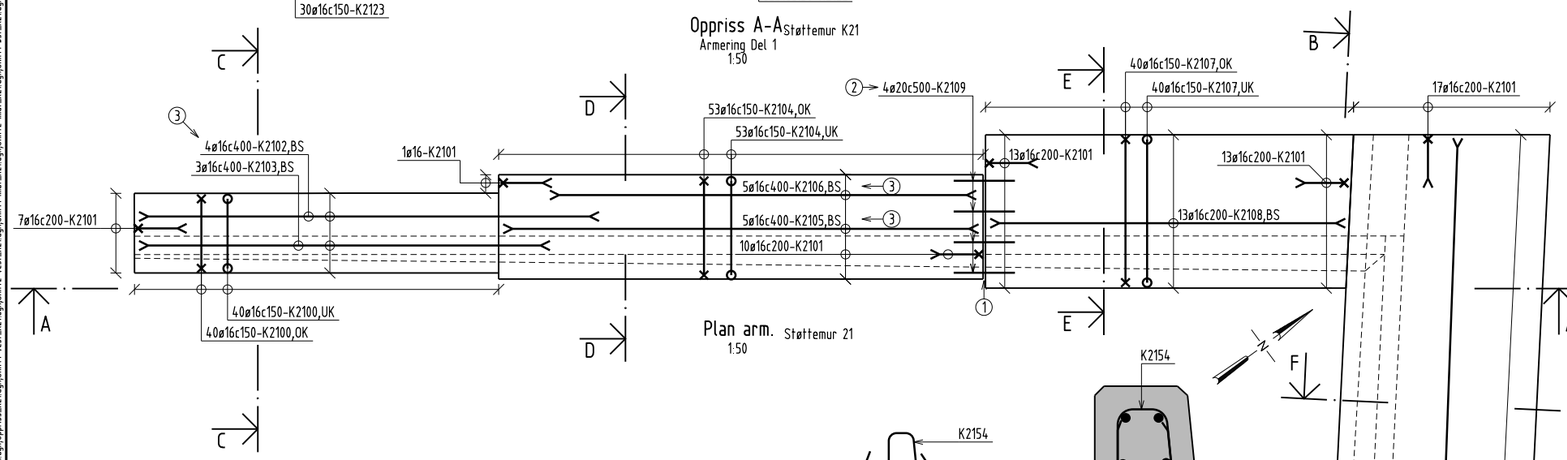

Plan arm. Støttemur 21
1:50

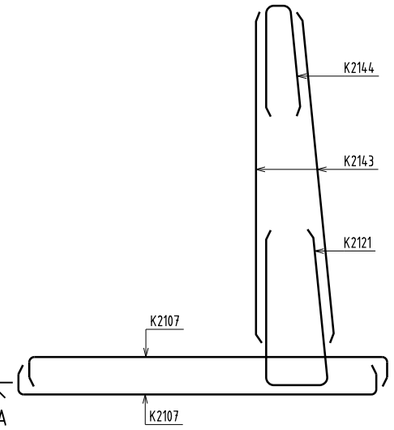

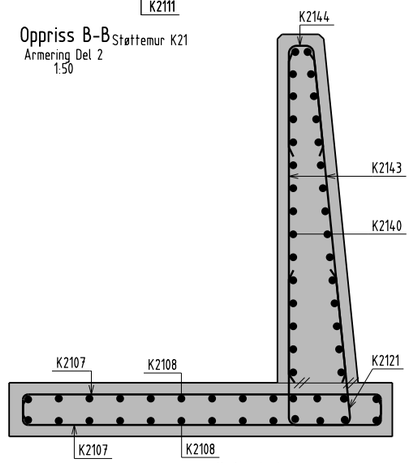

Snitt E-E
1:20

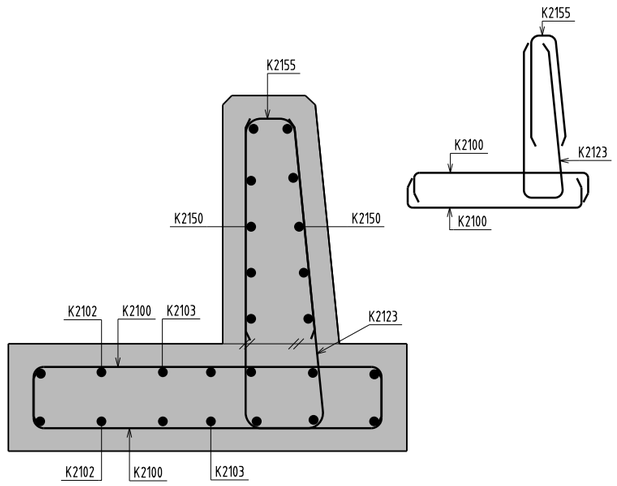

Snitt C-C
1:10

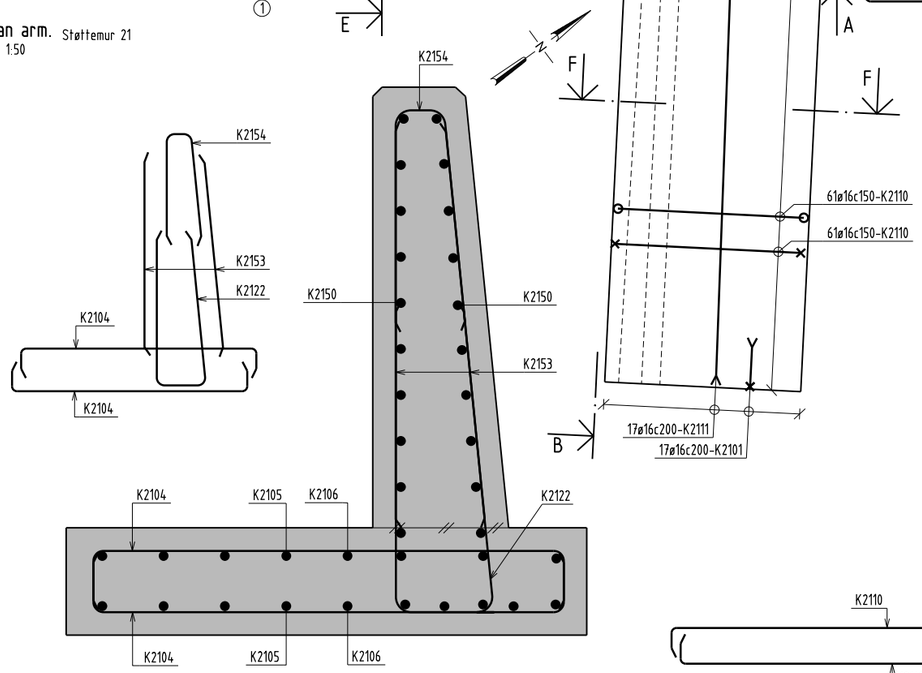

Snitt D-D
1:10

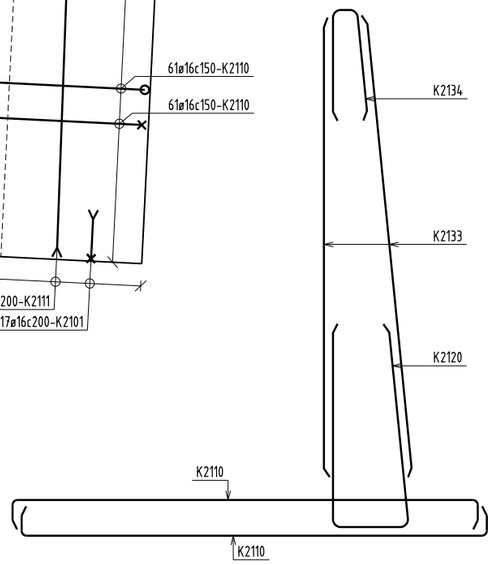

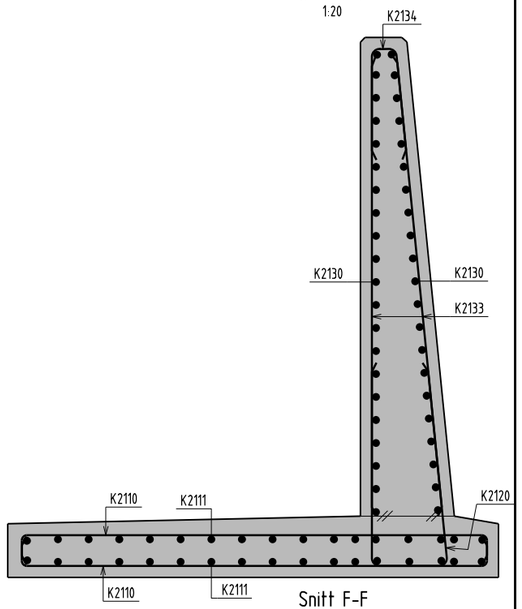

Snitt F-F
1:20

Forklaringer

1. Fordyblet bevegelsesfuge i mur og såle.
2. Rustfri, syrefast dybel A4-80. Se tegning K213, detalj 2 og 3.
3. Pos.nr. K2102 og K2103 samt K2105 og K2106 veksles annenhver gang.
4. Armering viftes.

Merknader

Fasthetsklasser betong: B45 SV-Standard.
Luftinnhold: 5,0+-1,5%.
Tilslagsstørrelse Dmaks=22mm.
Armering: B500NC, NS3576-3.

Kontrollklasse: Normal i.h.t. NS-EN 1990, pkt. NA.A1.3.1.
Utførelsesklasse 2 i.h.t. NS-EN 13670.

Overdekning i henhold til N400.

Såle og vegg mot jordside:	60mm for monteringsstenger.
	75mm til konstruktiv armering
Alle øvrige flater utvendig:	50mm til monteringsstenger.
	65mm til konstruktiv armering.
Toleranser:	±5mm for monteringsstenger.
	±15mm for konstruktiv armering.

Omfarslengder ved skjøting av armering er 50 x stangens diameter dersom ikke annet er angitt.

Alle mål gis i mm. Alle koter gis i m.

Henvisninger

K210 Støttemur K21, plan.
K211 Støttemur K21, oppriss.
K212 Støttemur K21, snitt.
K213 Støttemur K21, detaljer.
Bøyeliste side : K210 - K215.

Revisjon	Revisjonen gjelder	Utarb	Kontr	Godkjent	Rev. dato

Nordland FYLKESKOMMUNE

Fv. 834 Nordstrandvegen

Arbeidsavsnitt 2 og 3. Mælen-Tjeldberget

Støttemur K21.
Armering, oppriss, plan og snitt.

Konkurransegrunnlag

Tegningsdato	20.10.2023
Bestiller	Christian H. Forsmo
Produsert av	Multiconsult
Prosjektnummer	8800336
Arkivreferanse	22/17455
Målestokk (format)	Som vist
Koordinatsystem	EUREF89 NTM14/NN2000

Utarbeidet av	Kontrollert av	Godkjent av	Konsulentarkiv
AMT	TS	VeA	10204454-05

Tegningsnummer / revisjonsbokstav: K215

\\fres-nasuni-01\TOS_Arkiv\10204\10204454-01\10204454-01\10204454-01-03_ARBEIDSOMRAADE\31_tegninger_dak\Microstation_AMT\K215.dgn - lørdag - 11.10.23 - 14:59:31 - Referanser: JH-Rammer.dgn,Armering_21.dgn;Plan_K21.dgn;Oppriss_K21.dgn;Snitt1-vest_K21.dgn;Snitt1-øst_K21.dgn;Snitt2-vest_K21.dgn;Snitt1-midt_K21.dgn;Snitt2-midt_K21.dgn;Snitt1-øst_K21.dgn