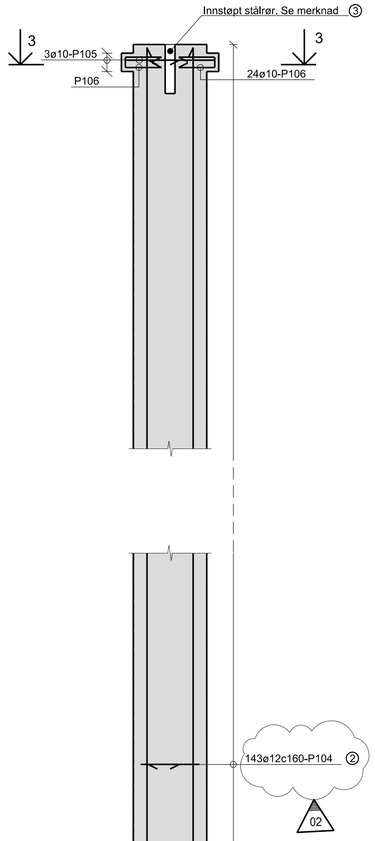

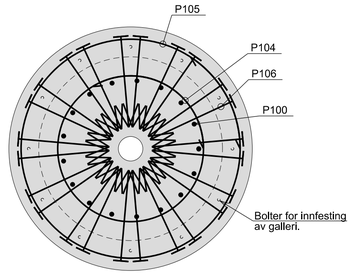

Snitt 3-3
1:20

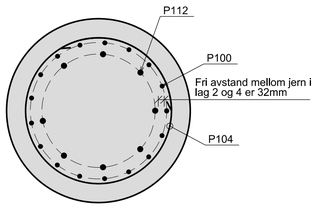

Snitt 4-4
1:20

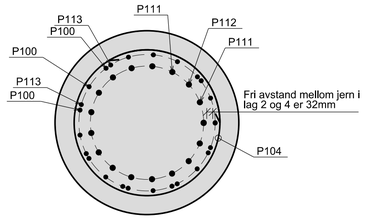

Snitt 5-5
1:20

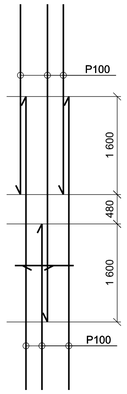

Prinsipp omfar - Lengdearmering
1:50

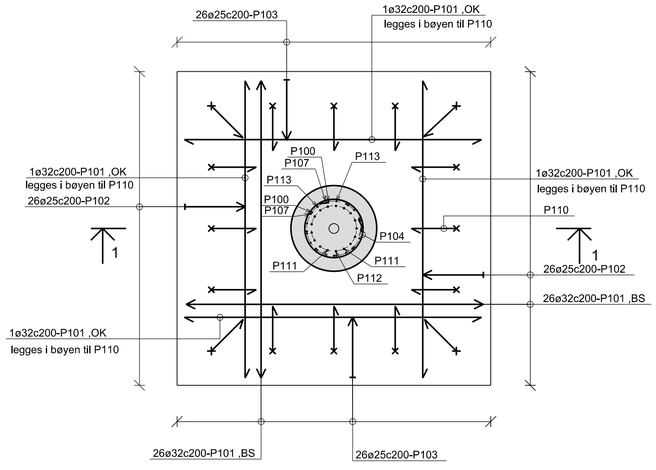

Snitt 2-2
1:50

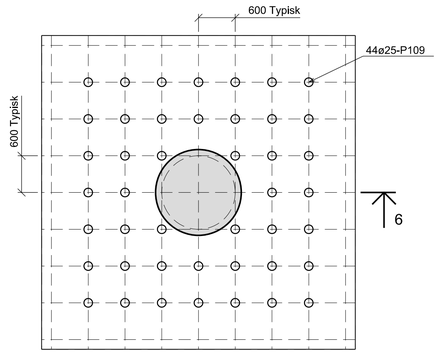

Snitt 2-2, Skjærarmering
1:50

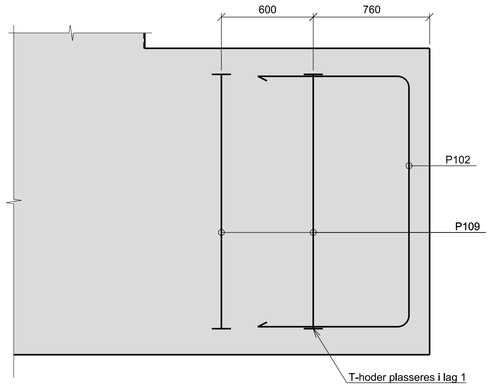

Snitt 6-6, Skjærarmering
1:20

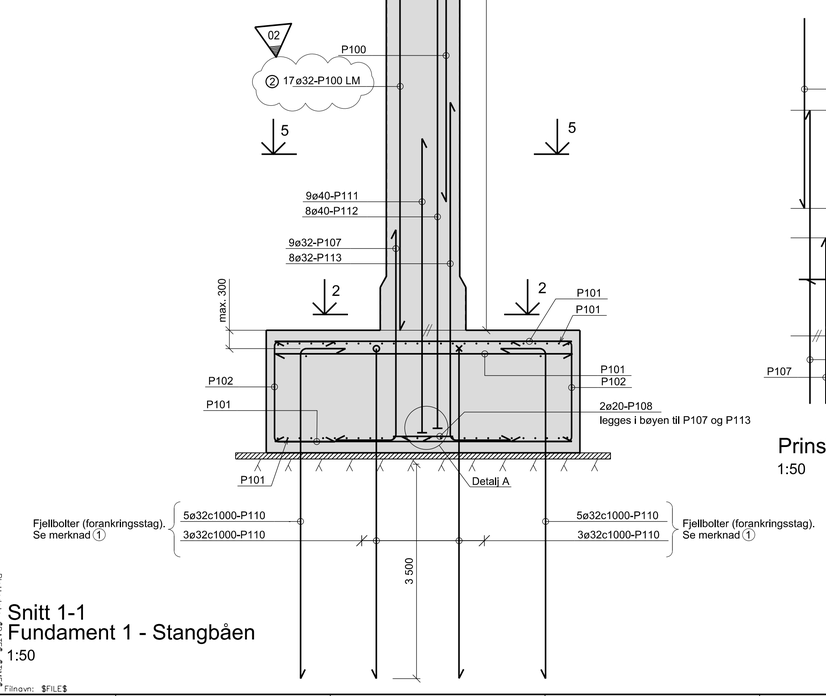

Snitt 1-1
Fundament 1 - Stangbåen
1:50

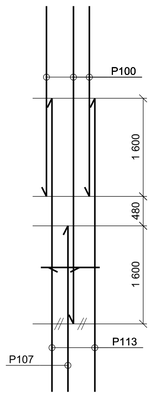

Prinsipp omfar - Oppstikk
1:50

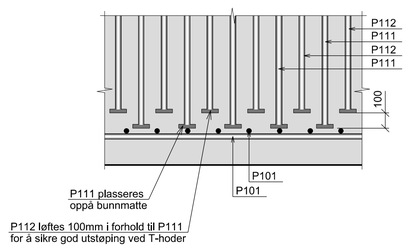

Detalj A, Plassering av T-hoder
1:20

BETONGKONSTRUKSJONER

Fasthetsklasse / bestandighetsklasse / kloridklasse / annet

Betongavretting	B35 / M40 / Cl 0,10 / AUV-betong
Fundament	B40 / M40 / Cl 0,10 / AUV-betong
Søyle	B40 / M40 / Cl 0,10 / AUV-betong

AUV-betong skal produseres, testes og plasseres i form i henhold til Norsk Betongforening, Publikajson nr. 5, Desember 2022

Tilslagets maksimale kornstørrelse 22 mm (NS-EN 206:2013+A2+NA)

Nominelle Betongoverdekning under vann

Mot avrettet overflate (UK fundament)	170 mm
Mot frie, horisontale overflater (OK fundament)	170 mm
Forøvrig (sidekanter fundament og søyle)	120 mm
Toleranse, Δc	20 mm

Nominelle Betongoverdekning over vann/konsoll 60 mm
Toleranse, Δc 10 mm (NS-EN 1992-1-1:2004)

Armering

Stålkvalitet	B500NC
Omfar	Dersom ikke annet er oppgitt: 50xØ Omfaringsskjøter forskyves. Maksimalt hver fjerde stang skjøtes i samme snitt.

Utførelsesklasse	3	(NS-EN 13670:2009)
Toleranseklasse	1	(NS-EN 13670:2009)

Økte toleranser gitt i Publikasjon 5, Norsk Betongforening gjelder ikke.

FJELLBOLTER

Stålkvalitet	B500NCR
Gysemørtel	Egenskapet tilsvarende B35 betongkvalitet

Prosjektnavn:	RIB Tegningsnummer	Rev. index
12944–20 Innseiling Kragerø	B-201	02

MERKNADER

① Rustfrie fjellbolter (forankringsstag) i materialkvalitet B500 NCR. Minste innboringslende L = 3500 mm i godt fjell. Boltene gyses fast med mørtel av tilsvarende fasthet som betong forøvrig. Totalt 16 fjellbolter.

② Eksakt dybde for byggested er ukjent grunnet manglende innmåling og grunnundersøkelser. Total lengde av hovedarmering i søyle må derfor tilpasses. Oppgitt mengde (se bøyeliste) tar utgangspunkt i maksimal søylelengde og ett omfar av P100 langs søylen. Se tegning B-101.

③ Innstøpt rør for seilingsmerke. Se også tegning B-101 for trekkerør.

Oppstikkende jern må sikres med plasthylser.
I alle bøyehjørner legges armering tilsvarende bøylens diameter

HENVISNINGER

Fundament 1, Stangbåen, Form	B-101
Bøyeliste side 10, 11	
Galleri, Fund 1, 2 og 3	B-106

Index	Beskrivelse av endringer	Dato	Tegner	Design	Kontrollert	Godkj.
02	Endret elevasjon på topp søyle	17.02.23	OBJ	ABJ	MLR	KOL
01	For bygging	13.12.22	ILJ	ABJ	OBJ	KOL

KYSTVERKET

RIB — DR. TECHN. OLAV OLSEN

RIB prosj. nr.: 12944-20

Første utstedelse
Dato: 13.12.2022
Designer: ABJ
Tegner: ILJ

Tegningstittel: Fundament for seilingsmerke
Fundament 1, Stangbåen
Armering

Mål (i A1-format): 1:50 / 1:20

Kontrollert	Godkjent	RIB Tegningsnummer	Rev. index
OBJ	KOL	B-201	02

Denne tegningen skal ikke kopieres eller distribueres uten tillatelse av Dr. techn. Olav Olsen a.s.

Filnavn: $FILE$