Pos	Beskrivelse	Dim.	Ant	PRIS stk	SUM
1	KJØRESTERKT LOKK I FLYTENDE RAMME	650	1		
	og blå synlig pakning				
	langt skjørt på ramme				
2	AVPASNINGSRING h=150mm	650	1		
3	KUMKJEGLE h=500 SENTRISK HULL	1200	1		
4	ISO-LOKK	650	1		
5	KUMBUNN h=1080	1200	1		
6	ANBORINGSKLAMMER	160	1		
	med kuleventil og lufteventil				
7	BOREHULL OG PAKNING	160	2		
8	DREN TIL TERRENG	160	1		
9	T-stykke med servicepunkt	50	1		
	PAKNINGER				
	ARBEID/MONTERING				
OVERFØRES TIL POST I ANBUD			TOTAL SUM		

ANDRE KRAV:

- Overdekning over vassleidning skal vera min 1,3 m.
- Stikkleidningar skal ut av vasskumme på frostfri djupne.
- Alle stikk skal merkast med gnr/bnr inngravert i plastskilt og festast til rett bakkekrane.
- Skal vere union etter alle bakkekranar.
- Skal vere utvendige gjenger på alle mellomringar og synlege gjengar skal teipast med vulkaniserande teip.
- Flette lise skal brukast på kumlokk i anleggstida.
- Alle kumlokk skal ha lås og Furunes PVC pakning el tilsvarende.
- Deler skal være i korrosjonsbestandige materialer, eks lufteklokker skal ikkje ha galvaniserte deler.

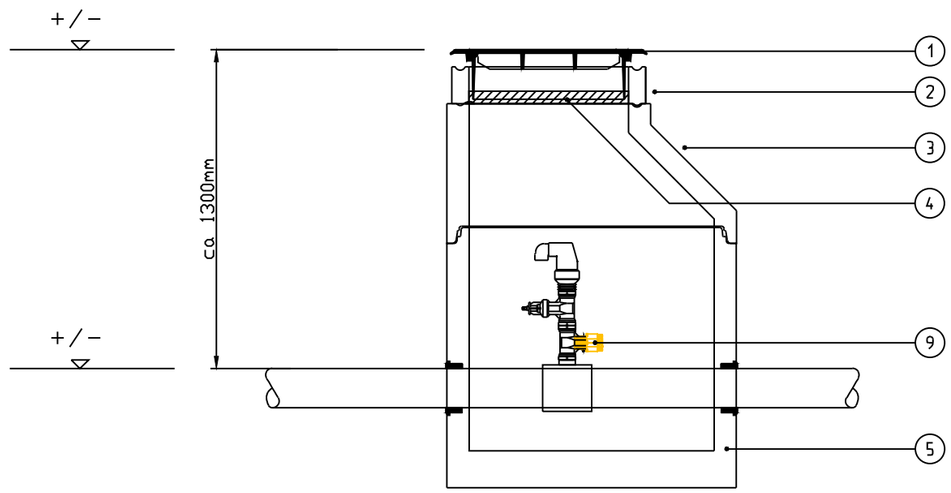

V15

vert plassert i høgbrekk mellom K1 og K7

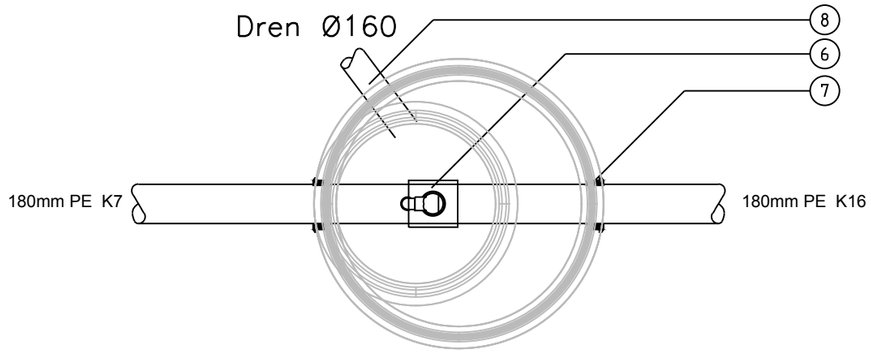

Godkjenning frå kommunen

dato.:

Stempel/underskrift

SVEIO KOMMUNE
Vassleidning Fjon
Sveio

☐ Skisseprosjekt
☐ Byggemelding
☒ Anbudstegning
☐ Arbeidstegning

Dato	Konstr./tegnet	Godkjent	Målestokk
22.08.2022	VV	-	A3/ 1:25

EUREF89 - SONE 32 NN 2000 høyder

omega GØTZ AS RÅDGIVANDE INGENIØRAR

Vannkum V15

SVEIO KOMMUNE

Erstatning for: Erstattet av:

2226-V15

Henvisning: Beregning: Ordrenummer