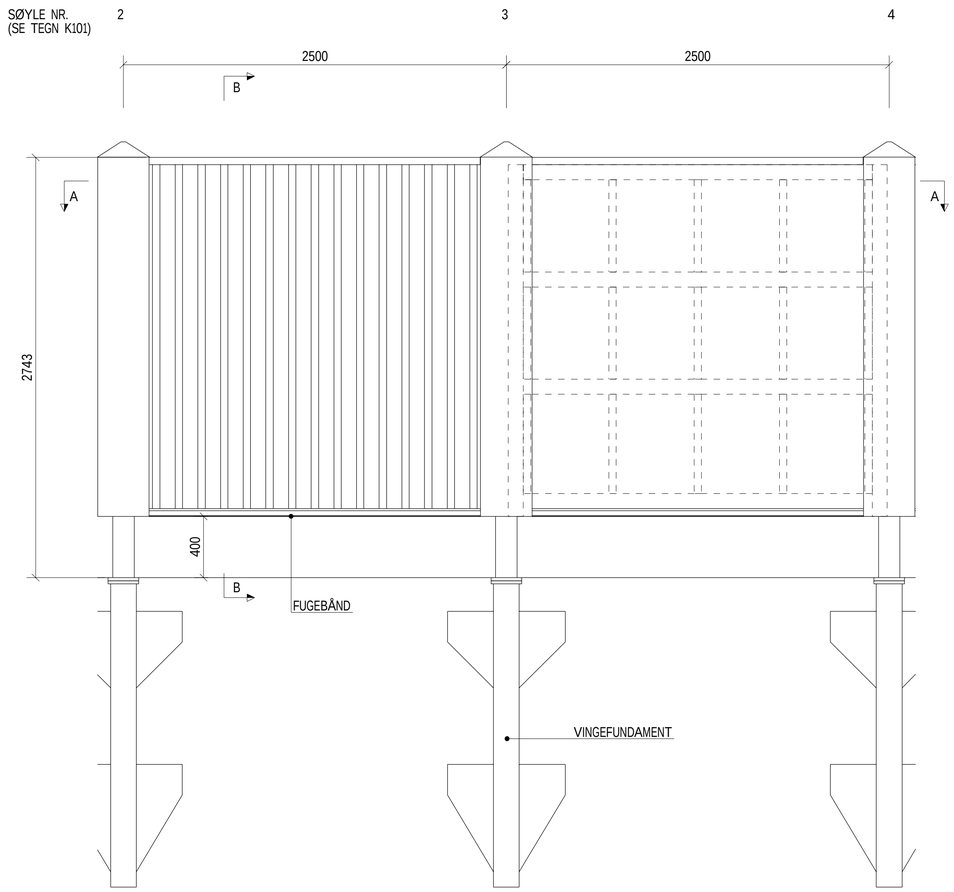

SKJERMELEMENT UTEN GLASS, 1:20

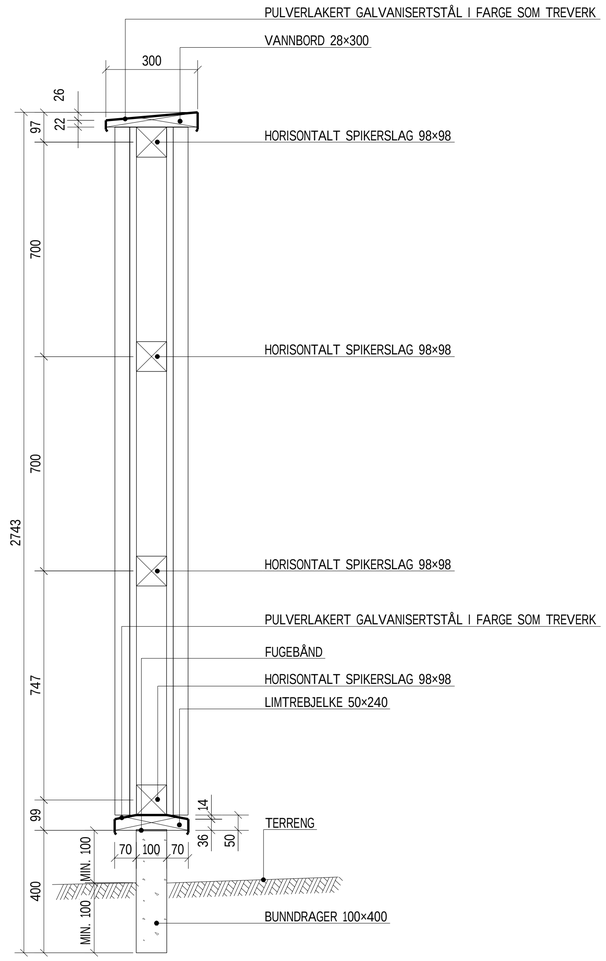

SNITT B-B, 1:10

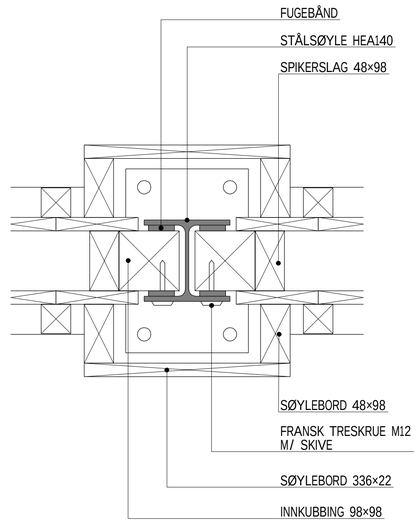

DETALJ A, 1:5

SIDE MOT BARNEHAGE

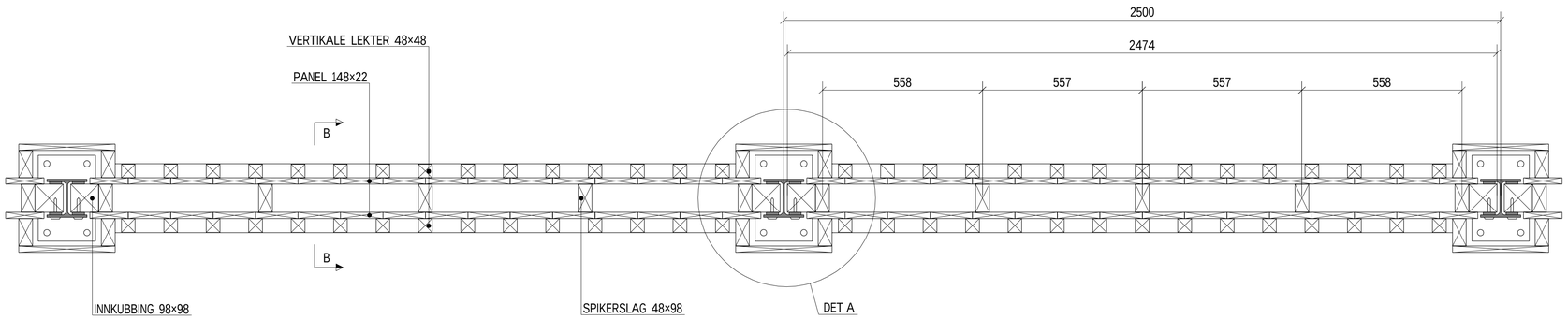

SIDE MOT VEGEN

SNITT A-A, 1:10

MERKNADER

STÅL:

STOLPER/PLATER: S355J2

- ALT STÅLMATERIAL SKAL VARMFORSINKES IHT. HB R762, PROSESS 85.342, TYKKELSE MIN 65 µm, UNNTATT INNSTØPTE GJENGESTAG.

BETONG/ARMERING :

BETONGKVALITET: B35 SV-40

ARMERING: B500NC

KONTROLLKLASSE: NORMAL KONTROLL

TRE:

- ALLE TREMATERIALER SKAL VÆRE TRYKKIMPREGNERT KLASSE AB, UNTATT BUNNDRAGER SOM SKAL VÆRE TRYKKIMPREGNERT KLASSE A.
- ALLE SPIKER OG SKRUER SKAL VÆRE GALVANISERTE.

A3 GIR HALV MÅLESTOKK

Rev.	Revisjonen gjelder	Utarb	Kontr	Godkjent	Dato

Sortland kommune

AFRY

Kjempenhøy Trafikale Løsninger

STØYSKJERM

TYPISK SKJERMELEMENT UTEN GLASS

Konkurransegrunnlag

Utarbeidet av	Kontrollert av	Godkjent av	Konsulentarkiv
IS	RSP	BAP	

Tegningsdato	2022-07-07
Bestiller	
Produsert for	Sortland kommune
Produsert av	AFRY
Prosjektnummer	22077
Prosjektfasenummer	
Arkivreferanse	
Målestokk A1-format	Som angitt
Byggverksnummer	
Koordinatsystem	EUREF 89 UTM 33/NN2000
Tegningsnummer/ revisjonsbokstav	K102