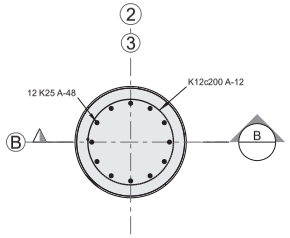

PLAN
UTSTØPTE STÅLRØRSPELER
1:20

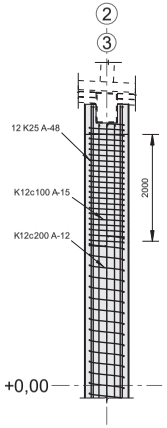

B SNITT 1:50

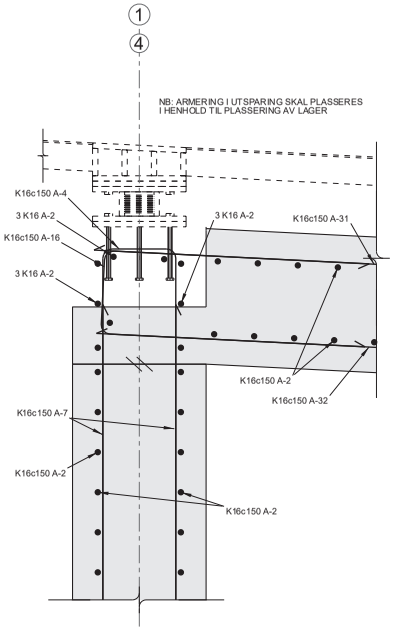

035 021 SNITT 1:10

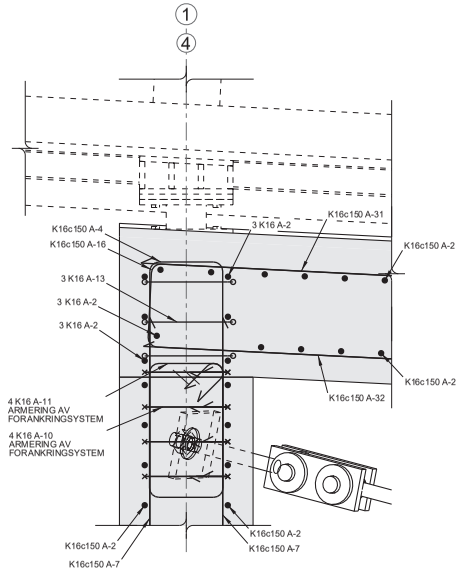

031 021 SNITT 1:10

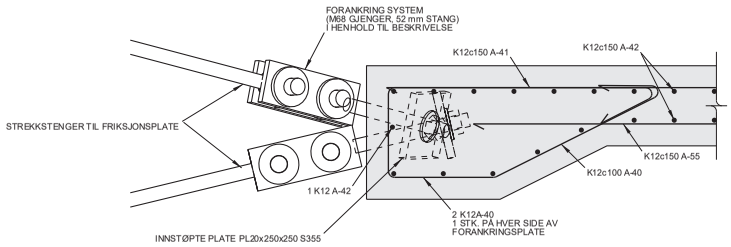

034 021 SNITT 1:10

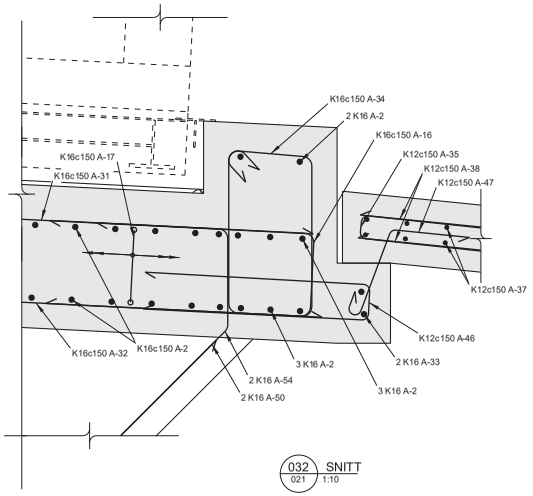

032 021 SNITT 1:10

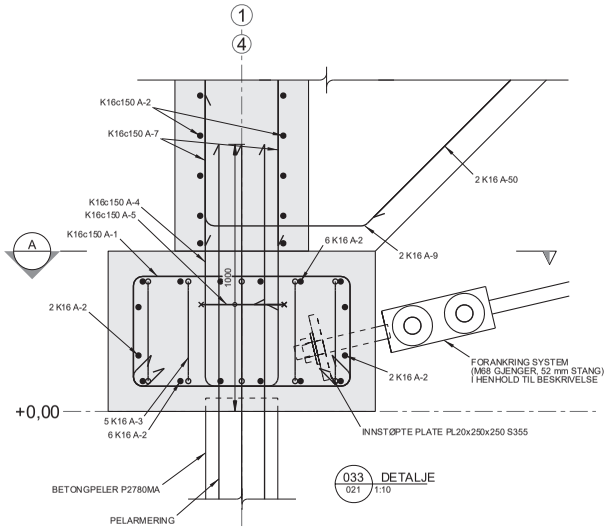

033 021 DETALJE 1:10

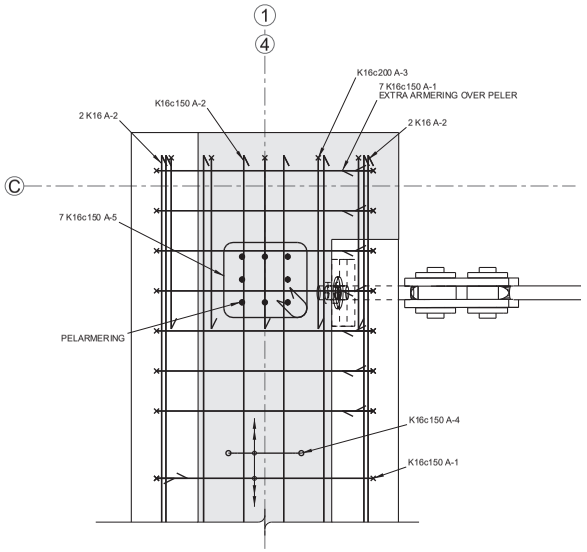

SNITT
GJELDER OVER ALLE BETONGPELER
OG STAG ANKERINGER
A 1:10

NOTATER:

BRUEN ER SYMMETRISK OM SENTERLINJEN (SL)

KONTROLLKASSE:
-Utvida kontroll ihht.
NS-EN 1990:2002/NA:2008
STÅLKVALITET, BÆRENDE STRUKTUR:
-S355J2
-Murbolter for innfestning 8.8
-Varmforsinket
SVEISINGER:
-Sveising materialer må være samme kvalitet som sveist material
-Alle sveisesømmer må oppfylle B iht. NS-EN ISO 5817
- Sveisere må ha kvalifisering sertifikat iht. NS-EN 287-1
- Dersom annet ikke er gitt skal sveising være buttsveis med full gjennom sveising

BETONG:
-NS 3420
-NS-EN 1992-1-1:2004+NA:2008
-NS EN 206-1
- NS-EN 13670:2009+NA:2010
- Fasthetsklasse B45-SV40
- Kloridklasse Cl 0,10
- Bestandighetsklasse MF40
- Utførelsesklasse 3
- Konstruksjonstoleranseklasse 1
- Planhetstoleransar ihht. NS 3420:
-generelt kl. PB
-fundament kl. PD
- Retningstoleransar ihht. NS 3420:
-generelt kl. RB
-fundament kl. RD
-Synlege skarpe hjørner avfasast 20x20mm dersom ikkje anna er gjeve på teikning.

ARMERING:
- B500NC
- Bøying i samsvar m. NS-EN 1992-1-1:2004+NA:2008
- Omlar 50 x Ø
-Løpemeterarmering:
Maks kvart tredje armeringsjern kan skøytast i same snitt dersom ikkje anna er vist på teikning.
-I alle bøyelektokar skal det ligge ei armeringsstang som ikkje har mindre diameter enn diameteren på bøylen.

FORSKALING:
- Glatt

OVERDEKNING:
- Landkar og vinge
alle sider 85 mm
- Sethnings- og friksjonsplater
alle sider 75 mm
- Toleranse +/-15 mm

FORKORTINGAR:
- UK = underkant
- OK = overkant
- NS = nær side
- FS = fjern side
- BS = begge sider
- LM = løpemeter

Kartplan: EUREF89 NTM Sone10
Høydesystem: NN2000

BØYELISTE:
-K 105-RE-05138, FUNDAMENT
VEGGER OG VINGER
-K 105-RE-051313, FRIKSJONSPLATER
-K 105-RE-051317, OVERGANGSPLATER
-K 105-RE-0512220, PELER
02

REV.DATO	UTFØRT	GODKJ.	TEKST	REV.
08.05.2013	HÖÖ	TGS	ARBEIDSTEGNING	01
30.08.2013	HÖÖ	TGS	HENVISNING TIL BØYELISTE	02

Konsulenter
ARK : PIR II AS
RIB : Prosjektutvikling M-N AS/ Mannvit AS
RIE : Prosjektutvikling Midt-Norge AS
RIGeo : Multiconsult AS

MULTICONSULT
Sluppenvegen 23, 7486 Trondheim
Tlf. 73 10 62 00 - Fax: 73 10 62 30

PROSJEKTUTVIKLING MIDT-NORGE AS
Vestre Rosten 85, 7075 Tiller, Norge | Telefon: 72 89 44 20 | www.prosjektutvikling.no

MANNVIT
Vestre Rosten 85, 7075 Tiller, Norge | Telefon: (+47) 46 42 98 62 | www.mannvit.no

PIR II
SIVILARKITEKTER MNAL
PROF. BROCHSGT. 8C TEL 73 98 40 80 firmapost@pir2.no
http://www.pir2.no

Fase
Detaljeprosjekt

Prosjekt
Grilstad Marina - Bruer

Byggherre
Trondheim kommune
v/Grilstad Marina AS

Proj.nr.: 1.900.001

Målestokk: 1:50 1:20 1:10

Tegning
GANGBRU ØST:
ARMERING
SNITT OG DETALJER

Erstatning for | Erstatning av

Dato	Utført	Godkjent	Tegningsfase	Tegn.nr.	Rev.
30.08.2013	HÖÖ	TGS	ARBEID	K 105-022	02

0 200 400 600 800 1000 mm
1:10 (A1)

0 400 800 1200 1600 2000 mm
1:20 (A1)

0 1000 2000 3000 4000 5000 mm
1:50 (A1)