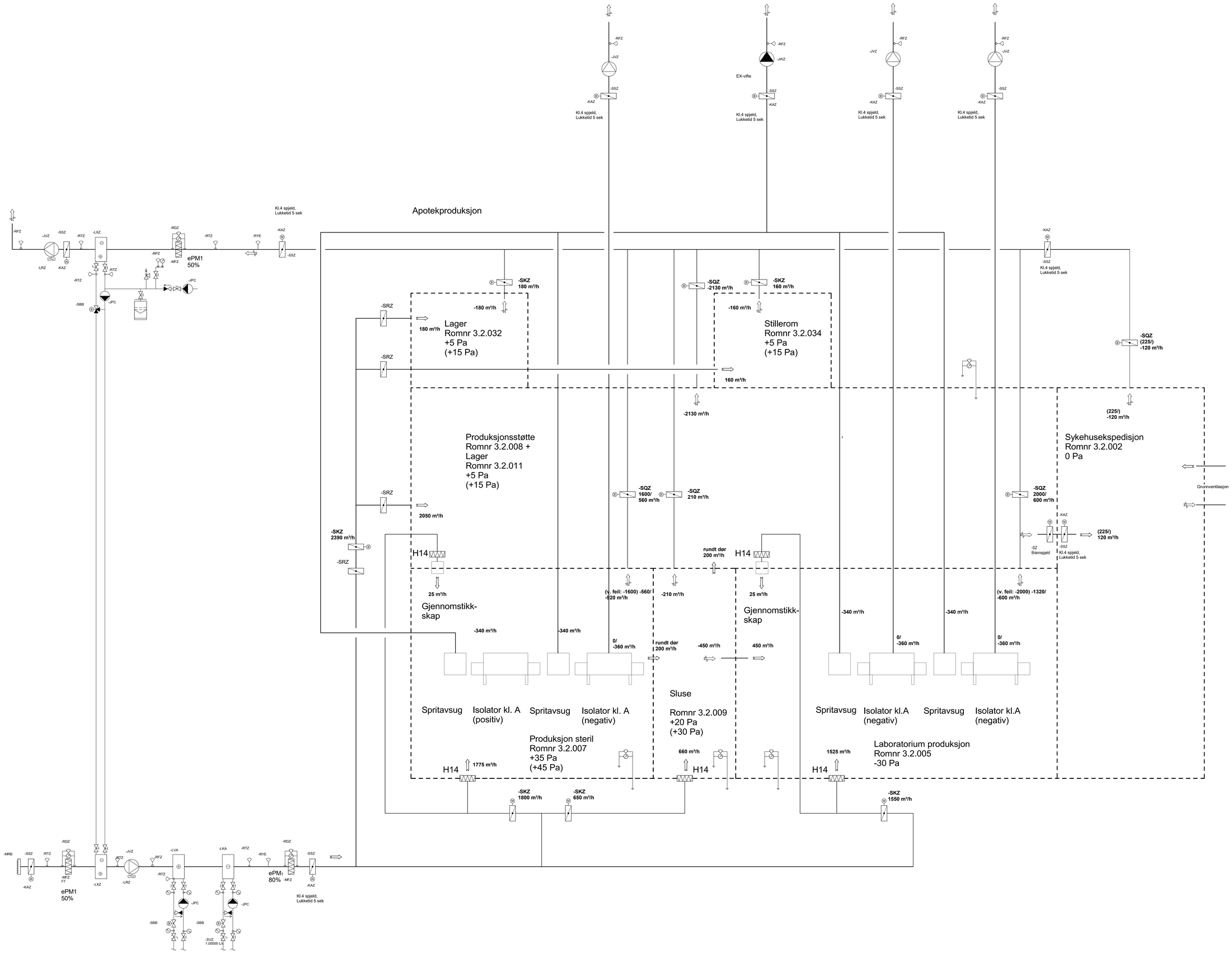

Rev.	Dato	Beskrivelse	Tegn	Kontr
1	06.09.21	Tilbud	SoMa	OSI

Byggnr. Område Etasje Fag Fagkode Tg.type Løpenr

1250-0-00-V-360-70-001 — Rev. 1

Prosjekterende:

- ARK : Arkitema Architects, St. Olavs Gate 27. 0166 Oslo +47 22 99 44 50
- LARK : Arkitema Architects, St. Olavs Gate 27. 0166 Oslo +47 22 99 44 50
- ARK : RATIO, Drammensveien 130. 0277 Oslo +47 41 52 1111
- RIB : COWI A/S, Otto Nielsens veg 12. 7052 Trondheim +47 02694
- RIVA : COWI A/S, Otto Nielsens veg 12. 7052 Trondheim +47 02694
- RIBr : COWI A/S, Otto Nielsens veg 12. 7052 Trondheim +47 02694
- RIBra: COWI A/S, Otto Nielsens veg 12. 7052 Trondheim +47 02694
- RIE : COWI A/S, Otto Nielsens veg 12. 7052 Trondheim +47 02694
- RIAku: COWI A/S, Otto Nielsens veg 12. 7052 Trondheim +47 02694
- RIV : COWI A/S, Otto Nielsens veg 12. 7052 Trondheim +47 02694
- RIG : COWI A/S, Otto Nielsens veg 12. 7052 Trondheim +47 02694

ARKITEMA ARCHITECTS — St. Olavs Gate 27. 0166 Oslo +47 22 99 44 50

RATIO — Drammensveien 130. 0277 Oslo +47 41 52 1111

COWI — Otto Nielsens veg 12. 0277 Trondheim +47 02694

Lokasjonsfigur:

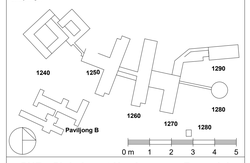

SNR - Sjukehuset Nordmøre og Romsdal

G.nr: 60 / B.nr.: 45

Tiltakshaver: SYKEHUSBYGG — HELSE MØRE OG ROMSDAL

Entreprenør:

Fase:	Tegnet:	Kontrollert:	Godkjent:
Anbud	FO	OSI	OE

Prosjekt nr:	Prosjektnr. for proj.	Dato opprettet:	Målestokk:	Format:
4212106	A229827	17.04.20	-	A0

SYSTEMSKJEMA APOTEK
SYSTEM 3606.003

Tog.status:	Byggnr. Område Etasje Fag Fagkode Tg.type Løpenr.	Rev.
I	1250-0-00-V-360-70-001	1