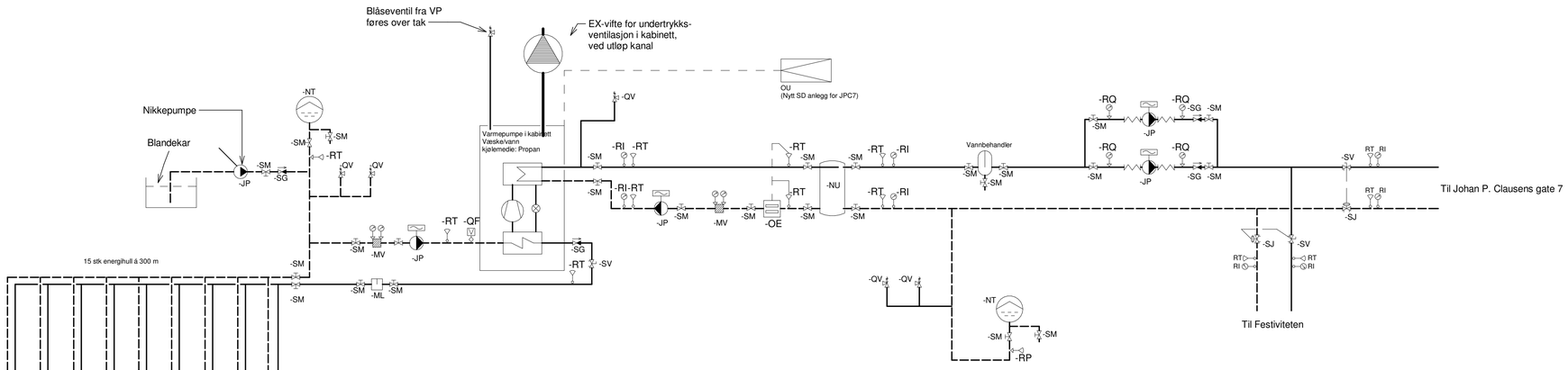

UTDRAG FRA EKSISTERENDE FYRROM I JOHAN P. CLAUSENS GATE 7 (SE 4000-10)

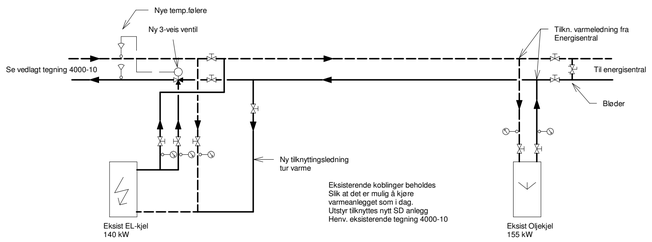

UTDRAG FRA EKSISTERENDE FYRROM I FESTIVITETEN (SE V32-F1)

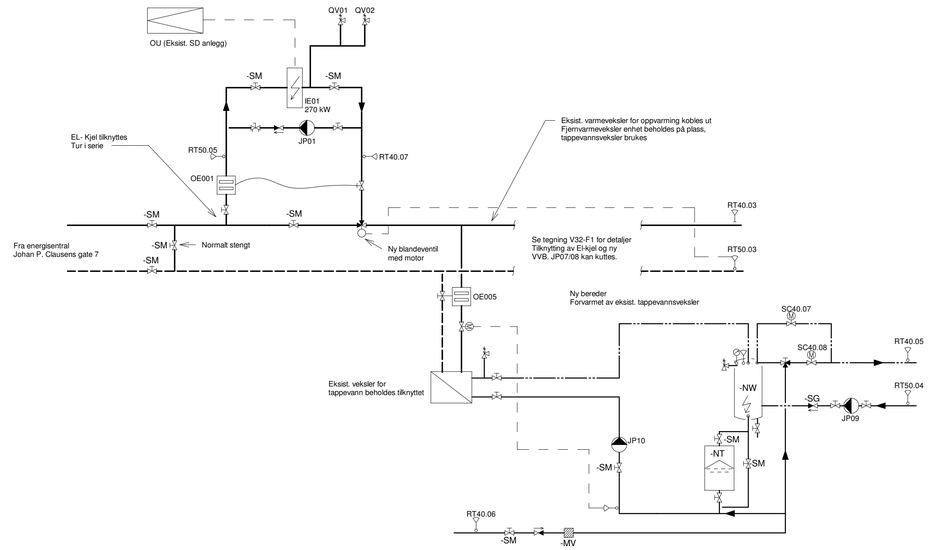

Tegningsnummer	Revisjon
V-70-30-01	F01

Rev.	Dato	Beskrivelse	Utarbeidet	Fagkontroll	Godkjent
F01	2020-11-13	Tilbudstegning	SALau	AgHje	SALau

Dette dokumentet er utarbeidet av Norconsult AS som del av det oppdraget som fremgår nedenfor. Opphavsretten tilhører Norconsult AS. Dokumentet må bare benyttes til det formål som oppdragsavtalen beskriver, og må ikke kopieres eller gjøres tilgjengelig på annen måte eller i større utstrekning enn formålet tilsier.

Kristiansund kommune Eiendom / Drift

Målestokk (gjelder A1): 1 : 1

Johan P. Clausens gate 7
Systemskjema

Norconsult

Oppdragsnummer	Tegningsnummer	Revisjon
5208115	V-70-30-01	F01