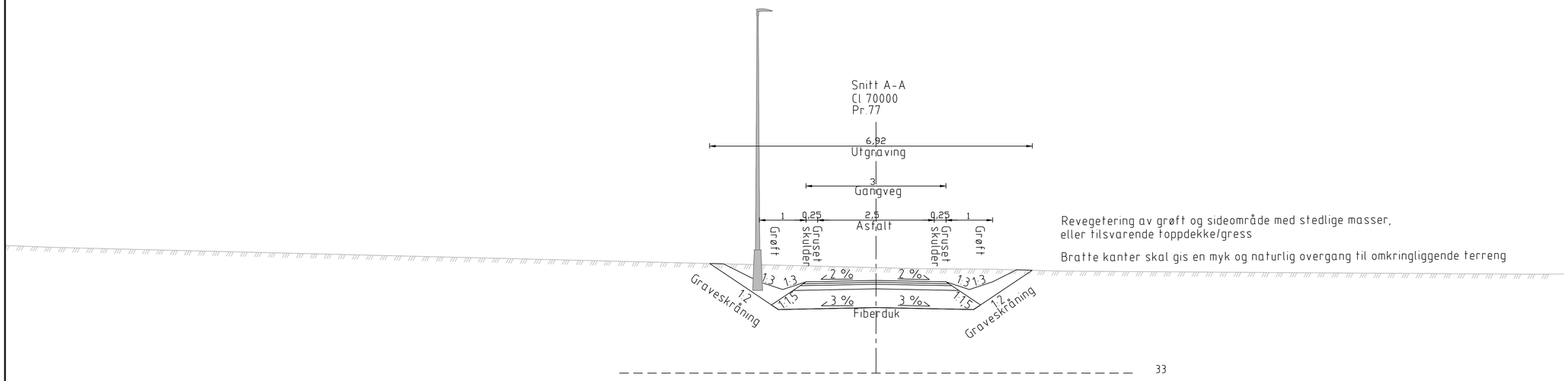

Revegetering av grøft og sideområde med stedlige masser,
eller tilsvarende toppdekke/gress

Bratte kanter skal gis en myk og naturlig overgang til omkringliggende terreng

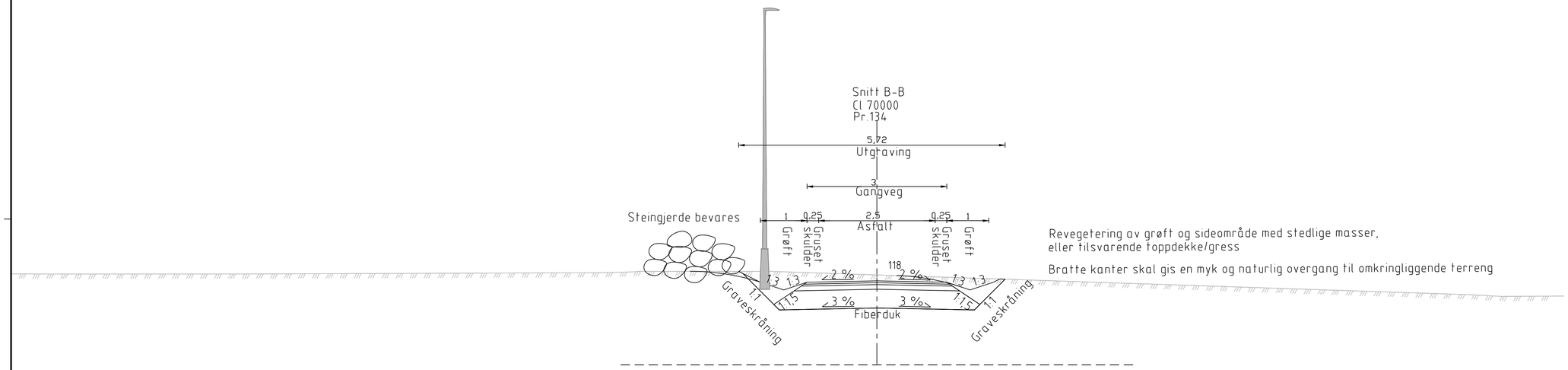

Revegetering av grøft og sideområde med stedlige masser,
eller tilsvarende toppdekke/gress

Bratte kanter skal gis en myk og naturlig overgang til omkringliggende terreng

Overbygning gangvei:

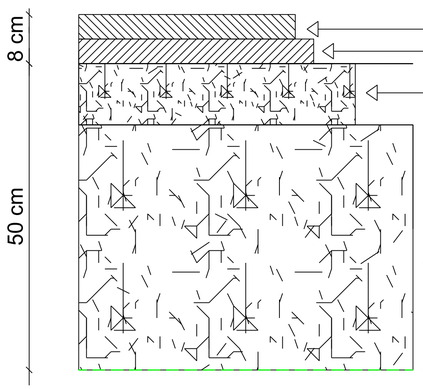

SLITELAG 4,0 cm Agb 11

BINDLAG 4,0 cm Agb 11

BÆRELAG 10,0 cm Pukk 0-60

FORSTERKNINGSLAG 40,0 cm
Kult 20-120mm

Fiberduk for separasjon mot grunn,
klasse 2

Oppbygning sidegrøft:

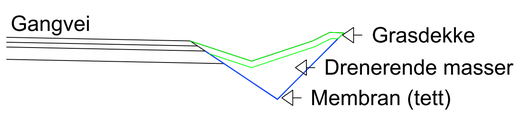

Tegningsnummer:	Revisjon:
T F -- 100	A-01

Rev.	Revisjon gjelder	Rev.dato	Utarb.	Kontr.
A-01	Anbudstegning	14.04.21	KM	THM

Prosjekt: **Tjøme ungdomskole**
Ny gangvei

Gnr / Bnr: 218/197

Oppdragsgiver: Oppdragsgiver

Oppdragstaker: asplan viak

Prosjektfase: **FORPROSJEKT**

Dato	Oppdragsnr	Koordinatsystem	Høydereferanse
03.03.21	629120-10	UTM32	NN2000

Utarbeidet av	Kontrollert av	Godkjent av	Målestokk	Format
KM	THM	KM	1:50	A1

Tittel 1 - Område
Normalprofil/snitt og overbygning
Pr. 60 og 118

Tegningsnummer: **T F -- 100** (Fag Type Etg. Løpenr.)

Revisjon: **A-01**