VENTILASJONSAGGREGAT MED PLATEVEKSLER

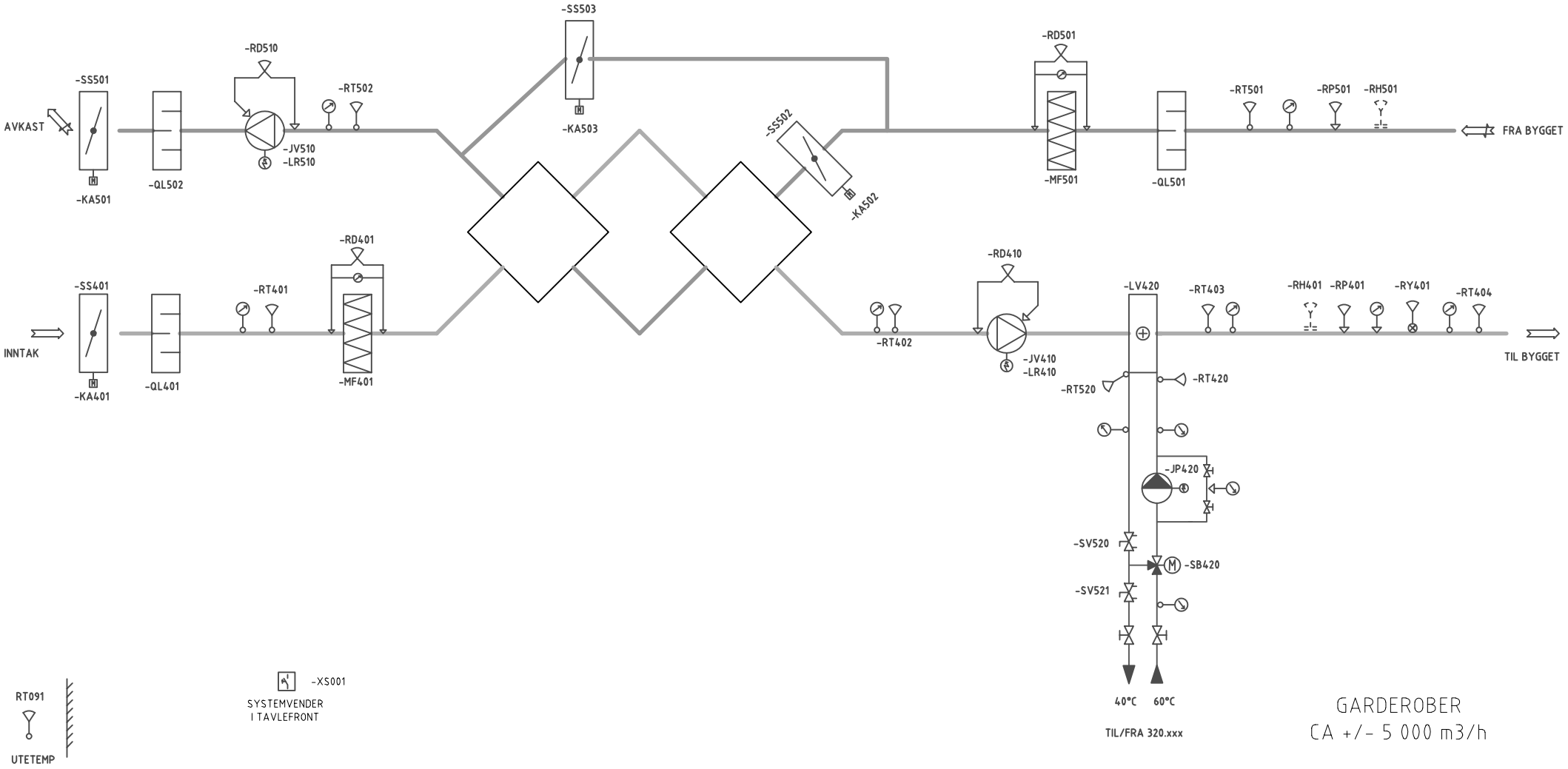

REV.	DATO.	REVIDERING GJELDER
0	18.11.2019	TILBUDSTEGNING

SWECO

SWECO Norge AS
Storetveitvegen 98, 5072 Bergen
TLF.: 55 27 50 00 FAX.: 55 27 50 01

PROSJEKTNAVN
VENTILASJON
SYSTEMSKJEMA
GARDEROBER
360.020

Oppdragsnummer: 51582001
Originalformat: A3
Tegningsnummer: V - 7 - 360 - 020
Fag Tegning Disiplin System
Status: X
Rev.ind.: 0