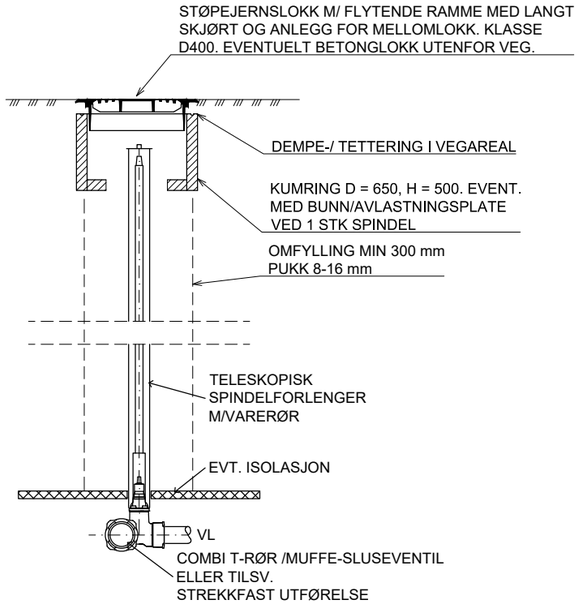

PRINSIPPTEGNING NEDGRAVD VENTIL / BAKKEKRAN

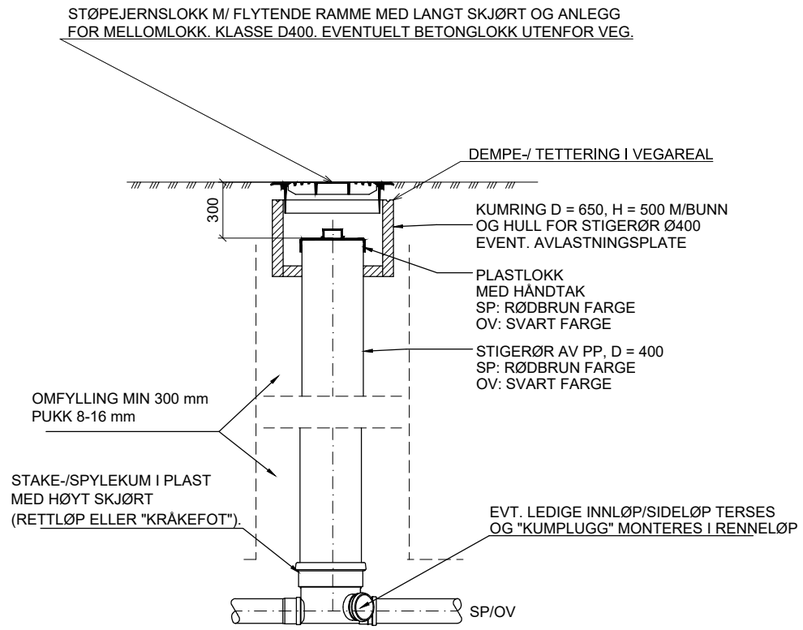

PRINSIPPTEGNING STAKE-/SPYLEKUM MED PP STIGERØR
(SPILLVANNS- OG OVERVANNSKUMMER)

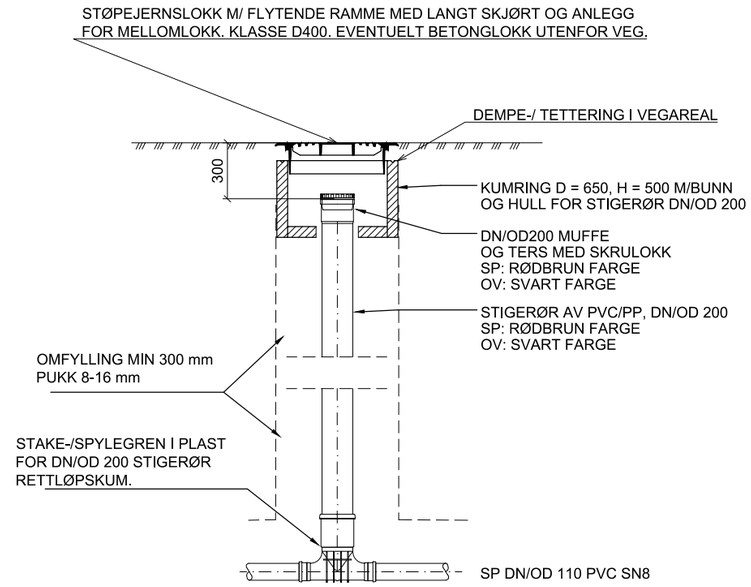

PRINSIPPTEGNING STAKE-/SPYLEKUM MED PVC/PP STIGERØR
FOR STIKKLEDNINGER (SPILLVANNSKUMMER)

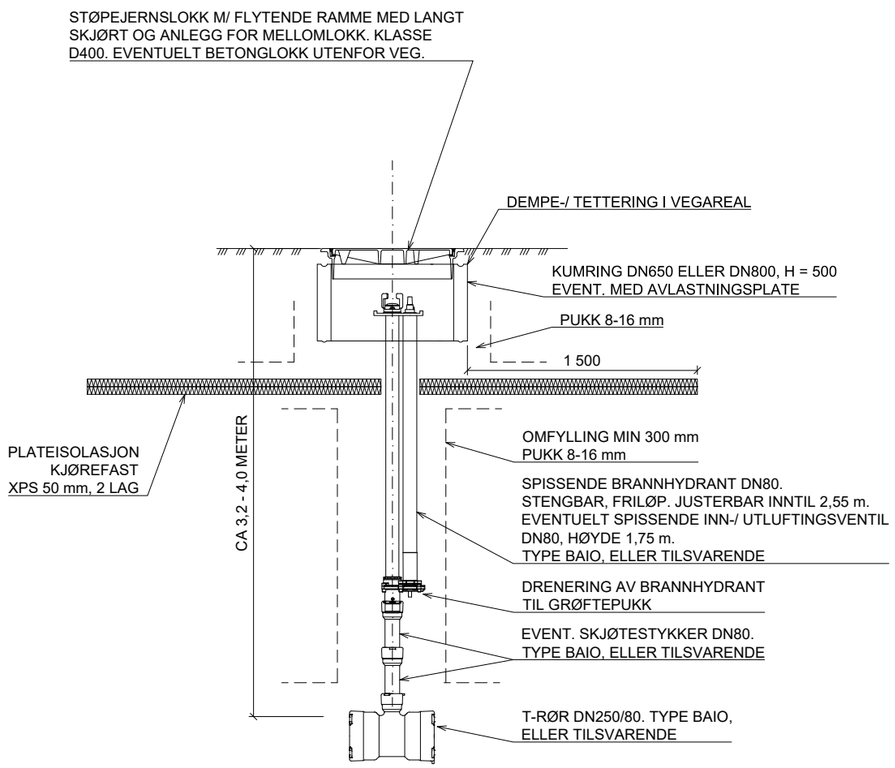

PRINSIPPTEGNING BRANNHYDRANT
FOR NEDGRAVDE VENTIL-/ ARMATURLØSNINGER
PRINSIPPTEGNING INN- / UTLUFTINGSVENTIL

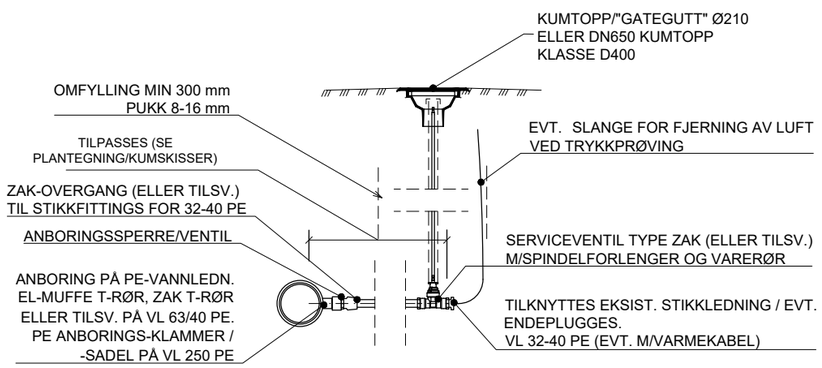

ANBORING PÅ VANNLEDNING
PRINSIPPLØSNING FOR UTLEGG AV STIKKLEDNING

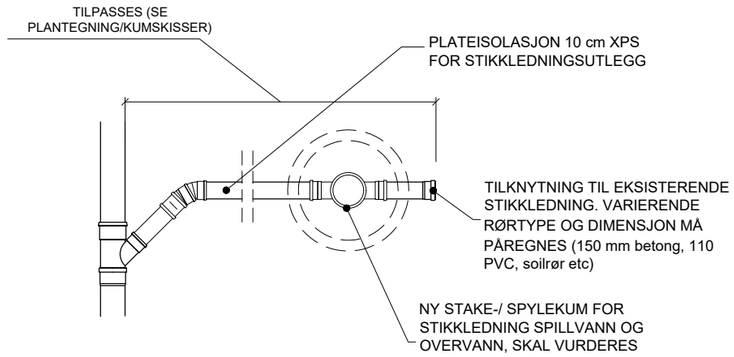

TILKNYTNING STIKKLEDNING
SPILLVANN OG EVENT. OVERVANN

Tegningsnummer	Revisjon
H254	F01

MERKNAD:

- NYE STAKE-/ SPYLEKUMMER FOR STIKKLEDNING SPILLVANN OG OVERVANN, SKAL VURDERES (STAKE-/ SPYLEGREN FOR DN/OD200 STIGERØR - SE DETALJ)

ANBORINGSSPERRE/VENTIL

PE TRYKKANBORINGSKLAMMER
FOR ELEKTROSVEISING

Rev.	Dato	Beskrivelse	Utarbeidet	Fagkontroll	Godkjent
F01	2020-11-24	For anskaffelse	FrMKo	BAG	ToJFu

Dette dokumentet er utarbeidet av Norconsult AS som del av det oppdraget som fremgår nedenfor. Opphavsretten tilhører Norconsult AS. Dokumentet må bare benyttes til det formål som oppdragsavtalen beskriver, og må ikke kopieres eller gjøres tilgjengelig på annen måte eller i større utstrekning enn formålet tilsier.

NORD-FRON KOMMUNE

Målestokk (gjelder A1): 1:20

FLOMSIKRING GIVRA
DEL 2

Prinsipptegning kummer og kumutførelse
Prinsipptegning tilknytning stikkledninger

Norconsult

Oppdragsnummer	Tegningsnummer	Revisjon
5172950	H254	F01

"X:\nor\oppdrag\Lillehammer\5172950\BIM\VA_TIModell\310_kumskisser_5172950_Del2.dwg - FrMKo - Plottet: 2020-12-16, 09:57:59 - LAYOUT = H254 - XREF = 3D RIB - KULVERTER_T_geom, VA-plan_Del2_i_målestokk, VA-plan_Del3_i_målestokk, Eksisterende VA, T_kart_VA-plan - RASTER = X:\NOR\OPPDRAG\LILLEHAMMER\5172950\BIM\VA_TIVK7623.JPG"
X:\nor\oppdrag\Lillehammer\5172950\BIM\VA_TIVK7623\5172950 ARBEIDSDOKUMENTER\59 VA\KUMKORT OG INNMÅLINGER\K379.JPG, X:\NOR\OPPDRAG\LILLEHAMMER\5172950\BIM\VA_TIVK7623.JPG"