BESTEMMELSER FOR GRØFTEKASSER

1. GRØFTEKASSER UTFØRES SEKSJONSVIS MED LENGDER MAKS. 15m MÅLT I BUNN GRØFT. FØR NY SEKSJON PÅBEGYNNES SKAL FORRIGE VÆRE GJENFYLT MINIMUM TIL NIVÅ 2 m UNDER EKSISTERENDE TERRENG.
2. VED KUMMER TILPASSES PLASSERING OG BREDDE AV GRØFTEKASSENE.
3. ARBEIDSGANG FOR GRØFTEKASSER:
   a. FOR EN KASSE OM GANGEN FORETAS UAVSTIVET UTGRAVING AV GRØFT NED TIL NIVÅ 1-2 m UNDER EKSISTERENDE TERRENG. OVER TOPP KASSE GRAVES 1:2, ELLERS VERTIKALT. UMIDDELBAR NEDSETTING AV KASSE
   b. (GJELDER SPESIELT NÆR BYGNINGER): FRA DETTE NIVÅ SENKES KASSENE NED TIL ENDELIG GRAVENIVÅ VED INNVENDIG GRAVING, SAMT PRESSING MED GRAVEMASKINSKUFF. (VED KONTAKT MED FJELL FØR ENDELIG GRAVENIVÅ PIGGES DET MED 5:1 TIL ØNSKET NIVÅ) FULL KONTAKT MELLOM KASSEVEGGER OG JORDEN PÅ UTSIDEN ER HER MEGET VIKTIG.
   c. ETTER UTGRAVING AV EN SEKSJON TIL FULL DYBDE SKAL LEDNINGSFUNDAMENTET ØYEBLIKKELIG ETABLERES. KASSA LØFTES OPP SLIK AT UK KASSEVEGG TILSVARER OK FUNDAMENT FØR DETTE KOMPRIMERES. (GJELDER VED JORDGRØFT)
   d. LEGGING AV RØR
   e. OMFYLLING/GJENFYLLING MED KOMPRIMERING I TAKT MED OPPTREKKING AV GRØFTEKASSE. DETTE SKAL UTFØRES SLIK AT UK KASSE ER I NIVÅ MED OK FYLLING FØR FYLLINGSLAGET KOMPRIMERES. KASSENE HEISES FORSIKTIG UT AV GRØFTA NÅR DEN ER GJENFYLT TIL NIVÅ 1-2 m UNDER EKSISTERENDE TERRENG.

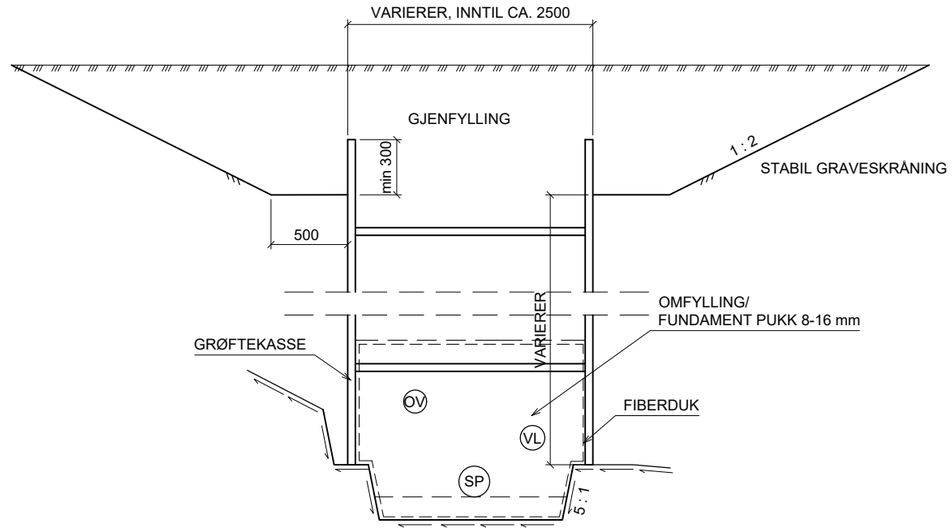

PRINSIPP GRØFTEKASSE

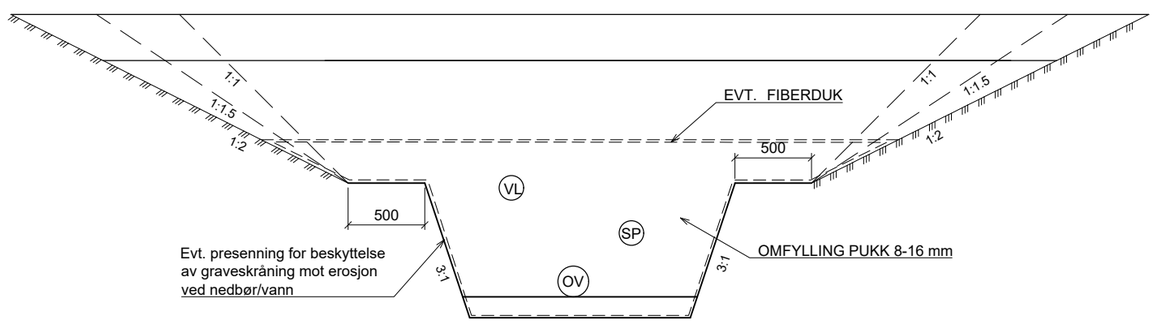

KOMBINERT GRØFT
UTSLAKING GRAVESKRÅNING VED DÅRLIGE GRUNNFORHOLD, USTABILE MASSER ELLER HØYE SKJÆRINGER.
PRINSIPPTEGNING

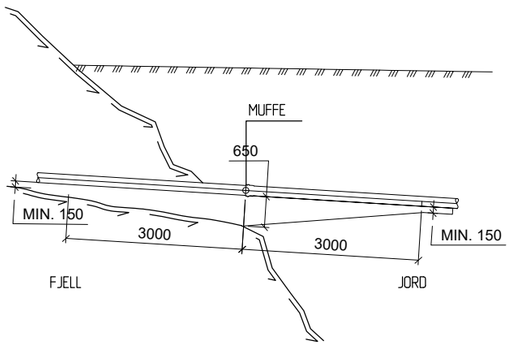

UTKILING OVERGANG FJELL ELLER MEGET FASTE MASSER / JORD

Tegningsnummer	Revisjon
H252	F01

Rev.	Dato	Beskrivelse	Utarbeidet	Fagkontroll	Godkjent
F01	2020-11-24	For anskaffelse	FrMKo	BAG	ToJFu

Dette dokumentet er utarbeidet av Norconsult AS som del av det oppdraget som fremgår nedenfor. Opphavsretten tilhører Norconsult AS. Dokumentet må bare benyttes til det formål som oppdragsavtalen beskriver, og må ikke kopieres eller gjøres tilgjengelig på annen måte eller i større utstrekning enn formålet tilsier.

NORD-FRON KOMMUNE

Målestokk (gjelder A1): 1:20

FLOMSIKRING GIVRA
DEL 2

Prinsipptegning grøft med grøftekasse
Prinsipptegning grøftedetaljer

Norconsult	Oppdragsnummer	Tegningsnummer	Revisjon
	5172950	H252	F01

"X:\nor\oppdrag\Lilleh ammer\5172950\BIM\VA_TIM\Modell\320_kurvskisser_5172950_Del2.dwg - FrMKo - Plottet: 2020-11-30, 11:40:32 - LAYOUT = H252 - XREF = T_O_landskap_plass-Norconsult, T_O_landskapNorconsult-rev02, T_geom skravur, RIB_Givradel2_GS-bru, fundamenter_3D.RIB , KULVERTER_T_geom, VA-plan, Del2_1_målestokk, B_5172950_Flomsikring Givra del 3 - 3D_2020-05-22, VA-plan_Del3_1_målestokk, Eksisterende VA, T_tart_VA-plan - RASTER = X:\NOR\OPPDRAG\LILLEHAMMER\5172950\BIM\VA_TIT\VK7623.JPG"
B_5172950_Flomsikring Givra del 3 - 3D_2020-05-22, VA-plan_Del3_1_målestokk, Eksisterende VA, T_tart_VA-plan - RASTER = X:\NOR\OPPDRAG\LILLEHAMMER\5172950\BIM\VA_TIT\VK7623.JPG"