I SENTRAL				KABELTYPE	TAVLE-FRONT	KABEL NR.	OPP NED	ADRESSE	EKSTERN KOMP.	MERKNAD
STIGERE SAMLESK.	SIKRINGSKURS	KOMPONENTER I HOVEDSTRØM	R.K.L.							

Se beskrivelse for krav til utforming, verntyper og grensesnitt vedr. varmekabelstyring

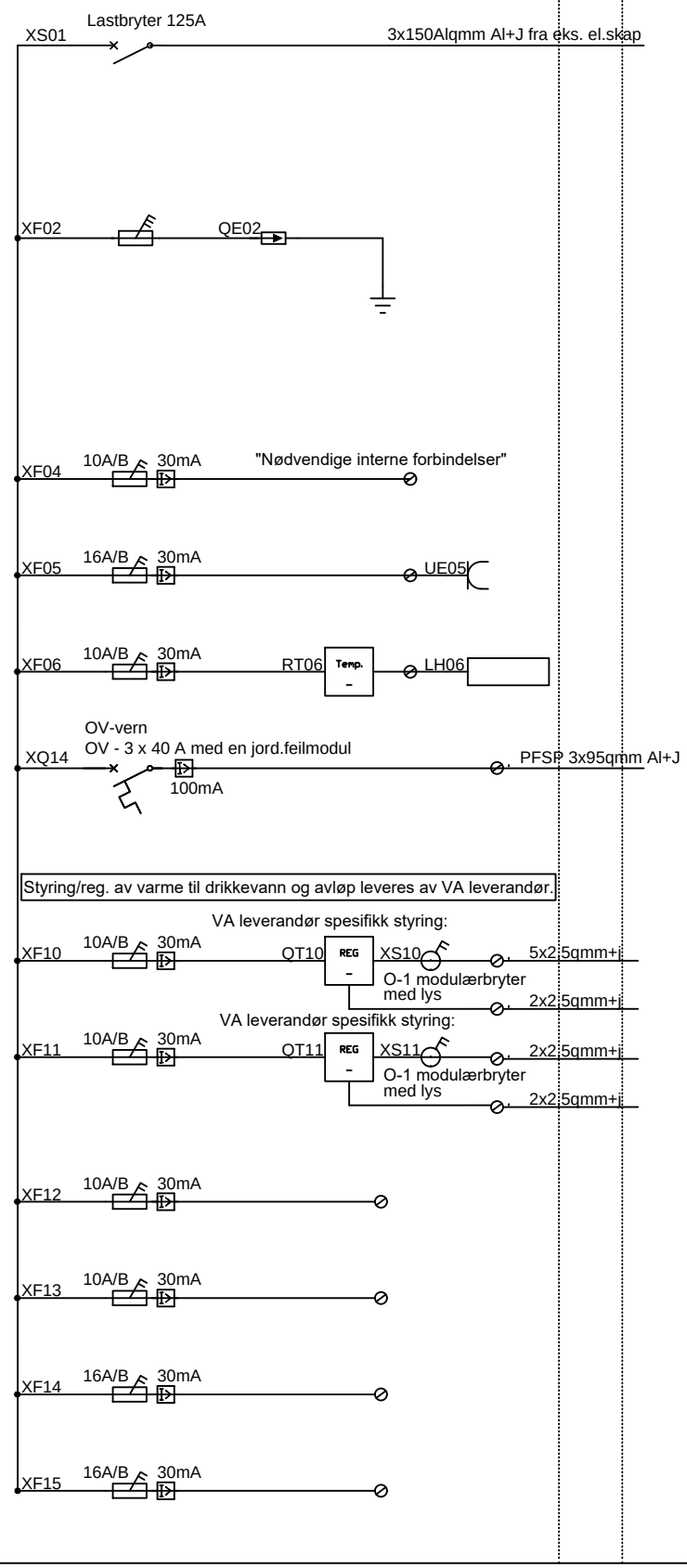

ADRESSE	EKSTERN KOMP.	MERKNAD
Tilførsel fra eks. el.skap ved trykkøkninspumpehus (Rett ovenfor Skåbuvegen)		
Overspenningsvern -		
Styrestrøm i fordeling -		
Modulærstikk i fordeling -		
Varmeelement og termostat i fordeling		
Tilførsel til el.skap ved kulvert i del 3		Stipulert lengde 175m
Varmekabel drikkevann Krysningspunkt 2-2		Endelig bryterløsning Tilpasses leverandør.
Følerkabel		
Varmekabel avløpsrør Krysningspunkt 2-2		Endelig bryterløsning Tilpasses leverandør.
Følerkabel		
Reserve -		
Reserve -		
Reserve -		
Reserve -		

Revisjon	Endring	Tegnet	Kontroller	Dato
-	For anskaffelse	OdASt	StEVe	2020-12-08
F01	-	-	-	-

Flomsikring Givra
Fordeling 433.022 - Krysningspunkt del 2-2

DATO: 2020-11-24

STATUS: For anskaffelse

SIDE: 1/1

FILNAVN: 5172950/bim/model

Norconsult

DATA
SPENNING: 230V
FREKVENS: 50Hz
FORD.SYSTEM: IT
HOVEDSTRØM: .
IK-EFF.VERDI: .
KAPSLING: IP.

TEGN AV: OdASt

KONT AV: StEVe

SKJEMA NR.: E60-022

REV: F01