I SENTRAL				KABELTYPE	TAVLE-FRONT	KABEL NR.	OPP NED	ADRESSE	EKSTERN KOMP.	MERKNAD
STIGERE SAMLESK.	SIKRINGSKURS	KOMPONENTER I HOVEDSTR?M	R.KL.							

Se beskrivelse for krav til utforming, verntyper og grensesnitt vedr. varmekabelstyring

Fordelingen dimensjoneres internt for 160A (forberedelse for senere utvidelse)

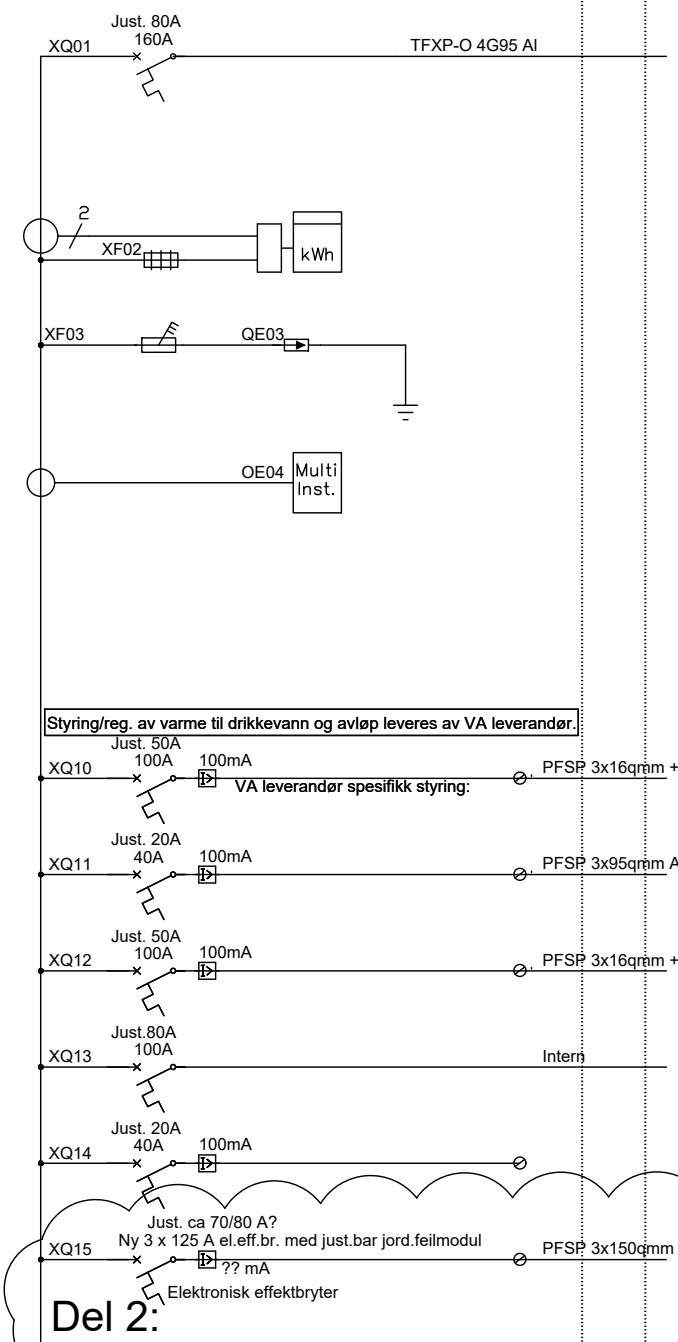

Del 2:
Bygg inn ny el.effektbryter for avgang til del 2.

ADRESSE	MERKNAD
Inntakskabel -	- -
Energimåler E-verk	- -
Overspenningsvern -	Vern tilpasses strømmer i fordeling
Multi-instrument	Momentanverdier spenning, strøm og effekt, samt total kWh
Styreskap Zyxlem Trykkøker	
Styreskap for varmekabler Ved krysningspunkt 3&4 og videre til 1&2	
Styreskap pumpekum (Provisorisk)	
Gruppebryter forbrukerkurser i fordeling	
Reserve -	
Til fordeling 433.022 Ved kryssing 2-2 nedenfor gangbro	Stipulert lengde 330m

Revisjon	Endring	Dato	Tegnet	Kontrollert
F02	For anskaffelse	2020-11-02	OdASt	StEVe
H02	For utførelse	2020-05-18	ToRin	StEVe
F01	For anskaffelse	2019-11-29	ToRin	StEVe

Flomsikring Givra
Fordeling 432.001 (Ved pumpehus)

DATO: 2019-11-24
STATUS: For utførelse
SIDE: 1/2
FILNAVN: E60-002

Norconsult

DATA SPENNING: 230V
FREKVENS: 50Hz
FORD.SYSTEM: IT
HOVEDSTRØM: .
Ik-EFF.VERDI: .
KAPSLING: IP.

TEGN AV: ToRin
KONT AV: StEVe
SKJEMA NR.: E60-002 (del2)
REV: F02

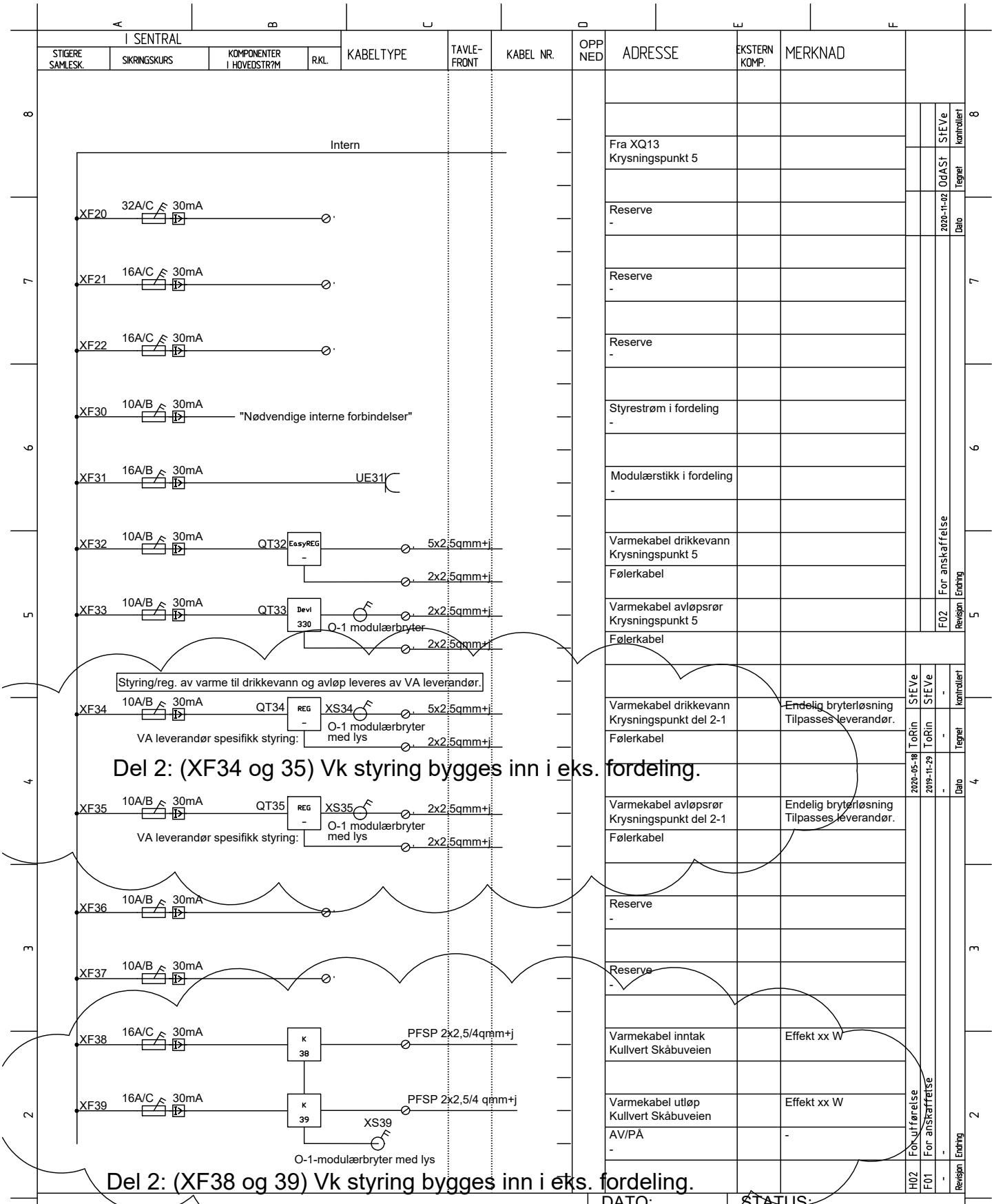
I SENTRAL
STIGERE SAMLESK.
SIKRINGSKURS
KOMPONENTER I HOVEDSTR?M
R.KL.
KABELTYPE
TAVLE-FRONT
KABEL NR.
OPP NED
ADRESSE
EKSTERN KOMP.
MERKNAD
Intern
XF20 32A/C 30mA
Fra XQ13 Krysningspunkt 5
Reserve -
XF21 16A/C 30mA
Reserve -
XF22 16A/C 30mA
Reserve -
XF30 10A/B 30mA "Nødvendige interne forbindelser"
Styrestrøm i fordeling -
XF31 16A/B 30mA UE31
Modulærstikk i fordeling -
XF32 10A/B 30mA QT32 EasyREG 5x2,5qmm+j
2x2,5qmm+j
Varmekabel drikkevann Krysningspunkt 5
Følerkabel
XF33 10A/B 30mA QT33 Devi 330 2x2,5qmm+j
O-1 modulærbryter
2x2,5qmm+j
Varmekabel avløpsrør Krysningspunkt 5
Følerkabel
Styring/reg. av varme til drikkevann og avløp leveres av VA leverandør.
XF34 10A/B 30mA QT34 REG XS34 5x2,5qmm+j
O-1 modulærbryter med lys
VA leverandør spesifikk styring:
2x2,5qmm+j
Varmekabel drikkevann Krysningspunkt del 2-1
Endelig bryterløsning Tilpasses leverandør.
Følerkabel
Del 2: (XF34 og 35) Vk styring bygges inn i eks. fordeling.
XF35 10A/B 30mA QT35 REG XS35 2x2,5qmm+j
O-1 modulærbryter med lys
VA leverandør spesifikk styring:
2x2,5qmm+j
Varmekabel avløpsrør Krysningspunkt del 2-1
Endelig bryterløsning Tilpasses leverandør.
Følerkabel
XF36 10A/B 30mA
Reserve -
XF37 10A/B 30mA
Reserve -
XF38 16A/C 30mA K 38 PFSP 2x2,5/4qmm+j
Varmekabel inntak Kullvert Skåbuveien
Effekt xx W
XF39 16A/C 30mA K 39 PFSP 2x2,5/4 qmm+j
XS39
O-1-modulærbryter med lys
Varmekabel utløp Kullvert Skåbuveien
Effekt xx W
AV/PÅ -
Del 2: (XF38 og 39) Vk styring bygges inn i eks. fordeling.
StEVe kontroller1
OdASt Tegnet
2020-11-02 Dato
F02 For anskaffelse Endring Revisjon
StEVe kontroller1
ToRin Tegnet
2020-05-18 2019-11-29 Dato
H02 For utførelse
F01 For anskaffelse Endring Revisjon
Flomsikring Givra
Hovedtavle 432.001 (Ved pumpehus)
DATO: 2019-11-24
STATUS: For utførelse
SIDE: 2/2
FILNAVN: E60-002
DATA SPENNING: 230V
FREKVENS: 50Hz
FORD.SYSTEM: IT
HOVEDSTRØM: .
Ik-EFF.VERDI: .
KAPSLING: IP.
TEGN AV: ToRin
KONT AV: StEVe
SKJEMA NR.: E60-002 (del2)
REV: F02
Norconsult