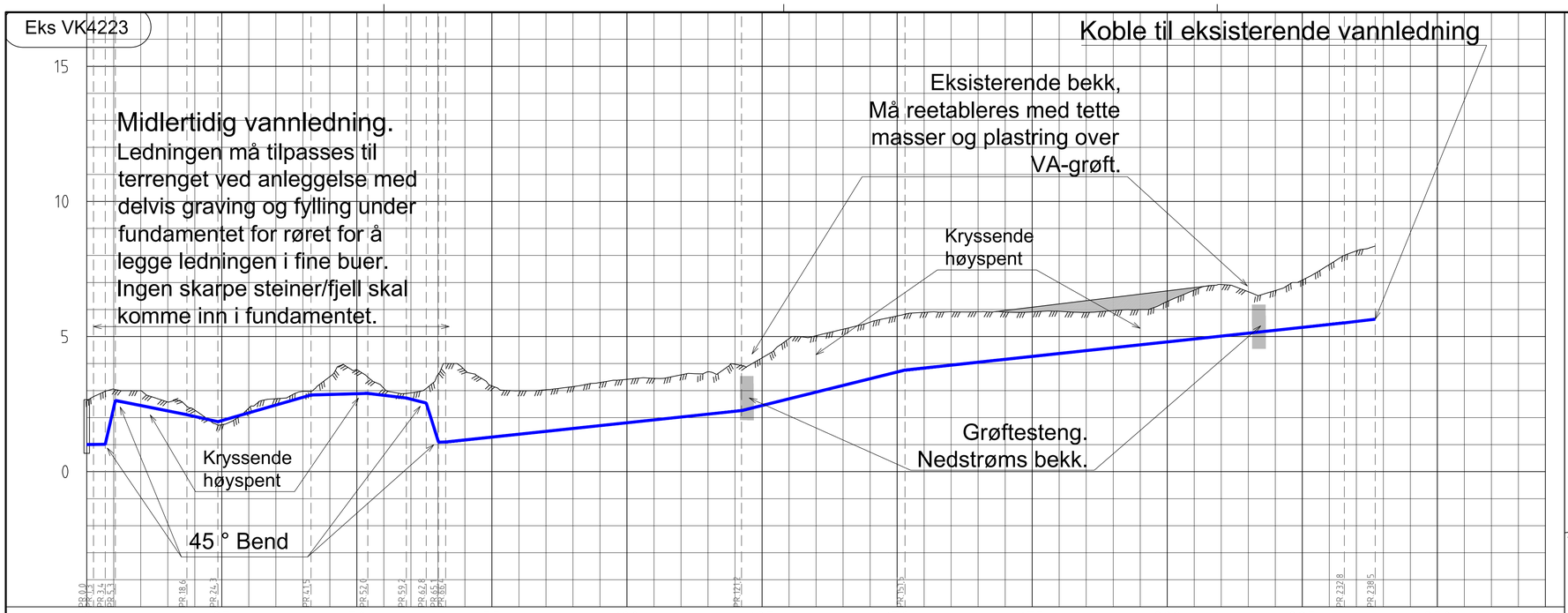

PROFIL NR.	0	25	50	75	100	125	150	175	200	225	250	270
Grunneier												
Markslag												
Grunnforhold												
Terrenghøyde/ Topp vegdekke	2,63 3,05 3,55 3,41 2,28 1,74 2,35 2,70 2,97 3,52 3,66 3,08 2,92 3,66 3,76 3,17 2,99 3,03 3,15 3,30 3,42 3,45 3,58 3,69 3,97 4,21 4,92 5,03 5,27 5,53 5,76 5,90 5,92 5,92 5,91 5,91 5,93 5,90 5,96 6,00 6,30 6,72 6,92 6,66 6,70 7,09 7,66 8,17 8,35											
HOR.V.PUNKT i m	3,5 2	13,3	5,7	17,2	10,5	7,1	3,7 2,3 1,3	54,8	30,3	81,3	5,7	
VL Kumavst. i m	3,5 2	13,3	5,7	17,2	10,5	7,1	3,7 2,3 1,3	54,8	30,2	81,4	5,7	
VL Fall i ‰	2,5 866	-39,7	-45,3	57,4	5,5	-23,9	-51-638 6	21,2	49,6	21,5	23,5	
VL Kote utv. topp	1,00	2,63	2,11	1,85	2,84	2,90	2,73 2,54 1,09	2,26	3,76	5,51	5,64	
VL Type og dim	225PE 100 SDR 11											

Veiledende grøftesnitt for midlertidig vannledning

Isolasjonsplaten må ha minst 500 mm med overdekning.

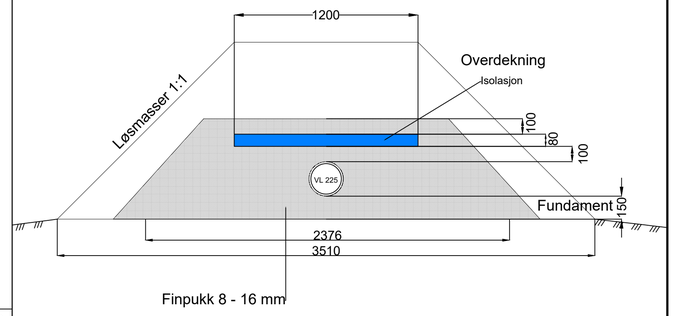

Målestokk 1:20

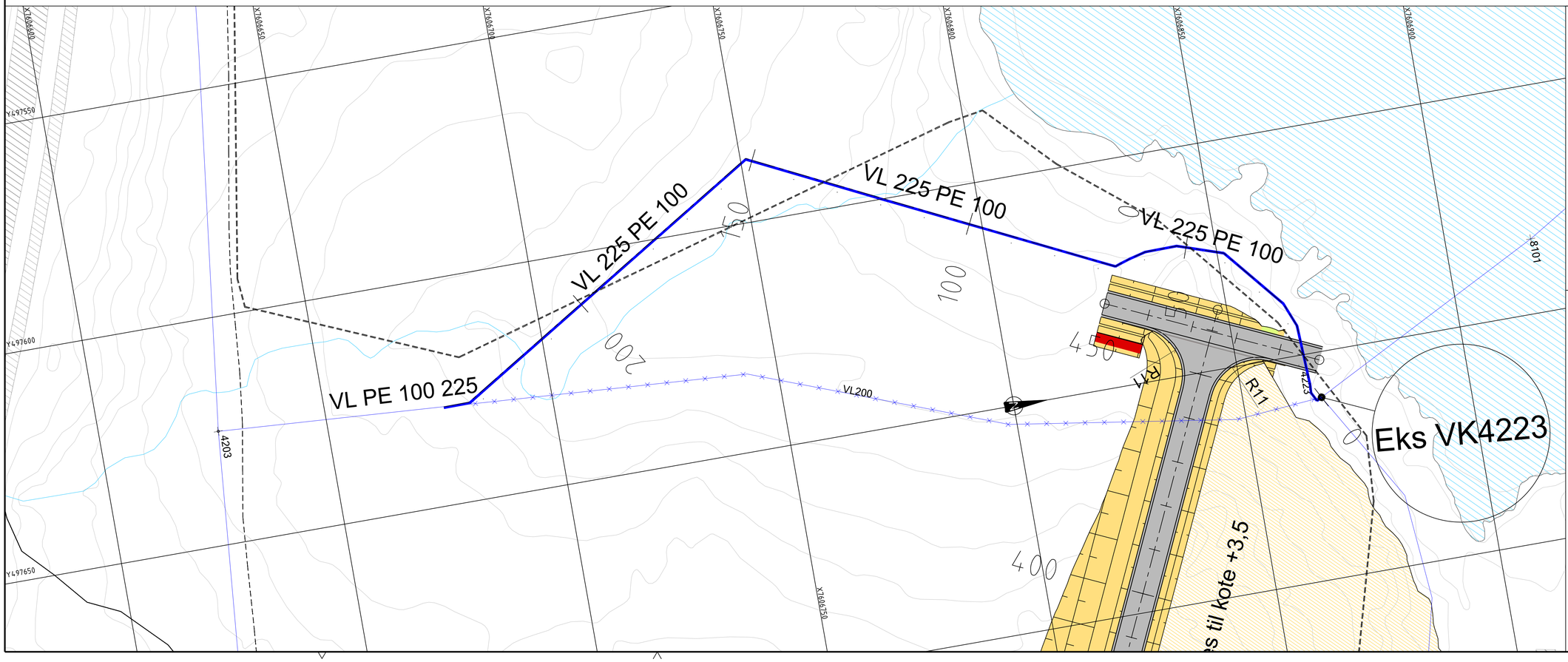

TEGNFORKLARING

- VL prosjektert (vann)
- VL eksisterende
- Ledn. som skal utgå
- VA-kum
- EL-kabel

Rev.	Revisjon gjelder	Rev.dato	Utarb.	Kontr.
A-01	Anbudstegning	15.10.20	AHE	TEI

Prosjekt: **Skretting fyllingside vest**

Gnr. / Bnr.: 64 / 359

Oppdragsgiver: Oppdragsgiver

Oppdragstaker: asplan viak

Prosjektfase: **Anbudstegning**

Dato	Oppdragsnr. AV	Koordinatsystem	Høydereferanse
15.10.20	623883-03	UTM33	NN2000

Utført av	Kontrollert av	Godkjent av	Målestokk	Format
AHE	TEI	TEI	1:500	A1

Plan, profi og grøftesnitt
Midlertidig VL fra eksisterende kum VK4223
tilkoblet eksisterende VL på eiendom 64/1

Tegningsnummer: **H C 201** (Fag Type Etg. Løpenr.)

Revisjon: **A-01**