UTSTYR I SENTRAL

SKINNE STIGERE	KURS NR:	I_N (A)	I_B (A)	I_Z (A)	KOMPONENTER I HOVED-/STYRESTRM	REKKE-KLEMME	UTSTYR I ANLEGG. SYMBOLER	KABELTYPE. DIMENSJONER.	KABEL-NUMMER	FORL. MÅTE/ LENGDE (m)	BESKRIVELSE ADRESSE ANMERKNINGER

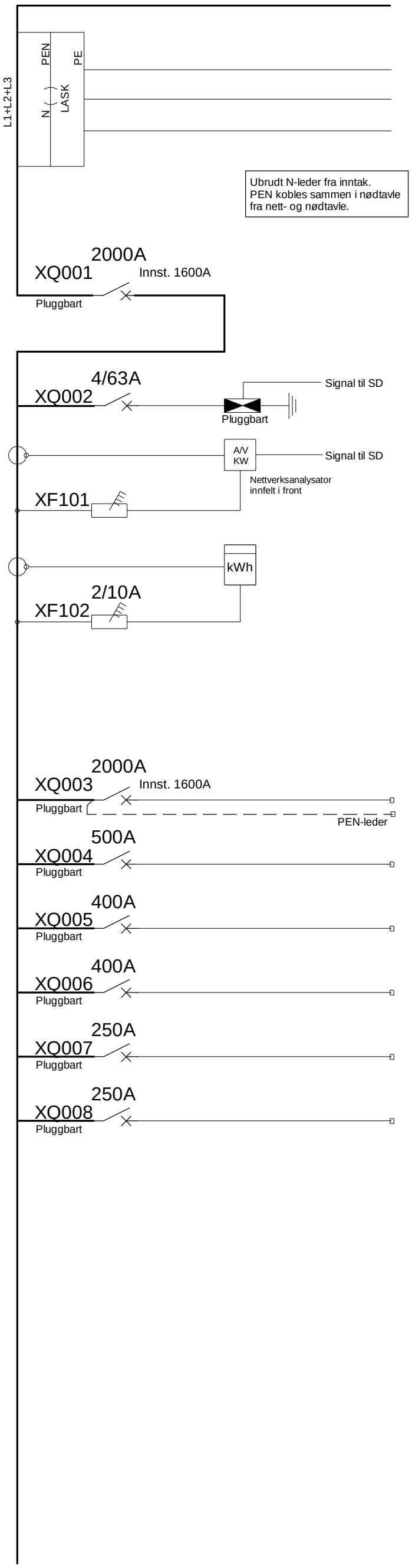

Strømskinne 2000A		Inntak fra trafo
Kobberwire		Hovedjording
PN 16mm2		Jording til vannrør, varmerør, patchskap, sprinkler
PN 6mm2		Jording til kabelstiger
		Hovedbryter inntak
		Overspenningsvern - grovvern
		Nettverksanalysator
		Målersikring nettanalysator
		kwh-måler nettselskap
		Målersikring kwh-måler

SIGNALER TIL SD:

Nettanalysator
Effektbryter utslått
Overspenningsvern utslått

TXXI AL 4x3x400+PEN+PE	KW003	TIL HF1 400V NØDTAVLE +2105.TK13A=432.4011
PFSP AL 2x4x240+PE	KW004	Stiger Barneavdeling
	KW005	RESERVE
	KW006	RESERVE
	KW007	RESERVE
	KW008	RESERVE

Norconsult

Side | Revisjon 2

Oppdragsnummer 5196140

Tegningsnummer E-432-61-U1-1011

Lokalisering | System

Oppdragsgiver: Helse Møre og Romsdal HF

Oppdrag: Ålesund Sjukehus - Strømforsyning

Enlinjeskjema Fordeling +2105.TU11B=432.1011 HT1 400V NK

Spenning: 400V

Nettsystem: TN-C-S

Revisjon	Dato	Beskrivelse	Tegnet	Kontrollert	Godkjent
2	2020-11-02	For anskaffelse	RoFur	OAKla	
1	2020-10-21	For gjennomgang av oppdragsgiver	RoFur	OAKla	

30.10.2020
14:06:36

Dette dokumentet er utarbeidet av Norconsult AS som del av det oppdraget som fremgår nedenfor. Opphavsretten tilhører Norconsult AS. Dokumentet må bare benyttes til det formål som oppdragsavtalen beskriver, og må ikke kopieres eller gjøres tilgjengelig på annen måte eller i større utstrekning enn formålet tilsier.