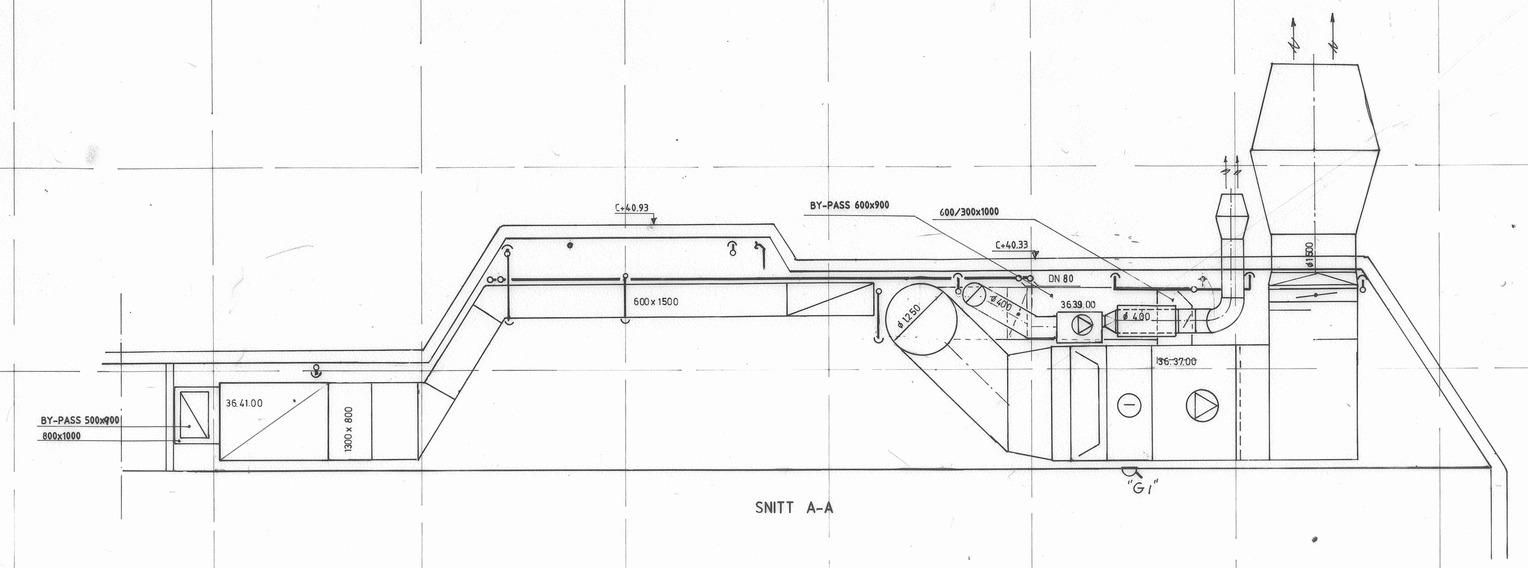

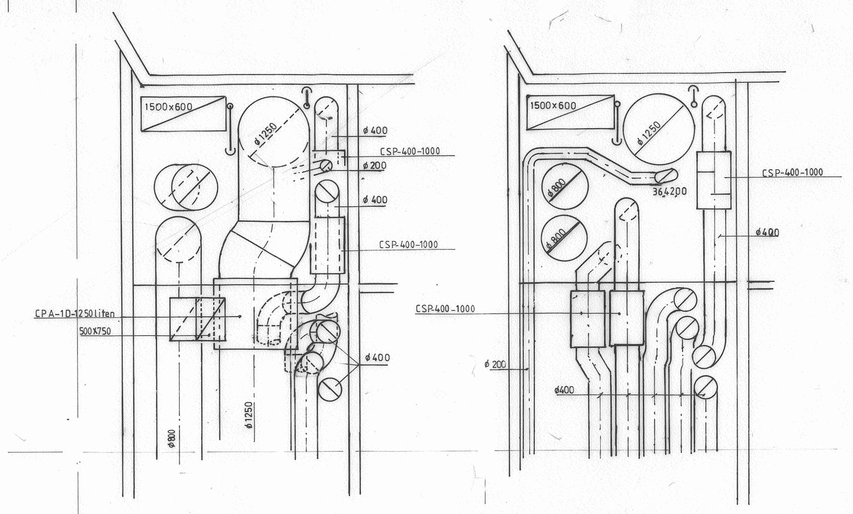

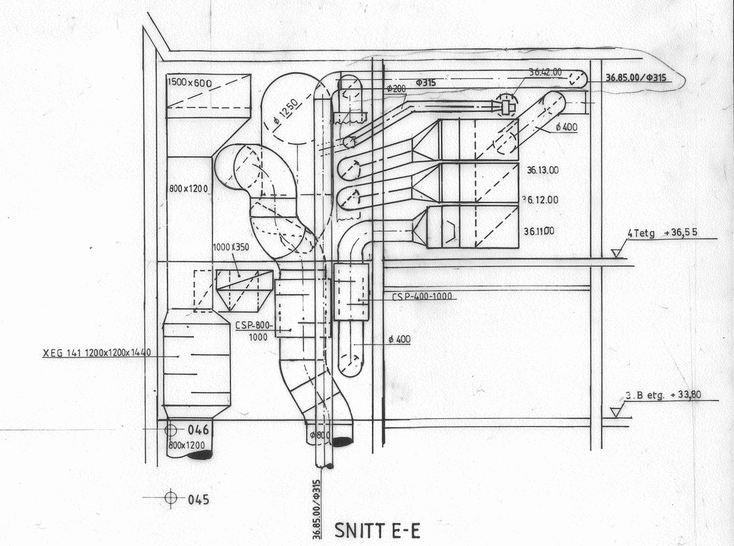

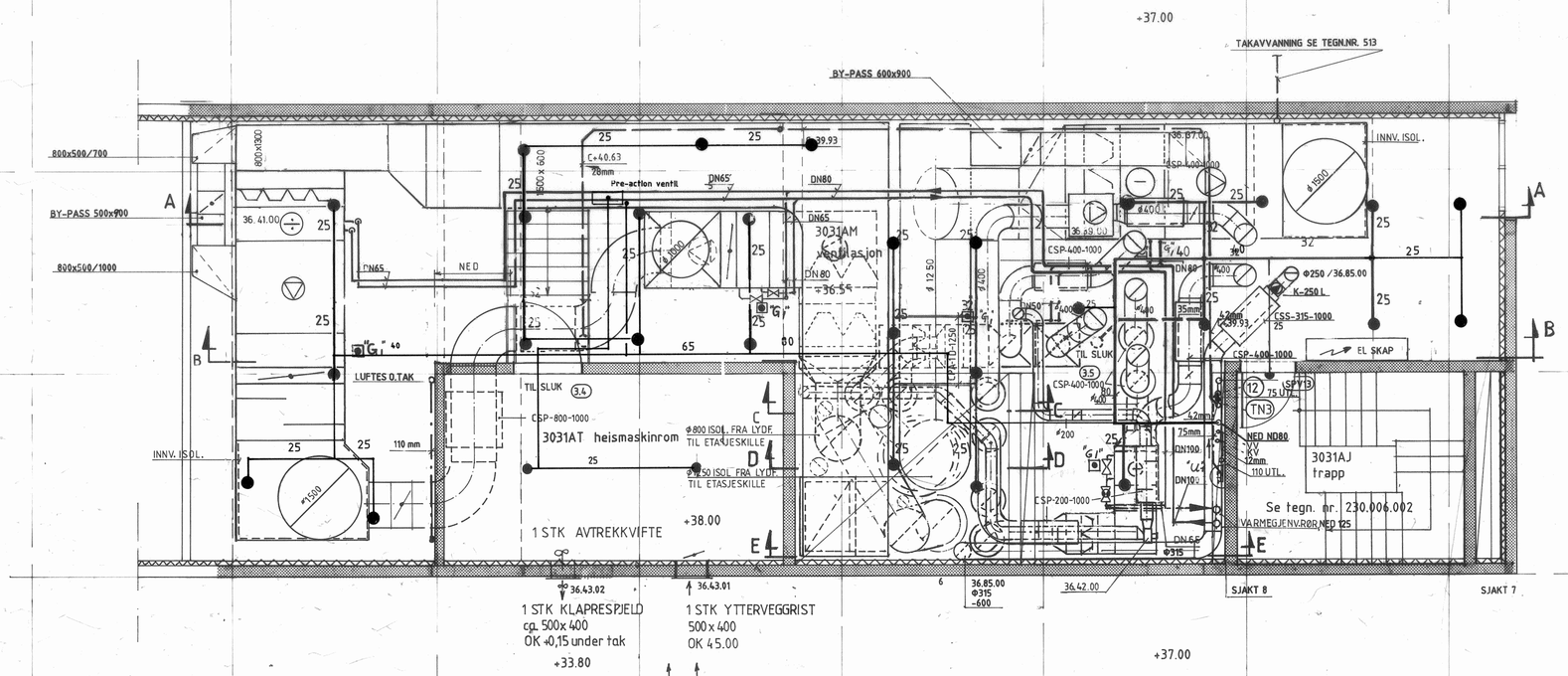

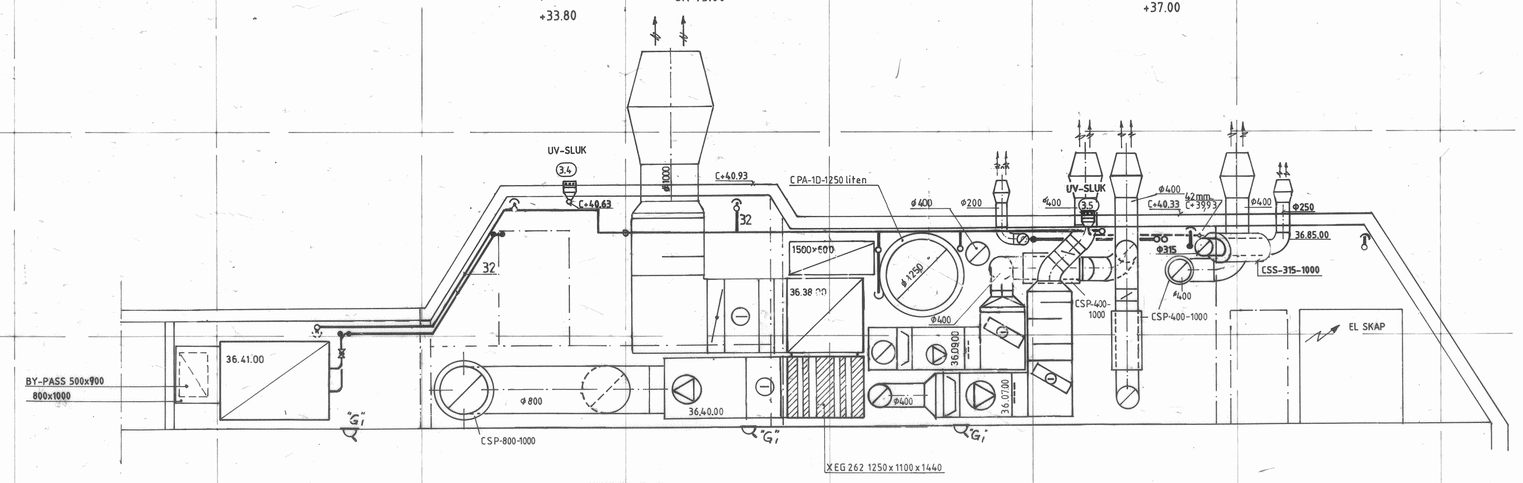

ARBEIDSTEGNING V10,V11,V13,V14,V15

SYSTEM NR.	LUFTMENGDE m³/h	AVTREKK FRA
36.07.00 ↑	2880	FORROM TIL OPERASJONSSAL 1,2,3,4.
36.09.00	~1600	OPERASJONSSAL 4. - 2.ETG.
36.11.00	~1600	OPERASJONSSAL 1. - 2.ETG.SYDØST
36.12.00	~1600	OPERASJONSSAL 2. - 2.ETG.SYDØST
36.13.00	~1600	OPERASJONSSAL 3. - 2.ETG.
36.37.00	~2540	1.ETG. SYDØST
36.38.00	~1100	U.ETG.SYDØST
36.39.00	~1550	AVTREKK - POSTOK.I STLAB.ETG.
36.40.00	~ 120.00	3.ETG.SYDØST
36.41.00	~2400	2.ETG.SYDØST
36.42.00	~ 1100	BATTERILADERØM U.ETG.EX.UTFØRELSE
36.85.00	~400	

OBS! DENNE TEGNINGEN SKAL MASSEJUSTERES VED EVENTUELLE FORANDRINGER GJ. ETTER REV.: K

FOR NØYAKTIG PLASSERING OG DIMENSJONERING AV SPRINKLERANLEGGET: SE TEGNINGER FRA WORMALD.

Rev.	DATO	KORR. GJELDER	SIGN.
Q	14.11.91	PRE-ACTION VENTIL INNTEGNET VASS	SS
P	01.12.89	VIFTE OG SPJELD KODER ROM 3031 AT TIL DRIFTSORG	DSA/TV
O	15.08.89	"G" SLUK KORR. TIL AS BUILT "G" I TEKNIKROM, KORR. LUFTMENGDER,	GR.
		KORR. LUFTMENGDER AGGR 36.37.00/38.06/39.00/41.00/85.00	TL
N	27.06.89	INNTEGN. SYST 36.85.00 ARSE 531-036/AL-AGIAS BUILT, KORR SNITT B-B,E-E	TL
M	05.04.89	FORR. LØPERETN. AV VARMEGJ.RØR, KORR. LUFTMENGDE AV 36.37.00 I TABELLEN	TV/EAD
L	23.01.89	PÅTRYKT LUFTMENGDER OG AGGREGATER. REVISE INNEHL.	
		BEHØVES TIL INNREGULERING KONTROLLVENTIL.	
K	27.11.88	KORR. SP.V.	H.T.
J	31.10.88	KORR. PLASSERING AV EL. SKAP, SPRINKLET HEISMASKINROM OG TRAPP.	S.H.D.
I	27.10.88	KORR. BY-PASS IN ASSERT. TL SKAP.	S.H.D.
H	13.10.88	TEGN. BY-PASS PÅ 36.37.00/36.41.00 SAMT FLYTTET VEGG ARSE AB TIL AÅ. KORR.VARME	S.H.B.
G	15.06.88	VIFTEROM OMARBEIDET	SKE
F	7.02.88	KDA 2 for aggr. 36.07.00, 36.09.00, 36.11.00, 36.12.00, 36.13.00. JUST SPR.	T.VOLL
		KORR. SNITT FOR KANALER TIL OG FRA 3. B. ETG.	
E	1.02.88	KORR. AGGR. 36.07.00 og 36.09.00 samt kanaler fra aggr. 36.11.00 36.12.00 36.13.00 36.42.00	T.V.
D	05.01.88	VIFTEROM OMARBEIDET, SLUK INNTEGN.	
C	28.09.87	INNTEGNET VARMEGJ.RØR, DIMENSJONER, SYSTEMNR.	GL
B		DIV.	
A	1.07.87	ANBUD V14 SPRINKLERANLEGG	T.V.

VEST-AGDER SENTRALSYKEHUS -EG

4.T.ETG. VVS-ANLEGG

Målestokk 1:50 | Tegn. 29.05.87 | Kontr. T.VOLL

BORGEN & CONRADI - GRØNER
AVD. FOR VVS- OG KLIMATEKNIKK INGENIØR CHR. F. GRØNER A.S.
KJØRKROVEIEN 14, 1300 SANDVIKA TELEFON (02) 47 15 00

Tegn. serie nr. | Oppdr. nr. 85051
Tegn. nr. 4T-315 | Rev. P

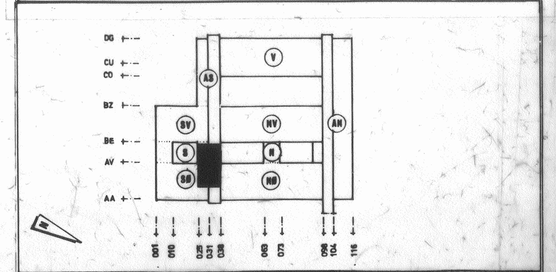

VEST-AGDER FYLKESKOMMUNE " " " VEST-AGDER SENTRALSYKEHUS-EG

etasje, rom | målestokk | oppdrag nr. | arkivgr.nr. | underarr.

4.etasje tek 1:50 230 003 078

AVD.:

ARKITEKT MNAL / NPA OLE B. BULL DATO SIGN.