PLAN VANNKUM V2,
1:20

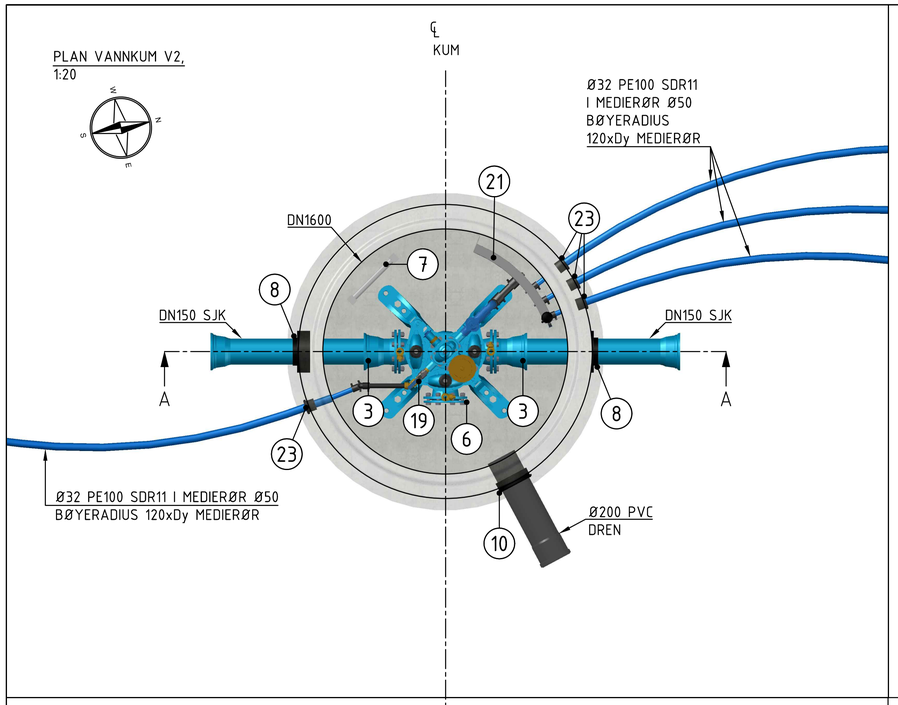

PLAN BUNN KUM
1:20

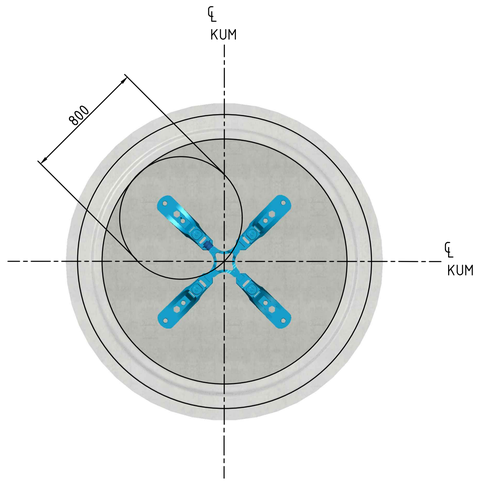

ISO
NTS

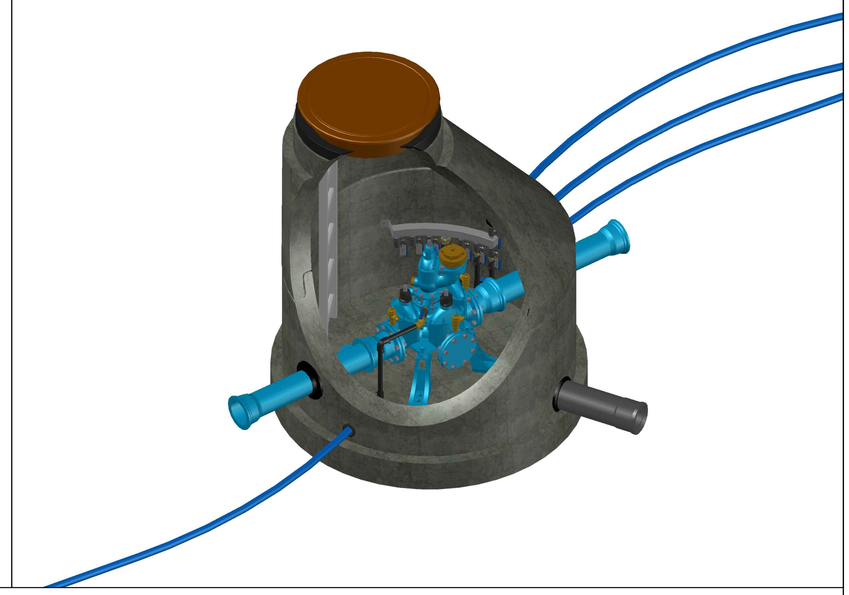

SNITT A-A
1:20

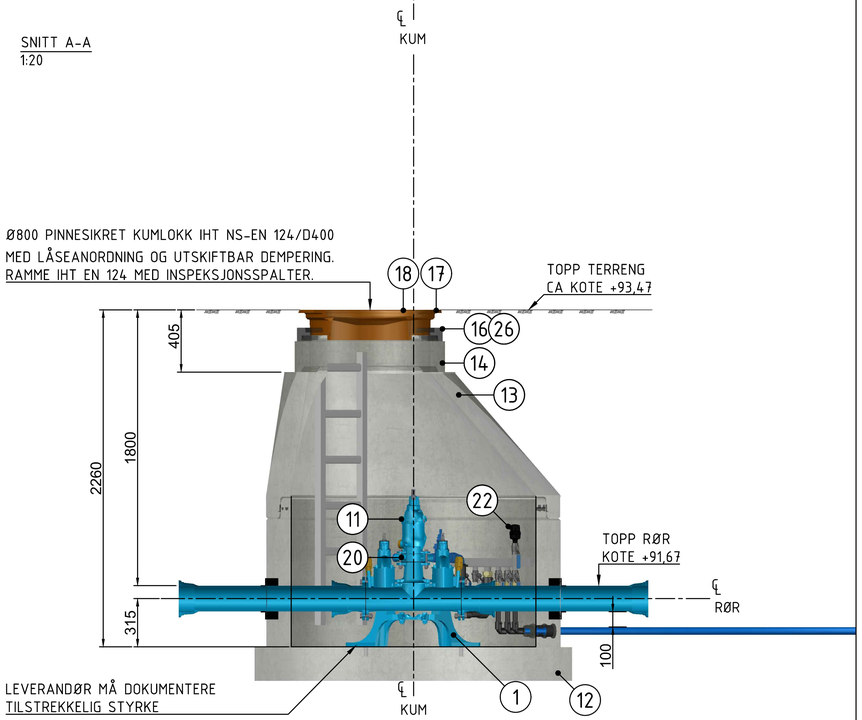

DELELISTE

POS	BESKRIVELSE	MATERIALE	DIM	ANMERKNING	ANTALL	STK. PRIS	PRIS
1	KONSOLL FOR ARMATURER FABR. MONTERT	SJK	DN150	PN10	1		
3	TYTON FLENSEMUFFE	SJK	DN150	PN10	2		
6	BLINDFLENS	SJK	DN150	PN10	1		
7	KUMSTIGE 6-TRINNS	ALU	-	H=1700	1		
8	COMBI-PAKNING TYPE FORSHEDA F911- ELLER TILS.	-	DN150	FOR DN150 SJK	2		
10	AR-PAKNING, TYPE FORSHEDA F910 ELLER TILSV.	-	200/226	FOR Ø200 PVC	1		
11	BRANNVENTIL, STENGBAR TYPE, NØKKELTOPPER OG BESKYTTELSESHETTE	SJK	DN100	PN10	1		
12	IGT BUNNRING/KUMRING REF NORMTEGNING	BET	Ø1600	H=1195	1		
13	IGT KJEGLE MED Ø800 MANNHULL REF NORMTEGNING	BET	Ø1600	H=1000	1		
14	JUSTERINGSRING MED FALS	BET	DN800	H=200	1		
16	AVSLUTNINGSRING MED FALS	RES. PLAST	Ø800	H=50	1		
17	RAMME NS-EN 124-2:2015	STJ	Ø800	-	1		
18	STJ. LOKK, BELASTNINGSKLASSE D400, MED TK LOGO	STJ	Ø800	-	1		
19	DEMONTERBART VENTIL-T M/BRANNVENTILAVSTIKKER	SJK	DN150	PN10	1		
20	MELLOMRING M/GJENGEFRI SERVICEVENTIL (2")	SJK	DN100	PN10	1		
21	MANIFOLD TYPE ESCO S-1432 ELLER TILSV.	-	-	FOR Ø32 PE	1		
22	ENKELTVIRKENDE LUFTEVENTIL	SJK	DN100	PN10	1		
23	AR-PAKNING, TYPE FORSHEDA F910 ELLER TILSV.	-	50/75	FOR Ø50 PE	4		
26	DEMPERING MED FALS	RES. PLAST	Ø800	H=50	1		
	TILKOBLING AV DREN TIL NY OV LEDNING				RS		
						TOTAL	

MERKNADER:

1. Alle arbeider utføres ihht. Trondheim kommunes VA-norm og sanitærreglement.
2. Vannledninger med leggedybde mindre enn 1,8 m topp rør isoleres.
3. Peilebånd for kommunale og private vannledninger føres inn i nye og eks. vannkummer.
4. For stikkledninger lagt rør i rør skal bøyeradius på vareørret dimensjoneres etter minste tillat bøyeradius på medierøret, som er 120 x utv. diameter.
5. Private stikkledninger for vann opp til og med DN 63 (medierør) lagt rør i rør, tillates lagt inntil 30 cm (horisontal lysåpning) fra kommunal vannledning. Hvis det legges flere ledninger lagt rør i rør skal de stripses sammen.
6. Regler for bruk av manifold, se VA-norm kap. 5.8.5.
7. Alle stikkledninger i vannkummer skal merkes med graverte adresselapper i plast festet m/strips.
8. Stikkledninger større eller lik DN40 skal tas ut på mellomring under brannventil eller fra ledige løp.
9. Alle bolter,skiver og muttere i syrefast stål 316

HENVISNINGER:

10212995-01 - GH401 Plan og GH411 profil, VA-anlegg
VA-miljøblad 112

Kommunal normtegning TK-H08 rev03: Vannkum i veg/gate
Kommunal normtegning TK-H08-1 Vannkum med manifold

BESTEMMELSER:

Rev.	Beskrivelse	Dato	Tegn.	Kontr.	Godkj.

Trondheim kommune, Bydrift
Rehabilitering av boliggater

Fag: RIVA
Format: A1
Dato: 18.06.2020

DETALJTEGNING VANNKUMMER
V2

Målestokk: 1:20
Koordinatsystem: UTM32
Høydesystem: NN2000

Multiconsult
www.multiconsult.no

Status: Konkuransegrunnlag
Konstr./Tegnet: TL
Kontrollert: SNM
Godkjent: KC

Oppdragsnr.: 10212995-01
Tegningsnr.: GH442
Rev.: 00

Z:\010212\10212995-01\10212995-01-03_ARBEIDSOMRAADE\31_tegninger_dak\Vannkummer\t_va_kumdetaljer_V2.dwg, - Layout: (GH442), - Plottet av: simy, Dato: 2020.06.12 kl 14:45