MERKNAD:

- NYE STAKE-/ SPYLEKUMMER FOR STIKKLEDNING SPILLVANN OG OVERVANN, SKAL VURDERES (STAKE-/ SPYLEGREN FOR DN/OD200 STIGERØR - SE DETALJ)

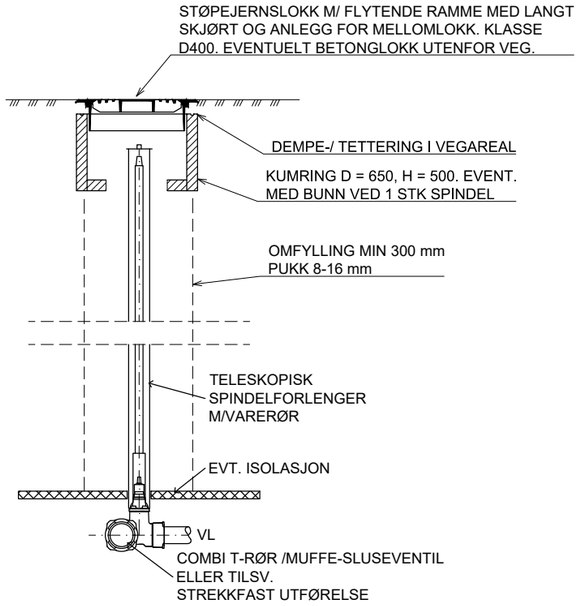


PRINSIPPTEGNING NEDGRAVD VENTIL / BAKKEKRAN

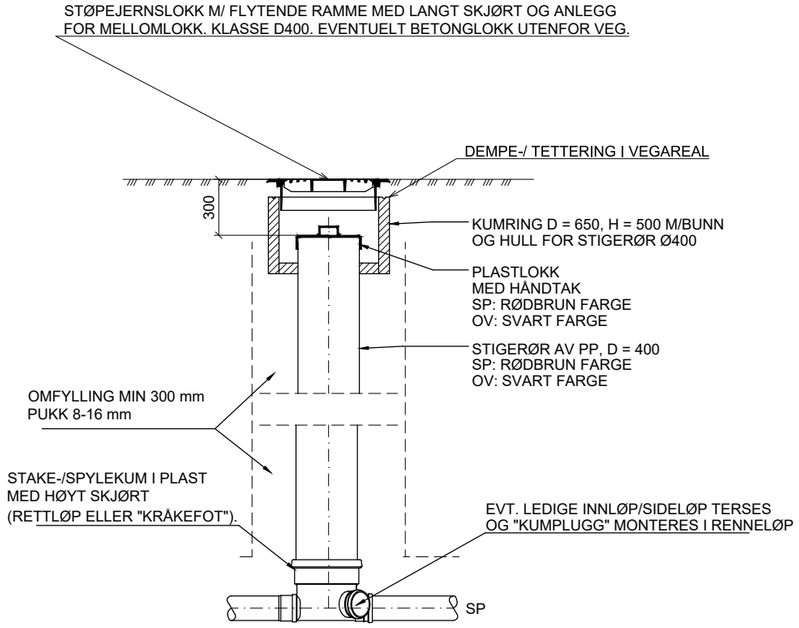


PRINSIPPTEGNING STAKE-/SPYLEKUM MED PP STIGERØR (SPILLVANNSKUMMER)

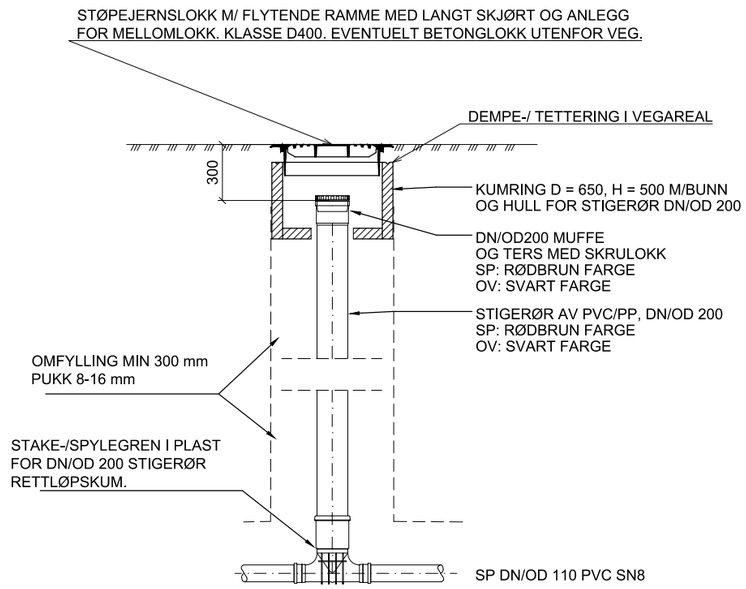


PRINSIPPTEGNING STAKE-/SPYLEKUM MED PVC/PP STIGERØR FOR STIKKLEDNINGER (SPILLVANNSKUMMER)

| Tegningsnummer | Revisjon |
|---|---|
| H330 | F02 |

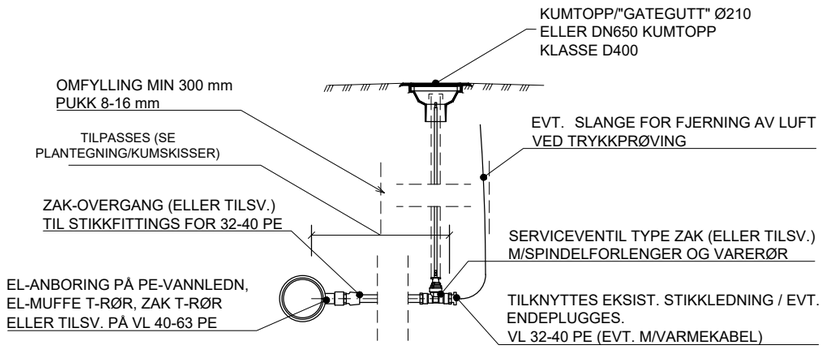


ANBORING PÅ VANNLEDNING
PRINSIPPLØSNING FOR UTLEGG AV STIKKLEDNING

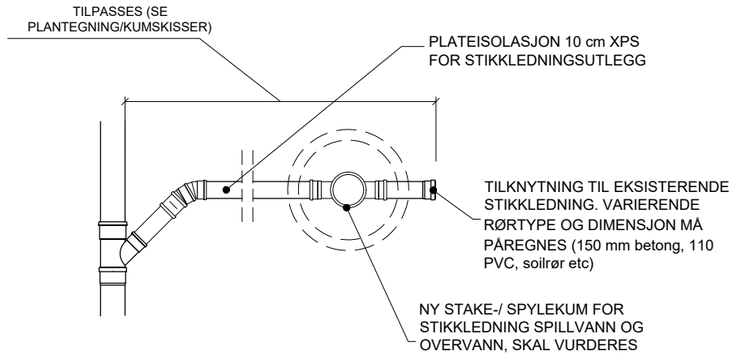


TILKNYTNING STIKKLEDNING
SPILLVANN OG OVERVANN

| Rev. | Dato | Beskrivelse | Utarbeidet | Fagkontroll | Godkjent |
|---|---|---|---|---|---|
| F02 | 2020-06-24 | For anskaffelse | FrMKo | BAG | ToJFu |
| B01 | 2020-06-15 | For kommentar | FrMKo | BAG | ToJFu |

Dette dokumentet er utarbeidet av Norconsult AS som del av det oppdraget som fremgår nedenfor. Opphavsretten tilhører Norconsult AS. Dokumentet må bare benyttes til det formål som oppdragsavtalen beskriver, og må ikke kopieres eller gjøres tilgjengelig på annen måte eller i større utstrekning enn formålet tilsier.

NORD-FRON KOMMUNE

Målestokk (gjelder A1): 1:20

FLOMSIKRING GIVRA
DEL 3

Prinsipptegning kummer og kumutførelse
Prinsipptegning tilknytning stikkledninger

Norconsult

| Oppdragsnummer | Tegningsnummer | Revisjon |
|---|---|---|
| 5172950 | H330 | F02 |

"X:\norl\oppdrag\Lillehammer\5172950\BIM\VA_TIM\Modell\320_kumskisser_5172950_Del3.dwg - FrMKo - Plottet: 2020-06-24, 14:56:16 - LAYOUT = H330 - XREF = B_5172950_FlomsikringGivra del 3 - 3D_2020-05-22; VA-plan_Del3_i_målestokk; Eksisterende VA; T_kart_VA-plan; T_geom; VA-plan_i_målestokk - RASTER = X:\NOR\OPPDRAG\LILLEHAMMER\5172950\BIM\VA_TIV\K7623.JPG"
X:\NOR\OPPDRAG\LILLEHAMMER\5172950\ARBEID\DOKUMENTER\09 VA\KUMKORT OG INNMÅLINGER\K3779.JPG, X:\NOR\OPPDRAG\LILLEHAMMER\5172950\